YALCA

Производство оборудования для систем вентиляции и холодоснабжения

Клапаны общепромышленные и противопожарные.

Решетки для систем вентиляции.

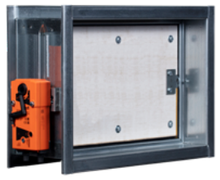

Клапаны противопожарные ЯКП-2 и ЯКП-3 стр. 8

ЯКП-3 для метрополитена стр. 36

Клапаны дымовые ЯКД-3 стр. 39

Клапаны противопожарные без вылета лопатки ЯКП-3Л стр. 64

Клапаны избыточного давления противопожарные ЯКИД стр. 86

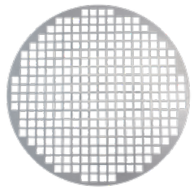

Устройство воздухоприемное СЕТКА стр. 95

Плоская решетка ЯРКД-П стр. 106

Решетка объемная ЯРКД стр. 116

Клапан воздушный универсальный ЯВК-1 стр. 124

Клапан воздушный универсальный ЯВК-2 стр. 130

Клапан воздушный универсальный ЯВК-3 стр. 137

Клапан воздушный ЯВК-4 стр. 143

Клапан воздушный ЯВК-5 стр. 145

Клапан воздушный ЯВК-С стр. 148

Регулятор переменного расхода воздуха для VAV систем ЯВК-V стр. 155

Таблица подбора электроприводов Belimo для клапанов ЯВК-1 (2,3,4,5,С) стр. 161

Клапан обратный ЯКО-1 (2) стр. 167

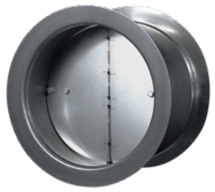

Клапан обратный ЯКО-3 стр. 175

Клапан обратный утепленный ЯКО-У стр. 177

Клапан лепестковый ЯКЛ стр. 187

Решетка однорядная регулируемая ЯРПО стр. 200

Решетка двурядная регулируемая ЯРПД стр. 207

Решетки с фиксированными жалюзи ЯРПФ стр. 210

Решетка однорядная нерегулируемая ЯРПН стр. 213

Решетки для круглых воздуховодов ЯРСО стр. 218

Решетки для круглых воздуховодов ЯРСД стр. 220

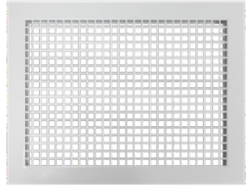

Решётка с сеткой ЯРПС стр. 223

Переточная решетка ЯРПП стр. 224

Решётка наружная нерегулируемая ЯРНН — стр. 223

Наружная решетка с каплеуловителем ЯРНК — стр. 228

Решетка накладная с Z-образными жалюзи ЯРНЗ — стр. 230

Решётка наружная с усиленными жалюзи ЯРНУ — стр. 233

Усиленная решётка с S-образными жалюзи ЯРНС — стр. 238

Решетка наружная круглая ЯРНО — стр. 240

Решётка инерционная ЯРПИ — стр. 241

Клапаны противопожарные ЯКП-2 и ЯКП-3

Клапаны противопожарные ЯКП

предназначены для автоматического перекрытия вентиляционных каналов или проемов в ограждающих строительных конструкциях зданий, и устанавливаются в системах общеобменной вентиляции, кондиционирования, вытяжной и приточной противодымной вентиляции, а также системах удаления газа и дыма после пожара из помещений, защищаемых установками газового, аэрозольного или порошкового пожаротушения.

По функциональному назначению применяются в качестве:

- нормально открытых (О)
- нормально закрытых (З)

Предел огнестойкости:

- ЯКП-2 – EI 90 для клапанов назначения О
- ЯКП-3 – EI 120 для клапанов назначения О и З

Преимущества:

- жесткая конструкция
- небольшая глубина корпуса
- невысокая масса изделия

Обозначение характеристик

ЯКП–2–О–Н–500х600–К–МВ220 (Belimo)–СН–КК*

- Клеммная коробка:
  К – колодка; КК – клеммная коробка;
  О – не комплектуется
- Размещение привода:
  СН – снаружи; ВН – внутри
- Тип привода:
  ЭМП220/ЭМП24 – электромагнит на 220В / 24В (только для клапанов исполнения Н и К);
  МВ220 (Belimo)/МВ24 (Belimo) – электропривод Belimo на 220В/24В;
  МВ220-Т (Belimo)/МВ24-Т (Belimo) – электропривод Belimo на 220В/24В с терморазмыкающим устройством (только для клапанов с назначением О);
  MS220/MS24 – электропривод Siemens на 220В/24В (только для клапанов с назначением З);
  МВ220/МВ24 – электропривод, аналог Belimo на 220В/24В;
  МВ220–Т/МВ24–Т – электропривод, аналог Belimo на 220В/24В с терморазмыкающим устройством (только для клапанов с назначением О);
  ВЭП220/ВЭП24 – взрывозащищенный электропривод на 220В/24В в стальном корпусе с защитным покрытием;
  ВЭП220–К/ВЭП24–К – взрывозащищенный электропривод на 220В/24В в корпусе из нержавеющей стали
- Тип клапана:
  К – канальное исполнение с двумя фланцами;
  С – стеновое исполнение с одним фланцем;
  Нп – ниппельное соединение для круглых клапанов
- Рабочее сечение:
  А – ширина, мм; В – высота, мм
  Для круглых клапанов указывается ∅ диаметр, мм
- Исполнение:
  Н – общепромышленное; В – взрывозащищенное; К – коррозионностойкое;
  ВК – взрывозащищенное коррозионностойкое; МС – морозостойкое;
  МС–К – морозостойкое коррозионностойкое; МС–В – морозостойкое взрывозащищенное;
  МС–ВК – морозостойкое взрывозащищенное корозоинностойкое;
- Назначение:
  О – нормально открытый; З – нормально закрытый (только для ЯКП–3)
- Клапан ЯКП–2 (EI90); Клапан ЯКП–3 (EI120)

Клапан может условливаться как в вертикальной, так и в горизонтальной плоскости.

Пример: клапан противопожарный ЯКП–2; нормально открытый; общепромышленного исполнения; с рабочим сечением шириной 500 и высотой 600 мм; канального исполнения; электропривод Belimo на 220В; привод расположен снаружи клапана; с клеммной коробкой.

Конструктивные особенности:

- Лопатка клапана выполнена полностью из термоизоляционного материала и не имеет металлической облицовки. Данная конструкция позволяет увеличить ее теплоизолирующую способность , что является немаловажным для нормально закрытых клапанов. Улучшение теплоизолирующей способности позволит данным типам клапанов в охранном положении уменьшить теплопотери в здании через подпорные и вытяжные шахты противодымной вентиляции в холодное время года.
- В клапане всегда только одна лопатка – нет тяг, рычагов и кожухов и, как следствие, отсутствие люфта, увеличение надежности.
- Применено специальное периметральное уплотнение между корпусом и лопаткой, не требующее установки упоров, что значительно уменьшило необходимое усилие электропривода для плотного закрытия лопатки клапана и увеличило показатели удельного сопротивления клапана дымогазопроницанию.
- Допустимые параметры по давлению и скорости воздушного потока через сечение клапана: максимальное статическое давление 2 000 Па, максимальная скорость воздушного потока через сечение клапана 20 м/с.
- Снят с производства клапан ЯКП–1 (EI60) вместо него предлагается использование более качественного клапана ЯКП–2 (EI 90).
- Для клапанов НО используется электропривод с пружинным возвратом.
- Для клапанов НЗ используется электропривод типа «открыто-закрыто».

ЯКП-2

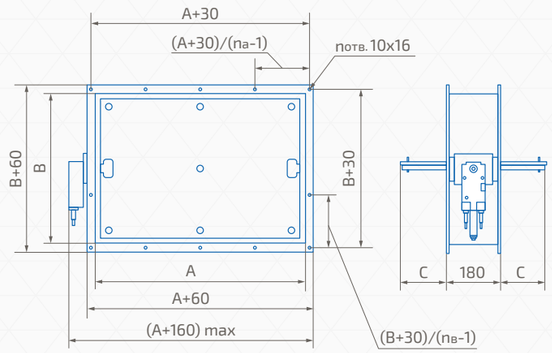

C – вылет лопатки за габарит корпуса, мм. C=B/2-97.
n – кол-во отверстий во фланцах клапана с одной стороны, шт. n=2x(nа+ng)-4.
nа – кол-во отверстий в одном горизонтальном ряду, шт.
ng – кол-во отверстий в одном вертикашльном ряду, шт.

Минимальные и максимальные размеры клапана*

A, мм	B, мм
100 ... 1 200	1 00 ... 1 000

Масса клапана**

A x B, мм	100 x 100	300 x 300	500 x 500	800 x 800	1 000 x 1 000	1 200 x 1 000
Масса, кг ± 10%	4	7	12	21	29	35

Количество отверстий во фланцах клапана***

A, мм	nа, шт	B, мм	nв, шт
A ≤ 150	2	B ≤ 150	2
150 ≤ A ≤ 350	3	150 ≤ B ≤ 350	3
350 ≤ A ≤ 600	4	350 ≤ B ≤ 600	4
600 ≤ A ≤ 700	5	600 ≤ B ≤ 700	5
700 ≤ A ≤ 950	6	700 ≤ B ≤ 950	6
950 ≤ A ≤ 1 200	7	950 ≤ B ≤ 1 000	7

** Возможно кассетное изготовление клапанов.*
*** Масса клапана указана без исполнительного механизма и навесных элементов.*
**** Отверстия в углах клапана учтены одновременно в обоих рядах.*

ЯКП-3

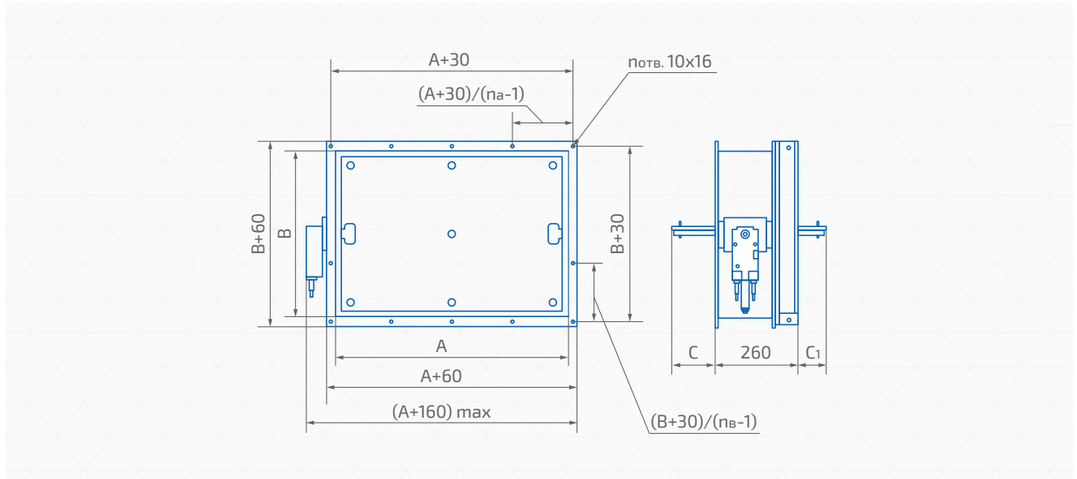

C, C1 – вылет лопатки за габарит корпуса, мм. C=B/2-97, C1=B/2-177.
n – кол-во отверстий во фланцах клапана с одной стороны, шт. n=2x(nа+nв)-4.
nа – кол-во отверстий в одном горизонтальном ряду, шт.
nв – кол-во отверстий в одном вертикашльном ряду, шт.

Минимальные и максимальные размеры клапана*

A, мм	B, мм
100 ... 1 200	1 00 ... 1 000

Масса клапана**

A x B, мм	100 x 100	300 x 300	500 x 500	800 x 800	1 000 x 1 000	1 200 x 1 000
Масса, кг ± 10%	5	9	15	26	35	42

Количество отверстий во фланцах клапана***

A, мм	nа, шт	B, мм	nв, шт
A ≤ 150	2	B ≤ 150	2
150 ≤ A ≤ 350	3	150 ≤ B ≤ 350	3
350 ≤ A ≤ 600	4	350 ≤ B ≤ 600	4
600 ≤ A ≤ 700	5	600 ≤ B ≤ 700	5
700 ≤ A ≤ 950	6	700 ≤ B ≤ 950	6
950 ≤ A ≤ 1 200	7	950 ≤ B ≤ 1 000	7

** Возможно кассетное изготовление клапанов.*
*** Масса клапана указана без исполнительного механизма и навесных элементов.*
**** Отверстия в углах клапана учтены одновременно в обоих рядах.*

Живое сечение у нормально открытых клапанов ЯКП-2-О, ЯКП-3-О

Типоразмерный ряд, живое сечение (м²) и комплектация исполнительным механизмом																								
A, мм / B, мм	100	150	200	250	300	350	400	450	500	550	600	650	700	750	800	850	900	950	1 000	1 050	1 100	1 150	1 200
100	0,007	0,011	0,016	0,020	0,025	0,029	0,034	0,038	0,043	0,047	0,051	0,056	0,060	0,065	0,069	0,073	0,077	0,082	0,086	0,091	0,095	0,099	0,104
150	0,011	0,018	0,025	0,032	0,039	0,046	0,053	0,059	0,066	0,073	0,080	0,087	0,094	0,101	0,108	0,114	0,121	0,127	0,134	0,141	0,148	0,155	0,162
200	0,015	0,024	0,034	0,043	0,053	0,062	0,071	0,081	0,090	0,100	0,109	0,119	0,128	0,138	0,147	0,154	0,164	0,173	0,183	0,192	0,202	0,211	0,221
250	0,019	0,031	0,043	0,054	0,066	0,078	0,090	0,102	0,114	0,126	0,138	0,150	0,162	0,174	0,186	0,195	0,207	0,219	0,231	0,243	0,255	0,267	0,279
300	0,023	0,037	0,051	0,066	0,080	0,095	0,109	0,124	0,138	0,153	0,167	0,181	0,196	0,210	0,225	0,236	0,251	0,265	0,279	0,294	0,308	0,323	0,337
350	0,026	0,043	0,060	0,077	0,094	0,111	0,128	0,145	0,162	0,179	0,196	0,213	0,230	0,247	0,264	0,277	0,294	0,311	0,328	0,345	0,362	0,379	0,396
400	0,030	0,050	0,069	0,089	0,108	0,128	0,147	0,166	0,186	0,205	0,225	0,244	0,264	0,283	0,303	0,318	0,337	0,357	0,376	0,396	0,415	0,435	0,454
450	0,034	0,056	0,078	0,100	0,122	0,144	0,166	0,188	0,210	0,232	0,254	0,276	0,298	0,320	0,342	0,359	0,381	0,403	0,425	0,446	0,468	0,490	0,512
500	0,038	0,063	0,087	0,111	0,136	0,160	0,185	0,209	0,234	0,258	0,283	0,307	0,332	0,356	0,380	0,400	0,424	0,448	0,473	0,497	0,522	0,546	0,571
550	0,042	0,069	0,096	0,123	0,150	0,177	0,204	0,231	0,258	0,285	0,312	0,338	0,365	0,392	0,419	0,440	0,467	0,494	0,521	0,548	0,575	0,602	0,629
600	0,046	0,075	0,105	0,134	0,164	0,193	0,223	0,252	0,282	0,311	0,340	0,370	0,399	0,429	0,458	0,481	0,511	0,540	0,570	0,599	0,628	0,658	0,687
650	0,050	0,082	0,114	0,146	0,178	0,210	0,242	0,273	0,305	0,337	0,369	0,401	0,433	0,465	0,497	0,522	0,554	0,586	0,618	0,650	0,682	0,714	0,746
700	0,054	0,088	0,123	0,157	0,192	0,226	0,260	0,295	0,329	0,364	0,398	0,433	0,467	0,502	0,536	0,563	0,597	0,632	0,666	0,701	0,735	0,770	0,804
750	0,058	0,095	0,132	0,168	0,205	0,242	0,279	0,316	0,353	0,390	0,427	0,464	0,501	0,538	0,575	0,604	0,641	0,678	0,715	0,752	0,789	0,825	0,862
800	0,062	0,101	0,140	0,180	0,219	0,259	0,298	0,338	0,377	0,417	0,456	0,495	0,535	0,574	0,614	0,645	0,684	0,724	0,763	0,802	0,842	0,881	0,921
850	0,065	0,107	0,149	0,191	0,233	0,275	0,317	0,359	0,401	0,443	0,485	0,527	0,569	0,611	0,653	0,685	0,727	0,769	0,811	0,853	0,895	0,937	0,979
900	0,069	0,114	0,158	0,203	0,247	0,292	0,336	0,380	0,425	0,469	0,514	0,558	0,603	0,647	0,692	0,726	0,771	0,815	0,860	0,904	0,949	0,993	1,037
950	0,073	0,120	0,167	0,214	0,261	0,308	0,355	0,402	0,449	0,496	0,543	0,590	0,637	0,684	0,731	0,767	0,814	0,861	0,908	0,955	1,002	1,049	1,096
1 000	0,077	0,127	0,176	0,225	0,275	0,324	0,374	0,423	0,473	0,522	0,572	0,621	0,671	0,720	0,769	0,808	0,857	0,907	0,956	1,006	1,055	1,105	1,154

1 привод усилием 3 Нм 1 привод усилием 7 Нм

Возможно изготовление клапанов с промежуточными размерами. Если размер клапана попадет в пограничную зону, т. е. из таблицы однозначно не ясен тип механизма, например, 940 x 535, то следует выбирать более мощную комплектацию, например, 950 x 550 – 1 привод усилием 7Нм.

Живое сечение у нормально закрытых клапанов ЯКП-3-3

Типоразмерный ряд, живое сечение (м²) и комплектация исполнительным механизмом																							
А, мм / В, мм	100	150	200	250	300	350	400	450	500	550	600	650	700	750	800	850	900	950	1 000	1 050	1 100	1 150	1 200
100	0,007	0,011	0,016	0,020	0,025	0,029	0,034	0,038	0,043	0,047	0,051	0,056	0,060	0,065	0,069	0,073	0,077	0,082	0,086	0,091	0,095	0,099	0,104
150	0,011	0,018	0,025	0,032	0,039	0,046	0,053	0,059	0,066	0,073	0,080	0,087	0,094	0,101	0,108	0,114	0,121	0,127	0,134	0,141	0,148	0,155	0,162
200	0,015	0,024	0,034	0,043	0,053	0,062	0,071	0,081	0,090	0,100	0,109	0,119	0,128	0,138	0,147	0,154	0,164	0,173	0,183	0,192	0,202	0,211	0,221
250	0,019	0,031	0,043	0,054	0,066	0,078	0,090	0,102	0,114	0,126	0,138	0,150	0,162	0,174	0,186	0,195	0,207	0,219	0,231	0,243	0,255	0,267	0,279
300	0,023	0,037	0,051	0,066	0,080	0,095	0,109	0,124	0,138	0,153	0,167	0,181	0,196	0,210	0,225	0,236	0,251	0,265	0,279	0,294	0,308	0,323	0,337
350	0,026	0,043	0,060	0,077	0,094	0,111	0,128	0,145	0,162	0,179	0,196	0,213	0,230	0,247	0,264	0,277	0,294	0,311	0,328	0,345	0,362	0,379	0,396
400	0,030	0,050	0,069	0,089	0,108	0,128	0,147	0,166	0,186	0,205	0,225	0,244	0,264	0,283	0,303	0,318	0,337	0,357	0,376	0,396	0,415	0,435	0,454
450	0,034	0,056	0,078	0,100	0,122	0,144	0,166	0,188	0,210	0,232	0,254	0,276	0,298	0,320	0,342	0,359	0,381	0,403	0,425	0,446	0,468	0,490	0,512
500	0,038	0,063	0,087	0,111	0,136	0,160	0,185	0,209	0,234	0,258	0,283	0,307	0,332	0,356	0,380	0,400	0,424	0,448	0,473	0,497	0,522	0,546	0,571
550	0,042	0,069	0,096	0,123	0,150	0,177	0,204	0,231	0,258	0,285	0,312	0,338	0,365	0,392	0,419	0,440	0,467	0,494	0,521	0,548	0,575	0,602	0,629
600	0,046	0,075	0,105	0,134	0,164	0,193	0,223	0,252	0,282	0,311	0,340	0,370	0,399	0,429	0,458	0,481	0,511	0,540	0,570	0,599	0,628	0,658	0,687
650	0,050	0,082	0,114	0,146	0,178	0,210	0,242	0,273	0,305	0,337	0,369	0,401	0,433	0,465	0,497	0,522	0,554	0,586	0,618	0,650	0,682	0,714	0,746
700	0,054	0,088	0,123	0,157	0,192	0,226	0,260	0,295	0,329	0,364	0,398	0,433	0,467	0,502	0,536	0,563	0,597	0,632	0,666	0,701	0,735	0,770	0,804
750	0,058	0,095	0,132	0,168	0,205	0,242	0,279	0,316	0,353	0,390	0,427	0,464	0,501	0,538	0,575	0,604	0,641	0,678	0,715	0,752	0,789	0,825	0,862
800	0,062	0,101	0,140	0,180	0,219	0,259	0,298	0,338	0,377	0,417	0,456	0,495	0,535	0,574	0,614	0,645	0,684	0,724	0,763	0,802	0,842	0,881	0,921
850	0,065	0,107	0,149	0,191	0,233	0,275	0,317	0,359	0,401	0,443	0,485	0,527	0,569	0,611	0,653	0,685	0,727	0,769	0,811	0,853	0,895	0,937	0,979
900	0,069	0,114	0,158	0,203	0,247	0,292	0,336	0,380	0,425	0,469	0,514	0,558	0,603	0,647	0,692	0,726	0,771	0,815	0,860	0,904	0,949	0,993	1,037
950	0,073	0,120	0,167	0,214	0,261	0,308	0,355	0,402	0,449	0,496	0,543	0,590	0,637	0,684	0,731	0,767	0,814	0,861	0,908	0,955	1,002	1,049	1,096
1 000	0,077	0,127	0,176	0,225	0,275	0,324	0,374	0,423	0,473	0,522	0,572	0,621	0,671	0,720	0,769	0,808	0,857	0,907	0,956	1,006	1,055	1,105	1,154

Возможно изготовление клапанов с промежуточными размерами

Коэффициенты местного сопротивления у клапанов ЯКП-2, ЯКП-3

Коэффициенты местного сопротивления (Ęкл) клапанов ЯКП																							
А, мм / В, мм	100	150	200	250	300	350	400	450	500	550	600	650	700	750	800	850	900	950	1 000	1 050	1 100	1 150	1 200
100	2,65	1,83	1,42	1,16	0,98	0,86	0,76	0,69	0,62	0,57	0,53	0,49	0,46	0,43	0,41	0,54	0,52	0,50	0,47	0,45	0,43	0,42	0,40
150	2,28	1,58	1,22	1,00	0,85	0,74	0,66	0,59	0,54	0,49	0,46	0,42	0,39	0,38	0,35	0,47	0,45	0,42	0,41	0,39	0,38	0,36	0,34
200	2,05	1,42	1,10	0,90	0,76	0,66	0,59	0,53	0,48	0,44	0,41	0,38	0,36	0,34	0,31	0,42	0,40	0,38	0,37	0,35	0,34	0,32	0,31
250	1,89	1,31	1,01	0,82	0,70	0,61	0,54	0,49	0,44	0,41	0,38	0,35	0,33	0,31	0,29	0,39	0,37	0,35	0,34	0,32	0,31	0,30	0,29
300	1,77	1,22	0,94	0,78	0,66	0,57	0,50	0,46	0,42	0,38	0,35	0,33	0,30	0,29	0,27	0,36	0,34	0,33	0,31	0,30	0,29	0,28	0,26
350	1,66	1,16	0,90	0,73	0,62	0,54	0,48	0,43	0,39	0,36	0,34	0,31	0,29	0,27	0,26	0,34	0,33	0,31	0,30	0,29	0,27	0,26	0,26
400	1,58	1,10	0,85	0,70	0,59	0,51	0,46	0,41	0,38	0,34	0,32	0,30	0,27	0,26	0,25	0,33	0,31	0,30	0,28	0,27	0,26	0,25	0,24
450	1,51	1,06	0,82	0,66	0,57	0,50	0,44	0,39	0,36	0,33	0,30	0,28	0,26	0,25	0,23	0,31	0,30	0,28	0,27	0,26	0,25	0,24	0,23
500	1,46	1,02	0,78	0,64	0,54	0,47	0,42	0,38	0,34	0,31	0,29	0,27	0,26	0,24	0,22	0,30	0,29	0,27	0,26	0,25	0,24	0,23	0,22
550	1,41	0,98	0,75	0,62	0,53	0,46	0,41	0,37	0,33	0,30	0,28	0,29	0,25	0,23	0,22	0,29	0,28	0,26	0,25	0,24	0,23	0,22	0,22
600	1,37	0,94	0,73	0,60	0,51	0,44	0,39	0,35	0,32	0,30	0,27	0,26	0,24	0,22	0,21	0,28	0,26	0,26	0,24	0,23	0,22	0,22	0,21
650	1,33	0,92	0,71	0,58	0,50	0,43	0,38	0,34	0,31	0,29	0,26	0,25	0,23	0,22	0,21	0,27	0,26	0,25	0,24	0,22	0,22	0,21	0,20
700	1,29	0,90	0,69	0,57	0,48	0,42	0,37	0,34	0,30	0,28	0,26	0,24	0,22	0,21	0,20	0,26	0,26	0,24	0,23	0,22	0,21	0,20	0,19
750	1,26	0,87	0,67	0,55	0,46	0,41	0,36	0,33	0,30	0,27	0,25	0,23	0,22	0,21	0,19	0,26	0,25	0,23	0,22	0,22	0,21	0,20	0,19
800	1,22	0,86	0,66	0,54	0,46	0,40	0,35	0,32	0,29	0,26	0,25	0,23	0,22	0,20	0,19	0,26	0,24	0,23	0,22	0,21	0,20	0,19	0,18
850	1,20	0,83	0,64	0,53	0,45	0,39	0,34	0,31	0,28	0,26	0,24	0,22	0,21	0,20	0,18	0,25	0,23	0,22	0,22	0,21	0,20	0,19	0,18
900	1,18	0,82	0,63	0,51	0,44	0,38	0,34	0,30	0,28	0,26	0,23	0,22	0,21	0,19	0,18	0,24	0,23	0,22	0,21	0,20	0,19	0,18	0,18
950	1,15	0,80	0,62	0,50	0,43	0,38	0,33	0,30	0,27	0,25	0,23	0,22	0,20	0,19	0,18	0,24	0,22	0,22	0,21	0,20	0,19	0,18	0,18
1 000	1,13	0,78	0,61	0,50	0,42	0,37	0,33	0,30	0,26	0,24	0,22	0,21	0,20	0,18	0,18	0,23	0,22	0,21	0,20	0,19	0,18	0,18	0,17

ЯКП-2 канального типа круглого сечения

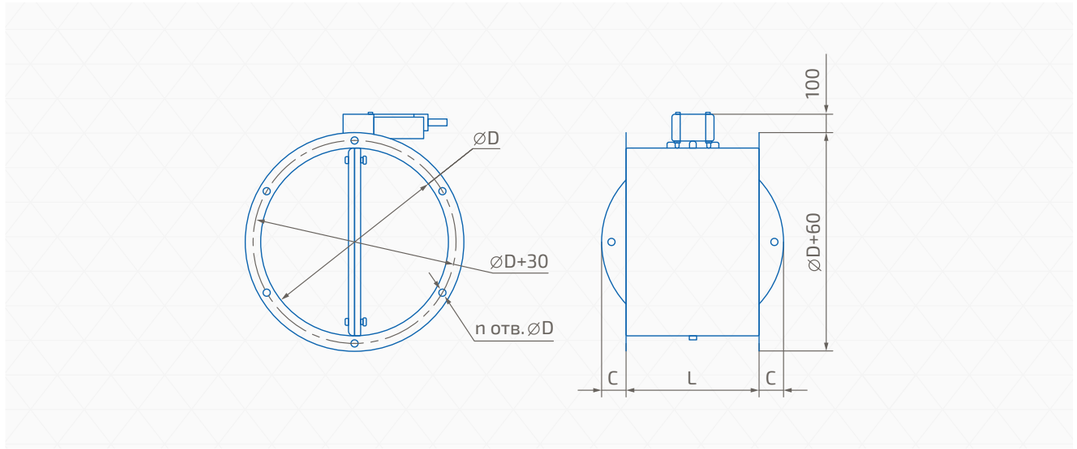

C – вылет лопатки за габарит корпуса, мм.
N – кол-во лопаток в клапане.

Размеры и масса клапана*

Ø D, мм	L, мм	C, мм	n, шт	Наличие монтажного люка	Масса, кг (±10%)
100	220				1,6
125	220		4		1,9
140	220				2,2
150	220	-			2,3
160	220				2,5
180	220			-	2,8
200	220				3,3
225	220	10	6		3,9
250	250	5			4,6
280	250	20			5,4
315	250	40			6,4
355	250	60			7,6
400	260	75			9,2
450	285	90	8		11,2
500	310	100			13,5
560	340	115			16,5
630	375	135	12	+	20,5
710	415	155			25,5
800	415	200			27,8
900	415	250	16		33,8
1 000	415	300			37,4

** Масса клапана указана без исполнительного механизма и навесных элементов.*

ЯКП-2 ниппельного типа круглого сечения

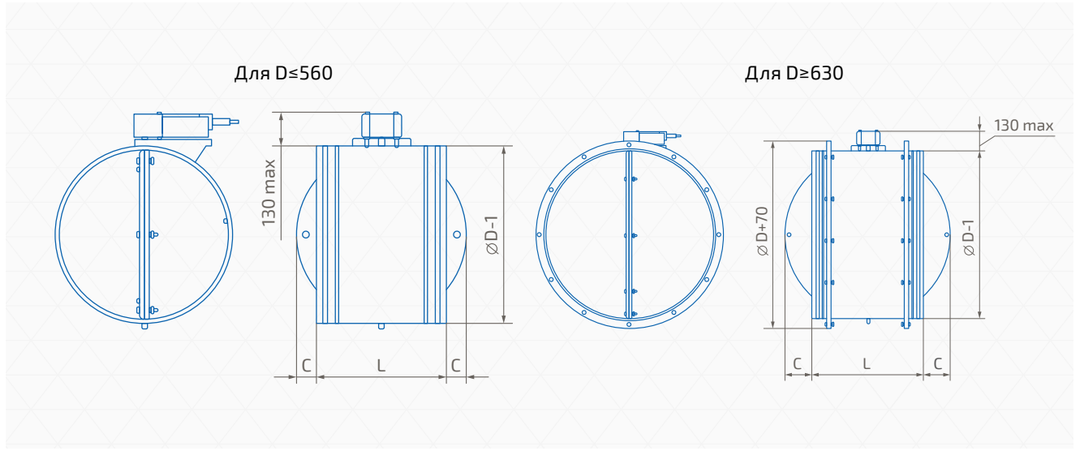

C – вылет лопатки за габарит корпуса, мм.
L – глубина корпуса, мм.

Размеры и масса клапана*

Ø D, мм	L, мм	C, мм	Наличие монтажного люка	Масса, кг (±10%)
100	280			1,7
125	280			2,0
140	280			2,4
150	280			2,5
160	280	-		2,8
180	280			3,1
200	280		-	3,6
225	280			4,2
250	280			4,8
280	280	5		5,5
315	280	25		6,6
355	280	45		7,7
400	280	65		9,4
450	330	65		11,5
500	330	80		14,0
560	340	115		16,9
630	415	115	+	21,1
710	415	155		26,6
800	415	200		27,5
900	415	250		31,5
1 000	415	300		38,8

** Масса клапана указана без исполнительного механизма и навесных элементов.*

Взрывозащищенное исполнение клапана ЯКП-2 круглого сечения

Электропривод взрывозащищенный ВЭП

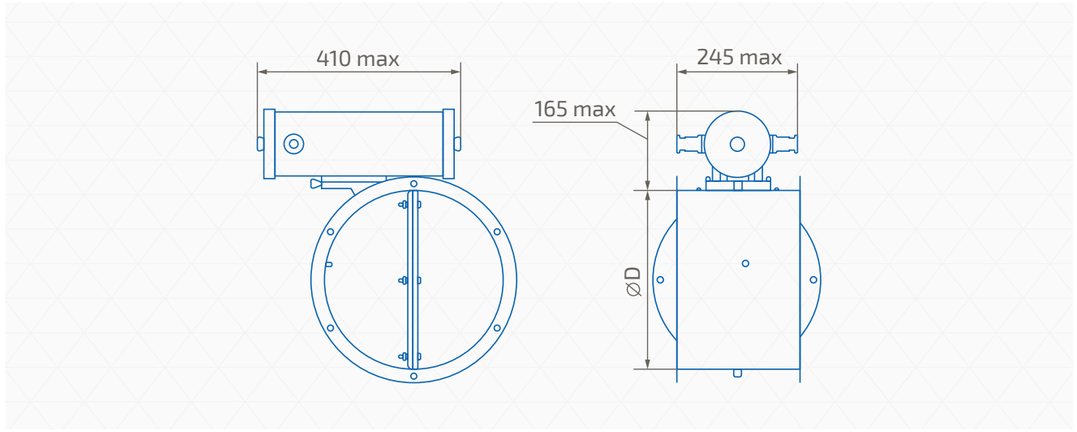

Исполнение без вылета лопаток

В случае комплектации клапана опцией СЕТКА или необходимости использования его в конструктивном исполнении без вылета лопатки, при его заказе после указания его маркировки в строке заказа, нужно дописать «без вылета лопатки». Отсутствие вылета лопатки достигается за счет увеличения глубины корпуса.

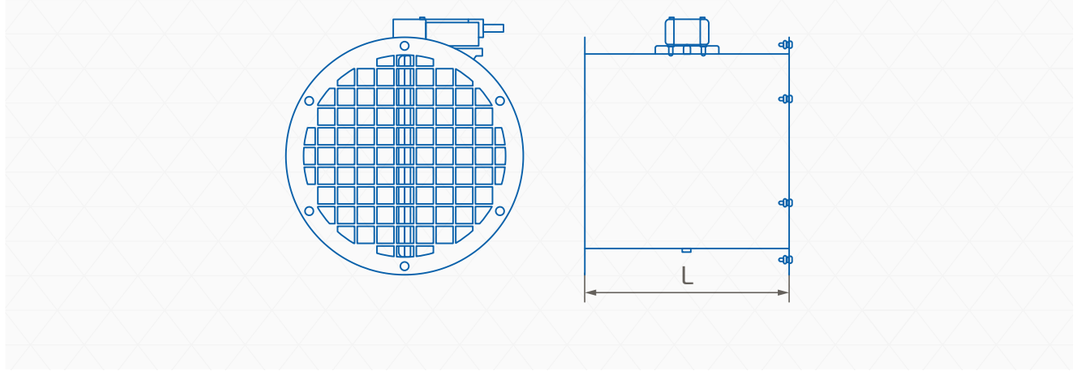

Ø D, мм	100	125	140	150	160	180	200	225	250	280	315	355	400	450	500	560	630	710	800	900	1 000
Канальный L, мм	220							235	260	290	325	365	410	460	510	570	640	720	810	910	1 010
Ниппельный L, мм	280									290	325	365	410	460	510	570	640	720	810	910	1 010

Взрывозащищенное исполнение клапана ЯКП-3 прямоугольного сечения канального типа

Электропривод взрывозащищенный ВЭП

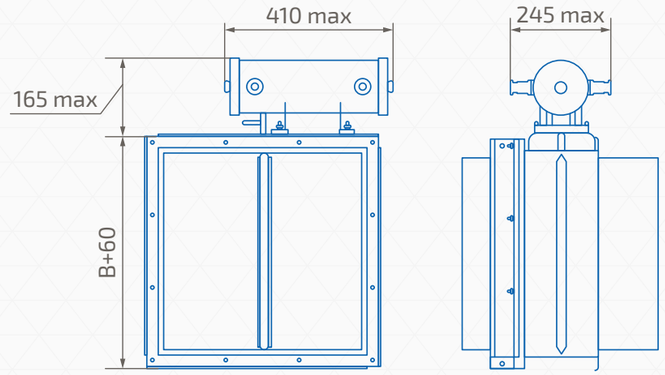

Исполнение без вылета лопаток

В случае комплектации клапана опцией СЕТКА, ЯРКД, ЯРКД-П одним или двумя переходниками на круглое сечение или необходимости использования его в конструктивном исполнении без вылета лопатки, при его заказе после указания его маркировки в строке заказа, нужно дописать «без вылета лопатки». Отсутствие вылета лопатки достигается за счет увеличения глубины корпуса.

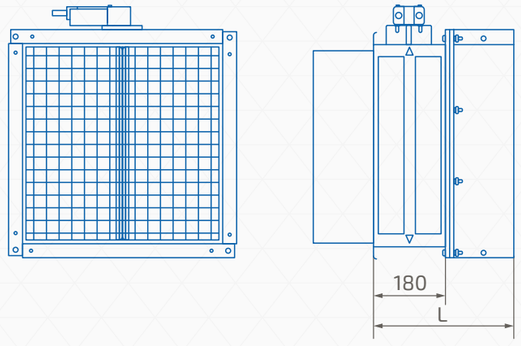

Клапан с опцией СЕТКА с вылетом лопатки с одной стороны.

Клапан без вылета лопатки с переходником на круглое сечение

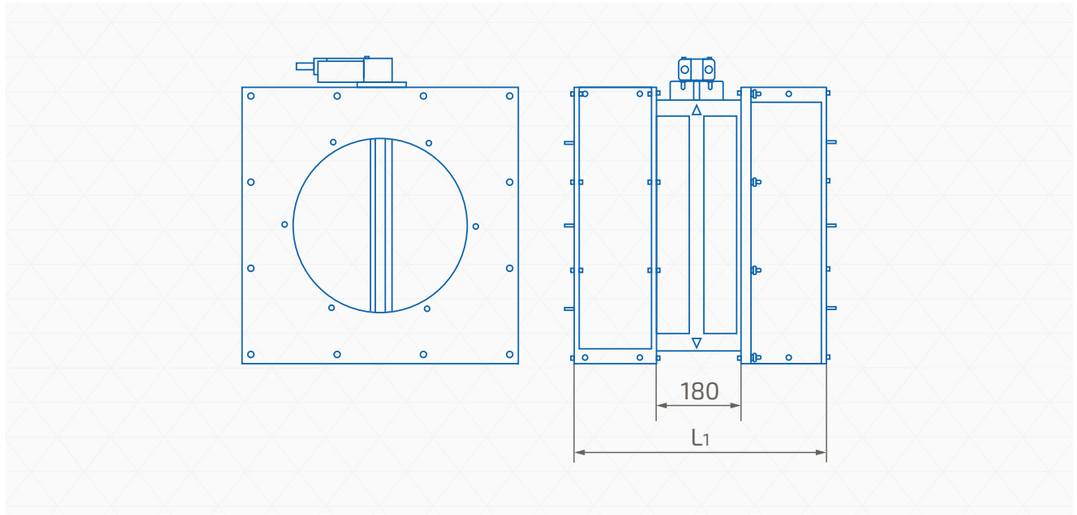

Глубина клапана в зависимости от дополнительной комплектации

A	100 ≤ A ≤ 180	180 ≤ A ≤ 300	300 ≤ A ≤ 450	450 ≤ A ≤ 600	600 ≤ A ≤ 800	800 ≤ A ≤ 900	900 ≤ A ≤ 1 150	1 150 ≤ A ≤ 1 600	1 600 ≤ A ≤ 1 750	1 750 ≤ A ≤ 2 000
L, мм	260	260	350	410	530	350	410	530	350	410
L1, мм	260	320	500	620	860	500	620	860	500	620

ЯКП-3 канального типа круглого сечения

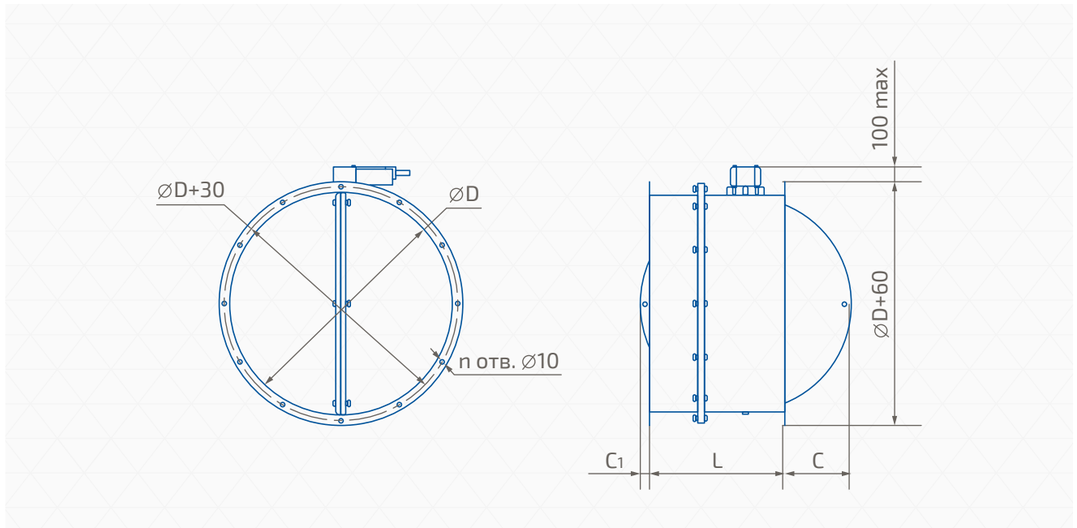

C, C1 – вылет лопатки за габарит корпуса, мм.
L – глубина клапана, мм.

+7 495 215-50-15

Размеры и масса клапана*

Ø D, мм	L, мм	C, мм	C1, мм	n, шт	Наличие монтажного люка	Масса, кг (±10%)
100	440	-	-	4	+	3
125	440					3
140	440					4,2
150	440					4,3
160	440			6		5
180	440					5,2
200	440					6
225	440	10				7
250	470	5				8
280	470	20				9
315	470	40				10
355	470	60				12
400	480	75		8		14
450	505	90				17
500	530	100				20
560	560	115				24
630	595	135		12		28
710	635	155				34
800	635	200		16		36,4
900	635	250	30			43
1 000	635	300	80			50,2

** Масса клапана указана без исполнительного механизма и навесных элементов.*

ЯКП-3 ниппельного типа круглого сечения

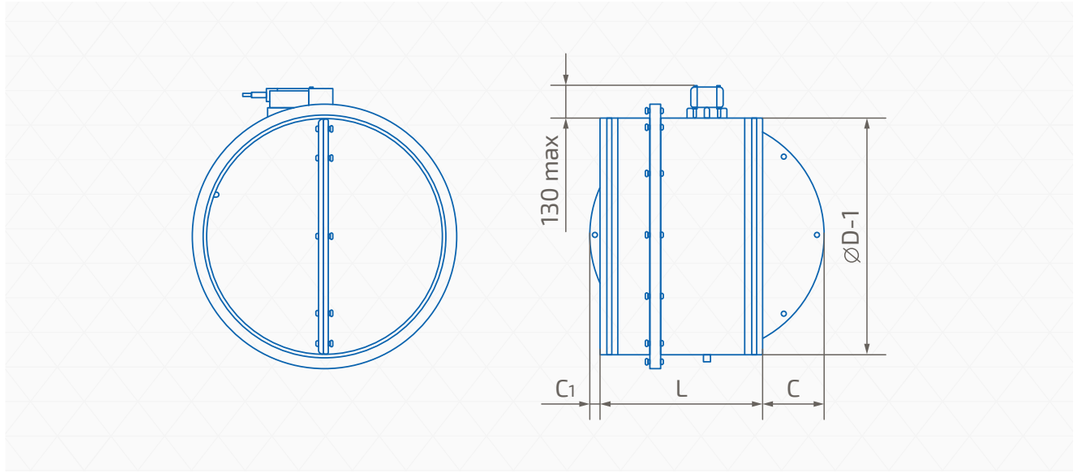

C, C1 – вылет лопатки за габарит корпуса, мм.
L – кол-во лопаток в клапане.

Размеры и масса клапана*

Ø D, мм	L, мм	C, мм	C1, мм	Наличие монтажного люка	Масса, кг (±10%)
100	520				3
125	520				4
140	520				4,2
150	520				4,6
160	570				5
180	570				5,9
200	570	-		+	7
225	570				8
250	620				9
280	620				10
315	620		-		12
355	620				14
400	630				16
450	655	15			19
500	680	25			23
560	710	40			27
630	745	60		-	33
710	775	85			39
800	775	130			41,8
900	775	180			49
1 000	775	230	10		57

** Масса клапана указана без исполнительного механизма и навесных элементов.*

Взрывозащищенное исполнение клапана ЯКП-3 круглого сечения

Электропривод взрывозащищенный ВЭП

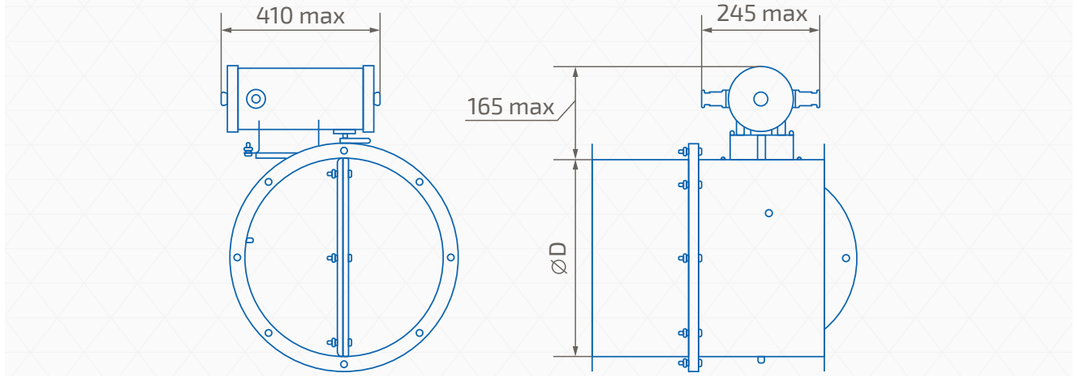

Исполнение без вылета лопаток

В случае комплектации клапана опцией СЕТКА или необходимости использования его в конструктивном исполнении без вылета лопатки при его заказе, после указания его маркировки в строке, заказа нужно дописать «без вылета лопатки». Отсутствие вылета лопатки достигается за счет увеличения глубины корпуса.

Глубина клапана в зависимости от дополнительной комплектации

Ø D, мм	L, мм	
	Канальный	Ниппельный
100	440	520
125	440	520
140	440	520
150	440	520
160	440	570
180	440	570
200	440	570
225	455	570
250	480	620
280	510	620
315	545	620

Ø D, мм	L, мм	
	Канальный	Ниппельный
355	585	620
400	630	630
450	680	680
500	730	730
560	790	790
630	860	860
710	940	940
800	1 030	1 030
900	1 130	1 130
1 000	1 230	1 230

Монтаж клапанов

- При монтаже клапана не допускается деформация его корпуса. Во избежание нарушения работоспособности клапана не допускается попадание в его внутреннюю полость и на токоведущие элементы строительного мусора, краски, побелки и т. д.
- При установке клапана вне проема строительной конструкции или при его стыковке с последней через отрезок воздуховода часть корпуса клапана до плоскости закрытой лопатки и указанный отрезок воздуховода подлежат дополнительной наружной теплозащите согласно проекту.
- Электропривод клапана подлежит полной теплоизоляции с нормируемым пределом огнестойкости при его расположении со стороны теплового воздействия.

Рекомендуемые размеры стенового проема при монтаже клапанов:

- Монтаж канального клапана в стеновое (потолочное) перекрытие – (A+80) и (B+80) мм.
- Монтаж стенового клапана круглого сечения – (D+24) мм при D ≤ 560 мм и (D+100) мм при D ≥ 630 мм.

Монтаж клапана канального типа вне проема строительной конструкции

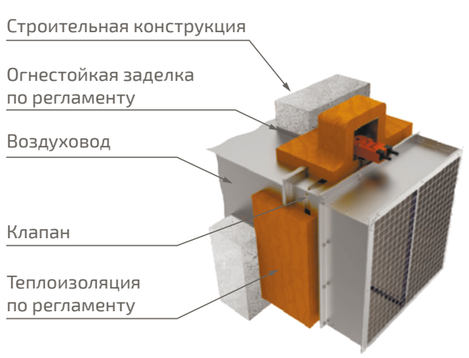

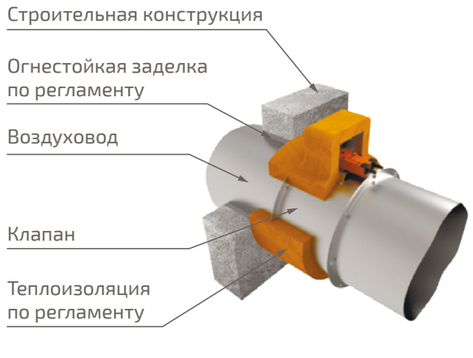

Монтаж клапана стенового типа прямоугольного сечения

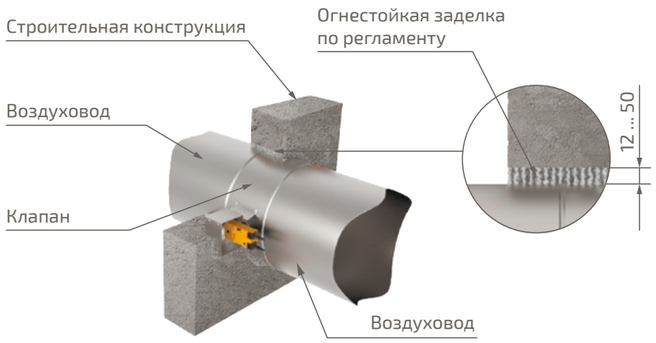

Типоразмерный ряд, живое сечение (м²) и комплектация исполнительным механизмом

Клапаны ЯКП-2-0, ЯКП-3-0 круглого сечения с электроприводом

Ø D, мм	100	125	140	150	160	180	200	225	250	280	315	355	400	450	500	560	630	710	800	900	1 000
Комплектация электроприводом	0,006	0,010	0,012	0,018	0,019	0,022	0,029	0,038	0,047	0,060	0,076	0,097	0,124	0,157	0,194	0,244	0,310	0,394	0,483	0,614	0,761

1 привод усилием 3 Нм 1 привод усилием 7 Нм

Клапаны ЯКП-3-3 круглого сечения с электроприводом и клапаны ЯКП-3-3 круглого сечения с электромагнитом

Ø D, мм	100	125	140	150	160	180	200	225	250	280	315	355	400	450	500	560	630	710	800	900	1 000
Комплектация электроприводом	0,006	0,010	0,012	0,018	0,019	0,022	0,029	0,038	0,047	0,060	0,076	0,097	0,124	0,157	0,194	0,244	0,310	0,394	0,483	0,614	0,761
Комплектация электромагнитом	0,006	0,010	0,012	0,018	0,019	0,022	0,029	0,038	0,047	0,060	0,076	0,097	0,124	0,157	0,194	0,244	0,310	0,394	0,483	0,614	0,761

1 привод усилием 15 Нм 1 электромагнит

** Изготовитель оставляет за собой право вносить изменения в комплектацию без оперативного уведомления заказчика.*

Клапаны ЯКП канального типа круглого сечения

Ø D, мм	Коэффициенты местного сопротивления (Ęкл) клапанов ЯКП круглого сечения
100	1,36
125	0,95
140	0,87
150	0,79
160	0,70
180	0,62
200	0,58
225	0,50
250	0,37
280	0,29
315	0,24

Ø D, мм	Коэффициенты местного сопротивления (Ęкл) клапанов ЯКП круглого сечения
355	0,19
400	0,16
450	0,14
500	0,12
560	0,1
630	0,08
710	0,06
800	0,05
900	0,04
1 000	0,04

Клапаны ЯКП-2, ЯКП-3 канального типа прямоугольного сечения

Коэффициенты местного сопротивления (Ęкл) клапанов ЯКП													
А, мм / В, мм	100	150	200	250	300	350	400	450	500	550	600	650	700
100	2,65	1,83	1,42	1,16	0,98	0,86	0,76	0,69	0,62	0,57	0,53	0,49	0,46
150	2,28	1,58	1,22	1,00	0,85	0,74	0,66	0,59	0,54	0,49	0,46	0,42	0,39
200	2,05	1,42	1,10	0,90	0,76	0,66	0,59	0,53	0,48	0,44	0,41	0,38	0,36
250	1,89	1,31	1,01	0,82	0,70	0,61	0,54	0,49	0,44	0,41	0,38	0,35	0,33
300	1,77	1,22	0,94	0,78	0,66	0,57	0,50	0,46	0,42	0,38	0,35	0,33	0,30
350	1,66	1,16	0,90	0,73	0,62	0,54	0,48	0,43	0,39	0,36	0,34	0,31	0,29
400	1,58	1,10	0,85	0,70	0,59	0,51	0,46	0,41	0,38	0,34	0,32	0,30	0,27
450	1,51	1,06	0,82	0,66	0,57	0,50	0,44	0,39	0,36	0,33	0,30	0,28	0,26
500	1,46	1,02	0,78	0,64	0,54	0,47	0,42	0,38	0,34	0,31	0,29	0,27	0,26
550	1,41	0,98	0,75	0,62	0,53	0,46	0,41	0,37	0,33	0,30	0,28	0,26	0,25
600	1,37	0,94	0,73	0,60	0,51	0,44	0,39	0,35	0,32	0,30	0,27	0,26	0,24
650	1,33	0,92	0,71	0,58	0,50	0,43	0,38	0,34	0,31	0,29	0,26	0,25	0,23
700	1,29	0,90	0,69	0,57	0,48	0,42	0,37	0,34	0,30	0,28	0,26	0,24	0,22
750	1,26	0,87	0,67	0,55	0,46	0,41	0,36	0,33	0,30	0,27	0,25	0,23	0,22
800	1,22	0,86	0,66	0,54	0,46	0,40	0,35	0,32	0,29	0,26	0,25	0,23	0,22
850	1,20	0,83	0,64	0,53	0,45	0,39	0,34	0,31	0,28	0,26	0,24	0,22	0,21
900	1,18	0,82	0,63	0,51	0,44	0,38	0,34	0,30	0,28	0,26	0,23	0,22	0,21
950	1,15	0,80	0,62	0,50	0,43	0,38	0,33	0,30	0,27	0,25	0,23	0,22	0,20
1 000	1,13	0,78	0,61	0,50	0,42	0,37	0,33	0,30	0,26	0,24	0,22	0,21	0,20
1 050	1,11	0,77	0,59	0,49	0,42	0,36	0,32	0,29	0,26	0,24	0,22	0,21	0,19
1 100	1,09	0,76	0,58	0,48	0,41	0,35	0,31	0,28	0,26	0,23	0,22	0,20	0,19
1 150	1,07	0,74	0,58	0,47	0,40	0,34	0,31	0,28	0,26	0,23	0,22	0,20	0,18
1 200	1,06	0,74	0,57	0,46	0,39	0,34	0,30	0,27	0,25	0,23	0,21	0,20	0,18
1 250	1,04	0,72	0,56	0,46	0,38	0,34	0,30	0,27	0,25	0,22	0,21	0,19	0,18
1 300	1,02	0,71	0,55	0,45	0,38	0,34	0,30	0,26	0,24	0,22	0,21	0,19	0,18
1 350	1,01	0,70	0,54	0,44	0,38	0,33	0,29	0,26	0,24	0,22	0,20	0,18	0,18
1 400	1,00	0,70	0,54	0,44	0,37	0,32	0,29	0,26	0,23	0,22	0,20	0,18	0,18
1 450	0,98	0,68	0,53	0,43	0,37	0,32	0,28	0,26	0,23	0,22	0,20	0,18	0,17
1 500	0,98	0,67	0,52	0,42	0,36	0,31	0,28	0,25	0,23	0,21	0,19	0,18	0,17
1 550	0,96	0,66	0,51	0,42	0,36	0,31	0,28	0,25	0,22	0,21	0,19	0,18	0,17
1 600	0,95	0,66	0,51	0,42	0,35	0,30	0,27	0,25	0,22	0,21	0,19	0,18	0,17

Рекомендации по расчету потерь давления на клапане см. одноименный раздел.

Клапаны ЯКП-2, ЯКП-3 канального типа прямоугольного сечения

Коэффициенты местного сопротивления (Ęкл) клапанов ЯКП													
А, мм / В, мм	750	800	850	900	950	1 000	1 050	1 100	1 150	1 200	1 250	1 300	1 350
100	0,43	0,41	0,54	0,52	0,50	0,47	0,45	0,43	0,42	0,40	0,38	0,38	0,36
150	0,38	0,35	0,47	0,45	0,42	0,41	0,39	0,38	0,36	0,34	0,34	0,32	0,31
200	0,34	0,31	0,42	0,40	0,38	0,37	0,35	0,34	0,32	0,31	0,30	0,29	0,28
250	0,31	0,29	0,39	0,37	0,35	0,34	0,32	0,31	0,30	0,29	0,27	0,26	0,26
300	0,29	0,27	0,36	0,34	0,33	0,31	0,30	0,29	0,28	0,26	0,26	0,25	0,24
350	0,27	0,26	0,34	0,33	0,31	0,30	0,29	0,27	0,26	0,26	0,24	0,23	0,22
400	0,26	0,25	0,33	0,31	0,30	0,28	0,27	0,26	0,25	0,24	0,23	0,22	0,22
450	0,25	0,23	0,31	0,30	0,28	0,27	0,26	0,25	0,24	0,23	0,22	0,22	0,21
500	0,24	0,22	0,30	0,29	0,27	0,26	0,25	0,24	0,23	0,22	0,22	0,21	0,20
550	0,23	0,22	0,29	0,28	0,26	0,25	0,24	0,23	0,22	0,22	0,21	0,20	0,19
600	0,22	0,21	0,28	0,26	0,26	0,24	0,23	0,22	0,22	0,21	0,20	0,19	0,18
650	0,22	0,21	0,27	0,26	0,25	0,24	0,22	0,22	0,21	0,20	0,19	0,18	0,18
700	0,21	0,20	0,26	0,26	0,24	0,23	0,22	0,21	0,20	0,19	0,19	0,18	0,18
750	0,21	0,19	0,26	0,25	0,23	0,22	0,22	0,21	0,20	0,19	0,18	0,18	0,17
800	0,20	0,19	0,26	0,24	0,23	0,22	0,21	0,20	0,19	0,18	0,18	0,18	0,17
850	0,20	0,18	0,25	0,23	0,22	0,22	0,21	0,20	0,19	0,18	0,18	0,17	0,16
900	0,19	0,18	0,24	0,23	0,22	0,21	0,20	0,19	0,18	0,18	0,17	0,17	0,16
950	0,19	0,18	0,24	0,22	0,22	0,21	0,20	0,19	0,18	0,18	0,17	0,16	0,16
1 000	0,18	0,18	0,23	0,22	0,21	0,20	0,19	0,18	0,18	0,17	0,17	0,16	0,15
1 050	0,18	0,17	0,23	0,22	0,21	0,20	0,19	0,18	0,18	0,17	0,16	0,16	0,15
1 100	0,18	0,17	0,22	0,22	0,20	0,19	0,18	0,18	0,17	0,17	0,16	0,15	0,15
1 150	0,18	0,17	0,22	0,21	0,20	0,19	0,18	0,18	0,17	0,16	0,16	0,15	0,14
1 200	0,18	0,16	0,22	0,21	0,20	0,19	0,18	0,18	0,17	0,16	0,15	0,15	0,14
1 250	0,17	0,16	0,22	0,21	0,19	0,18	0,18	0,17	0,16	0,16	0,15	0,14	0,14
1 300	0,17	0,16	0,21	0,20	0,19	0,18	0,18	0,17	0,16	0,15	0,15	0,14	0,14
1 350	0,17	0,15	0,21	0,20	0,19	0,18	0,18	0,17	0,16	0,15	0,14	0,14	0,14
1 400	0,16	0,15	0,21	0,19	0,18	0,18	0,17	0,16	0,16	0,15	0,14	0,14	0,14
1 450	0,16	0,15	0,20	0,19	0,18	0,18	0,17	0,16	0,15	0,15	0,14	0,14	0,14
1 500	0,16	0,15	0,20	0,19	0,18	0,18	0,17	0,16	0,15	0,14	0,14	0,14	0,14
1 550	0,16	0,15	0,20	0,19	0,18	0,17	0,17	0,16	0,15	0,14	0,14	0,14	0,13
1 600	0,15	0,14	0,20	0,18	0,18	0,17	0,16	0,15	0,15	0,14	0,14	0,14	0,13

Рекомендации по расчету потерь давления на клапане см. одноименный раздел.

Клапаны ЯКП-2, ЯКП-3 канального типа прямоугольного сечения

Коэффициенты местного сопротивления (Ęкл) клапанов ЯКП													
А, мм / В, мм	1 400	1 450	1 500	1 550	1 600	1 650	1 700	1 750	1 800	1 850	1 900	1 950	2 000
100	0,35	0,34	0,33	0,31	0,31	0,44	0,42	0,40	0,39	0,38	0,38	0,37	0,36
150	0,30	0,29	0,28	0,27	0,26	0,38	0,37	0,34	0,34	0,33	0,32	0,31	0,30
200	0,27	0,26	0,26	0,25	0,24	0,34	0,33	0,31	0,30	0,30	0,29	0,28	0,28
250	0,25	0,24	0,23	0,22	0,22	0,31	0,30	0,29	0,28	0,27	0,26	0,26	0,26
300	0,23	0,22	0,22	0,22	0,21	0,29	0,28	0,27	0,26	0,26	0,25	0,24	0,24
350	0,22	0,22	0,21	0,20	0,19	0,27	0,26	0,26	0,25	0,24	0,23	0,23	0,22
400	0,21	0,20	0,20	0,19	0,18	0,26	0,26	0,24	0,23	0,23	0,22	0,22	0,22
450	0,20	0,19	0,19	0,18	0,18	0,25	0,24	0,23	0,22	0,22	0,22	0,21	0,21
500	0,19	0,18	0,18	0,18	0,17	0,24	0,23	0,22	0,22	0,21	0,21	0,20	0,20
550	0,18	0,18	0,18	0,17	0,17	0,23	0,22	0,22	0,21	0,21	0,20	0,20	0,19
600	0,18	0,18	0,17	0,17	0,16	0,22	0,22	0,21	0,20	0,20	0,19	0,19	0,18
650	0,17	0,17	0,17	0,16	0,15	0,22	0,22	0,20	0,20	0,19	0,18	0,18	0,18
700	0,17	0,17	0,16	0,15	0,15	0,22	0,21	0,20	0,19	0,18	0,18	0,18	0,18
750	0,17	0,16	0,15	0,15	0,14	0,21	0,20	0,19	0,18	0,18	0,18	0,18	0,17
800	0,16	0,16	0,15	0,14	0,14	0,20	0,20	0,18	0,18	0,18	0,18	0,17	0,17
850	0,16	0,15	0,15	0,14	0,14	0,20	0,19	0,18	0,18	0,18	0,17	0,17	0,16
900	0,15	0,15	0,14	0,14	0,14	0,19	0,19	0,18	0,18	0,17	0,17	0,16	0,16
950	0,15	0,14	0,14	0,14	0,14	0,19	0,18	0,18	0,17	0,17	0,16	0,16	0,15
1 000	0,15	0,14	0,14	0,14	0,14	0,18	0,18	0,18	0,17	0,16	0,16	0,16	0,15
1 050	0,14	0,14	0,14	0,14	0,13	0,18	0,18	0,17	0,17	0,16	0,16	0,15	0,15
1 100	0,14	0,14	0,14	0,13	0,13	0,18	0,18	0,17	0,16	0,16	0,15	0,15	0,14
1 150	0,14	0,14	0,14	0,13	0,13	0,18	0,18	0,16	0,16	0,15	0,15	0,15	0,14
1 200	0,14	0,14	0,13	0,13	0,12	0,18	0,17	0,16	0,16	0,15	0,15	0,14	0,14
1 250	0,14	0,14	0,13	0,13	0,12	0,17	0,17	0,16	0,15	0,15	0,14	0,14	0,14
1 300	0,14	0,13	0,13	0,12	0,12	0,17	0,17	0,16	0,15	0,15	0,14	0,14	0,14
1 350	0,14	0,13	0,13	0,12	0,12	0,17	0,16	0,15	0,15	0,14	0,14	0,14	0,14
1 400	0,13	0,13	0,12	0,12	0,12	0,17	0,16	0,15	0,15	0,14	0,14	0,14	0,14
1 450	0,13	0,13	0,12	0,12	0,11	0,16	0,16	0,15	0,14	0,14	0,14	0,14	0,14
1 500	0,13	0,13	0,12	0,12	0,11	0,16	0,16	0,15	0,14	0,14	0,14	0,14	0,13
1 550	0,13	0,12	0,12	0,11	0,11	0,16	0,15	0,14	0,14	0,14	0,14	0,14	0,13
1 600	0,13	0,12	0,12	0,11	0,11	0,16	0,15	0,14	0,14	0,14	0,14	0,13	0,13

Рекомендации по расчету потерь давления на клапане см. одноименный раздел.

Клапаны ЯКП-2 стенового типа прямоугольного сечения

Коэффициенты местного сопротивления (Ęкл) клапанов ЯКП													
А, мм / В, мм	250	300	350	400	450	500	550	600	650	700	750	800	850
300	0,90	0,83	0,70	0,62	0,53	0,50	0,47	0,44	0,42	0,40	0,38	0,35	0,43
350	0,85	0,72	0,63	0,55	0,49	0,46	0,43	0,40	0,38	0,35	0,33	0,32	0,41
400	0,82	0,69	0,59	0,54	0,48	0,45	0,42	0,39	0,37	0,34	0,32	0,31	0,40
450	0,78	0,67	0,58	0,52	0,47	0,43	0,40	0,37	0,35	0,33	0,31	0,30	0,38
500	0,76	0,64	0,55	0,49	0,45	0,42	0,38	0,36	0,34	0,32	0,31	0,29	0,37
550	0,74	0,63	0,54	0,48	0,44	0,40	0,37	0,35	0,33	0,31	0,30	0,28	0,36
600	0,72	0,61	0,52	0,47	0,43	0,39	0,37	0,34	0,32	0,31	0,29	0,27	0,35
650	0,70	0,60	0,51	0,46	0,42	0,38	0,36	0,33	0,31	0,30	0,28	0,27	0,34
700	0,68	0,58	0,50	0,44	0,41	0,37	0,35	0,32	0,31	0,29	0,27	0,26	0,33
750	0,66	0,56	0,49	0,43	0,40	0,37	0,34	0,31	0,30	0,28	0,27	0,26	0,32
800	0,65	0,56	0,48	0,43	0,39	0,36	0,33	0,31	0,30	0,28	0,26	0,26	0,32
850	0,64	0,55	0,47	0,42	0,38	0,35	0,32	0,31	0,29	0,27	0,26	0,25	0,31
900	0,63	0,54	0,46	0,41	0,37	0,35	0,32	0,30	0,28	0,27	0,26	0,25	0,31
950	0,62	0,53	0,46	0,40	0,37	0,34	0,31	0,30	0,28	0,26	0,26	0,24	0,31
1 000	0,62	0,52	0,45	0,40	0,37	0,33	0,31	0,29	0,27	0,26	0,25	0,24	0,30
1 050	0,61	0,52	0,44	0,39	0,36	0,33	0,31	0,29	0,27	0,26	0,25	0,23	0,30
1 100	0,60	0,51	0,43	0,38	0,35	0,32	0,30	0,28	0,26	0,26	0,24	0,23	0,29
1 150	0,59	0,50	0,42	0,38	0,35	0,32	0,30	0,28	0,26	0,25	0,24	0,23	0,29
1 200	0,58	0,49	0,42	0,37	0,34	0,31	0,30	0,27	0,26	0,25	0,24	0,22	0,28
1 250	0,58	0,48	0,42	0,37	0,34	0,31	0,29	0,27	0,26	0,25	0,23	0,22	0,28
1 300	0,57	0,48	0,42	0,37	0,33	0,31	0,29	0,27	0,26	0,24	0,23	0,22	0,27
1 350	0,56	0,48	0,41	0,36	0,33	0,31	0,28	0,26	0,25	0,24	0,23	0,21	0,27
1 400	0,56	0,47	0,41	0,36	0,32	0,30	0,28	0,26	0,25	0,24	0,22	0,21	0,27
1 450	0,55	0,47	0,41	0,35	0,32	0,30	0,28	0,26	0,25	0,23	0,22	0,21	0,26
1 500	0,54	0,46	0,40	0,35	0,31	0,30	0,27	0,26	0,25	0,23	0,22	0,21	0,26
1 550	0,54	0,46	0,40	0,35	0,31	0,29	0,27	0,26	0,24	0,23	0,22	0,21	0,26
1 600	0,54	0,45	0,39	0,34	0,31	0,29	0,27	0,26	0,24	0,23	0,21	0,20	0,26

Рекомендации по расчету потерь давления на клапане см. одноименный раздел.

Клапаны ЯКП-2 стенового типа прямоугольного сечения

Коэффициенты местного сопротивления (Ęкл) клапанов ЯКП													
А, мм / В, мм	900	950	1 000	1 050	1 100	1 150	1 200	1 250	1 300	1 350	1 400	1 450	1 500
300	0,41	0,40	0,38	0,37	0,35	0,34	0,33	0,32	0,31	0,30	0,29	0,28	0,28
350	0,39	0,38	0,36	0,35	0,33	0,32	0,32	0,31	0,30	0,29	0,28	0,27	0,27
400	0,38	0,37	0,35	0,34	0,32	0,31	0,31	0,30	0,29	0,28	0,27	0,26	0,26
450	0,37	0,35	0,34	0,32	0,31	0,31	0,30	0,29	0,28	0,27	0,26	0,26	0,26
500	0,36	0,34	0,33	0,31	0,31	0,30	0,29	0,28	0,27	0,26	0,26	0,25	0,25
550	0,35	0,33	0,31	0,31	0,30	0,29	0,28	0,27	0,26	0,26	0,25	0,25	0,24
600	0,33	0,32	0,31	0,30	0,29	0,28	0,27	0,26	0,26	0,25	0,24	0,24	0,23
650	0,32	0,31	0,31	0,29	0,28	0,27	0,26	0,26	0,25	0,25	0,24	0,23	0,23
700	0,32	0,31	0,30	0,29	0,27	0,26	0,26	0,26	0,25	0,24	0,23	0,23	0,22
750	0,31	0,30	0,29	0,28	0,27	0,26	0,26	0,25	0,24	0,23	0,23	0,22	0,21
800	0,31	0,30	0,28	0,27	0,26	0,26	0,25	0,24	0,24	0,23	0,22	0,22	0,21
850	0,30	0,29	0,28	0,27	0,26	0,26	0,25	0,24	0,23	0,22	0,22	0,21	0,21
900	0,30	0,28	0,27	0,26	0,26	0,25	0,24	0,23	0,23	0,22	0,21	0,21	0,20
950	0,29	0,28	0,27	0,26	0,26	0,25	0,24	0,23	0,22	0,22	0,21	0,20	0,20
1 000	0,29	0,27	0,26	0,26	0,25	0,24	0,23	0,23	0,22	0,21	0,21	0,20	0,20
1 050	0,28	0,27	0,26	0,26	0,25	0,24	0,23	0,22	0,22	0,21	0,20	0,20	0,20
1 100	0,28	0,26	0,26	0,25	0,24	0,23	0,23	0,22	0,21	0,21	0,20	0,20	0,20
1 150	0,27	0,26	0,26	0,25	0,24	0,23	0,22	0,22	0,21	0,20	0,20	0,20	0,20
1 200	0,27	0,26	0,26	0,25	0,24	0,23	0,22	0,21	0,21	0,20	0,20	0,20	0,19
1 250	0,27	0,26	0,25	0,24	0,23	0,22	0,22	0,21	0,20	0,20	0,20	0,20	0,19
1 300	0,26	0,26	0,25	0,24	0,23	0,22	0,21	0,21	0,20	0,20	0,20	0,19	0,19
1 350	0,26	0,26	0,25	0,24	0,23	0,22	0,21	0,20	0,20	0,20	0,20	0,19	0,19
1 400	0,26	0,25	0,24	0,23	0,22	0,22	0,21	0,20	0,20	0,20	0,19	0,19	0,18
1 450	0,26	0,25	0,24	0,23	0,22	0,21	0,21	0,20	0,20	0,20	0,19	0,19	0,18
1 500	0,26	0,25	0,24	0,23	0,22	0,21	0,20	0,20	0,20	0,20	0,19	0,19	0,18
1 550	0,26	0,24	0,23	0,23	0,22	0,21	0,20	0,20	0,20	0,19	0,19	0,18	0,18
1 600	0,25	0,24	0,23	0,22	0,21	0,21	0,20	0,20	0,20	0,19	0,19	0,18	0,18

Рекомендации по расчету потерь давления на клапане см. одноименный раздел.

Клапаны ЯКП-2 стенового типа прямоугольного сечения

Коэффициенты местного сопротивления (Ęкл) клапанов ЯКП										
А, мм / В, мм	1 550	1 600	1 650	1 700	1 750	1 800	1 850	1 900	1 950	2 000
300	0,27	0,27	0,36	0,35	0,33	0,32	0,31	0,31	0,30	0,30
350	0,27	0,26	0,34	0,33	0,32	0,31	0,31	0,30	0,29	0,29
400	0,26	0,25	0,33	0,32	0,31	0,30	0,30	0,29	0,28	0,28
450	0,25	0,24	0,31	0,31	0,30	0,29	0,29	0,28	0,27	0,27
500	0,24	0,23	0,31	0,30	0,29	0,28	0,27	0,27	0,26	0,26
550	0,23	0,23	0,30	0,29	0,28	0,27	0,27	0,26	0,26	0,26
600	0,23	0,22	0,29	0,28	0,27	0,26	0,26	0,26	0,26	0,25
650	0,22	0,21	0,28	0,28	0,26	0,26	0,26	0,25	0,25	0,24
700	0,21	0,21	0,28	0,27	0,26	0,26	0,25	0,25	0,24	0,24
750	0,21	0,20	0,27	0,26	0,26	0,25	0,25	0,24	0,24	0,23
800	0,20	0,20	0,26	0,26	0,25	0,25	0,24	0,24	0,23	0,23
850	0,20	0,20	0,26	0,26	0,25	0,24	0,24	0,23	0,23	0,22
900	0,20	0,20	0,26	0,26	0,24	0,24	0,23	0,23	0,22	0,22
950	0,20	0,20	0,26	0,25	0,24	0,23	0,23	0,22	0,22	0,21
1 000	0,20	0,20	0,25	0,25	0,24	0,23	0,22	0,22	0,22	0,21
1 050	0,20	0,19	0,25	0,24	0,23	0,23	0,22	0,22	0,21	0,21
1 100	0,19	0,19	0,25	0,24	0,23	0,22	0,22	0,21	0,21	0,20
1 150	0,19	0,19	0,24	0,24	0,22	0,22	0,21	0,21	0,21	0,20
1 200	0,19	0,18	0,24	0,23	0,22	0,22	0,21	0,21	0,20	0,20
1 250	0,19	0,18	0,23	0,23	0,22	0,21	0,21	0,20	0,20	0,20
1 300	0,18	0,18	0,23	0,23	0,22	0,21	0,21	0,20	0,20	0,20
1 350	0,18	0,18	0,23	0,22	0,21	0,21	0,20	0,20	0,20	0,20
1 400	0,18	0,18	0,23	0,22	0,21	0,21	0,20	0,20	0,20	0,20
1 450	0,18	0,17	0,22	0,22	0,21	0,20	0,20	0,20	0,20	0,20
1 500	0,18	0,17	0,22	0,22	0,21	0,20	0,20	0,20	0,20	0,19
1 550	0,17	0,17	0,22	0,21	0,20	0,20	0,20	0,20	0,20	0,19
1 600	0,17	0,17	0,22	0,21	0,20	0,20	0,20	0,20	0,19	0,19

Рекомендации по расчету потерь давления на клапане см. одноименный раздел.

Клапаны ЯКП-3 стенового типа прямоугольного сечения

Коэффициенты местного сопротивления (Ęкл) клапанов ЯКП													
А, мм / В, мм	300	350	400	450	500	550	600	650	700	750	800	850	900
300	0,94	0,86	0,73	0,64	0,55	0,52	0,49	0,46	0,44	0,42	0,40	0,36	0,45
350	0,88	0,75	0,66	0,57	0,51	0,48	0,45	0,42	0,40	0,36	0,34	0,33	0,43
400	0,85	0,72	0,61	0,56	0,50	0,47	0,44	0,41	0,38	0,35	0,33	0,32	0,42
450	0,81	0,70	0,60	0,54	0,49	0,45	0,42	0,38	0,36	0,34	0,32	0,31	0,40
500	0,79	0,67	0,57	0,51	0,47	0,44	0,40	0,37	0,35	0,33	0,32	0,30	0,38
550	0,77	0,66	0,56	0,50	0,46	0,42	0,38	0,36	0,34	0,32	0,31	0,29	0,37
600	0,75	0,63	0,54	0,49	0,45	0,41	0,38	0,35	0,33	0,32	0,30	0,28	0,36
650	0,73	0,62	0,53	0,48	0,44	0,40	0,37	0,34	0,32	0,31	0,29	0,28	0,35
700	0,71	0,60	0,52	0,46	0,43	0,38	0,36	0,33	0,32	0,30	0,28	0,27	0,34
750	0,69	0,58	0,51	0,45	0,42	0,38	0,35	0,32	0,31	0,29	0,28	0,27	0,33
800	0,67	0,58	0,50	0,45	0,41	0,37	0,34	0,32	0,31	0,29	0,27	0,27	0,33
850	0,68	0,57	0,49	0,44	0,40	0,36	0,33	0,32	0,30	0,28	0,27	0,26	0,32
900	0,66	0,56	0,48	0,43	0,38	0,36	0,33	0,31	0,29	0,28	0,27	0,26	0,32
950	0,64	0,55	0,48	0,42	0,38	0,35	0,32	0,31	0,29	0,27	0,27	0,25	0,32
1 000	0,64	0,54	0,47	0,42	0,38	0,34	0,32	0,30	0,28	0,27	0,26	0,25	0,31
1 050	0,63	0,54	0,46	0,41	0,37	0,34	0,32	0,30	0,28	0,27	0,26	0,24	0,31
1 100	0,62	0,53	0,45	0,40	0,36	0,33	0,31	0,29	0,27	0,27	0,25	0,24	0,30
1 150	0,61	0,52	0,44	0,40	0,36	0,33	0,31	0,29	0,27	0,26	0,25	0,24	0,30
1 200	0,60	0,51	0,44	0,38	0,35	0,32	0,31	0,28	0,27	0,26	0,25	0,23	0,29
1 250	0,60	0,50	0,44	0,38	0,35	0,32	0,30	0,28	0,27	0,26	0,24	0,23	0,29
1 300	0,59	0,50	0,44	0,38	0,34	0,32	0,30	0,28	0,27	0,25	0,24	0,23	0,28
1 350	0,58	0,50	0,43	037	0,34	0,32	0,29	0,27	0,26	0,25	0,24	0,22	0,28
1 400	0,58	0,49	0,43	0,37	0,33	0,31	0,29	0,27	0,26	0,25	0,23	0,22	0,28
1 450	0,57	0,49	0,43	0,36	0,33	0,31	0,29	0,27	0,26	0,24	0,23	0,22	0,27
1 500	0,56	0,48	0,42	0,36	0,32	0,31	0,28	0,27	0,26	0,24	0,23	0,22	0,27
1 550	0,56	0,48	0,42	0,36	0,32	0,30	0,28	0,27	0,25	0,24	0,23	0,22	0,27
1 600	0,56	0,47	0,41	0,35	0,32	0,30	0,28	0,27	0,25	0,24	0,22	0,21	0,27

Рекомендации по расчету потерь давления на клапане см. одноименный раздел.

Клапаны ЯКП-3 стенового типа прямоугольного сечения

Коэффициенты местного сопротивления (Ęкл) клапанов ЯКП													
А, мм / В, мм	950	1 000	1 050	1 100	1 150	1 200	1 250	1 300	1 350	1 400	1 450	1 500	1 550
300	0,43	0,42	0,40	0,38	0,36	0,35	0,34	0,33	0,32	0,31	0,30	0,29	0,29
350	0,41	0,40	0,37	0,36	0,34	0,33	0,33	0,32	0,31	0,30	0,29	0,28	0,28
400	0,40	0,38	0,36	0,35	0,33	0,32	0,32	0,31	0,30	0,29	0,28	0,27	0,27
450	0,38	0,36	0,35	0,33	0,32	0,32	0,31	0,30	0,29	0,28	0,27	0,27	0,27
500	0,37	0,35	0,34	0,32	0,32	0,31	0,30	0,29	0,28	0,27	0,27	0,26	0,26
550	0,36	0,34	0,32	0,32	0,31	0,30	0,29	0,28	0,27	0,27	0,26	0,26	0,25
600	0,34	0,33	0,32	0,31	0,30	0,29	0,28	0,27	0,27	0,26	0,25	0,25	0,24
650	0,33	0,32	0,32	0,30	0,29	0,28	0,27	0,27	0,26	0,26	0,25	0,24	0,24
700	0,33	0,32	0,31	0,30	0,28	0,27	0,27	0,27	0,26	0,25	0,24	0,24	0,23
750	0,32	0,31	0,30	0,29	0,28	0,27	0,27	0,26	0,25	0,24	0,24	0,23	0,22
800	0,32	0,31	0,29	0,28	0,27	0,27	0,26	0,25	0,25	0,24	0,23	0,23	0,22
850	0,31	0,30	0,29	0,28	0,27	0,27	0,26	0,25	0,24	0,23	0,23	0,22	0,22
900	0,31	0,29	0,28	0,27	0,27	0,26	0,25	0,24	0,24	0,23	0,22	0,22	0,21
950	0,30	0,29	0,28	0,27	0,27	0,26	0,25	0,24	0,23	0,23	0,22	0,21	0,21
1 000	0,30	0,28	0,27	0,27	0,26	0,25	0,24	0,24	0,23	0,22	0,22	0,21	0,21
1 050	0,29	0,28	0,27	0,27	0,26	0,25	0,24	0,23	0,23	0,22	0,21	0,21	0,21
1 100	0,29	0,27	0,27	0,26	0,25	0,24	0,24	0,23	0,22	0,22	0,21	0,21	0,21
1 150	0,28	0,27	0,27	0,26	0,25	0,24	0,23	0,23	0,22	0,21	0,21	0,21	0,21
1 200	0,28	0,27	0,27	0,26	0,25	0,24	0,23	0,22	0,22	0,21	0,21	0,21	0,20
1 250	0,28	0,27	0,26	0,25	0,24	0,23	0,23	0,22	0,21	0,21	0,21	0,21	0,20
1 300	0,27	0,27	0,26	0,25	0,24	0,23	0,22	0,22	0,21	0,21	0,21	0,20	0,20
1 350	0,27	0,27	0,26	0,25	0,24	0,23	0,22	0,21	0,21	0,21	0,21	0,20	0,20
1 400	0,27	0,26	0,25	0,24	0,23	0,23	0,22	0,21	0,21	0,21	0,20	0,20	0,19
1 450	0,27	0,26	0,25	0,24	0,23	0,22	0,22	0,21	0,21	0,21	0,20	0,20	0,19
1 500	0,27	0,26	0,25	0,24	0,23	0,22	0,21	0,21	0,21	0,21	0,20	0,20	0,19
1 550	0,27	0,25	0,24	0,23	0,22	0,21	0,21	0,21	0,20	0,20	0,20	0,19	0,19
1 600	0,26	0,25	0,24	0,23	0,22	0,22	0,21	0,21	0,21	0,20	0,20	0,19	0,19

Рекомендации по расчету потерь давления на клапане см. одноименный раздел.

Клапаны ЯКП-3 стенового типа прямоугольного сечения

Коэффициенты местного сопротивления (Ęкл) клапанов ЯКП									
А, мм / В, мм	1 600	1 650	1 700	1 750	1 800	1 850	1 900	1 950	2 000
300	0,28	0,28	0,37	0,36	0,34	0,33	0,32	0,32	0,31
350	0,28	0,27	0,35	0,34	0,33	0,32	0,32	0,31	0,30
400	0,27	0,26	0,34	0,33	0,32	0,31	0,31	0,30	0,29
450	0,26	0,25	0,32	0,32	0,31	0,30	0,30	0,29	0,28
500	0,25	0,24	0,32	0,31	0,30	0,29	0,28	0,28	0,27
550	0,24	0,24	0,31	0,30	0,29	0,28	0,28	0,27	0,27
600	0,24	0,23	0,30	0,29	0,28	0,27	0,27	0,27	0,27
650	0,23	0,22	0,29	0,29	0,27	0,27	0,27	0,26	0,26
700	0,22	0,22	0,29	0,28	0,27	0,27	0,26	0,26	0,25
750	0,22	0,21	0,28	0,27	0,27	0,26	0,26	0,25	0,25
800	0,21	0,21	0,27	0,27	0,26	0,26	0,25	0,25	0,24
850	0,21	0,21	0,27	0,27	0,26	0,25	0,25	0,24	0,24
900	0,21	0,21	0,27	0,27	0,25	0,25	0,24	0,24	0,23
950	0,21	0,21	0,27	0,26	0,25	0,24	0,24	0,23	0,23
1 000	0,21	0,21	0,26	0,26	0,25	0,24	0,23	0,23	0,23
1 050	0,21	0,20	0,26	0,25	0,24	0,24	0,23	0,23	0,22
1 100	0,20	0,20	0,26	0,25	0,24	0,23	0,23	0,22	0,22
1 150	0,20	0,20	0,25	0,25	0,23	0,23	0,22	0,22	0,22
1 200	0,20	0,19	0,25	0,24	0,23	0,23	0,22	0,22	0,21
1 250	0,20	0,19	0,24	0,24	0,23	0,22	0,22	0,21	0,21
1 300	0,19	0,19	0,24	0,24	0,23	0,22	0,22	0,21	0,21
1 350	0,19	0,19	0,24	0,23	0,22	0,22	0,21	0,21	0,21
1 400	0,19	0,19	0,24	0,23	0,22	0,22	0,21	0,21	0,21
1 450	0,19	0,18	0,23	0,23	0,22	0,21	0,21	0,21	0,21
1 500	0,19	0,18	0,23	0,23	0,22	0,21	0,21	0,21	0,21
1 550	0,18	0,18	0,23	0,22	0,21	0,21	0,21	0,21	0,21
1 600	0,18	0,18	0,23	0,22	0,21	0,21	0,21	0,21	0,20

Рекомендации по расчету потерь давления на клапане см. одноименный раздел.

ЯКП-3 стеновой прямоугольного сечения

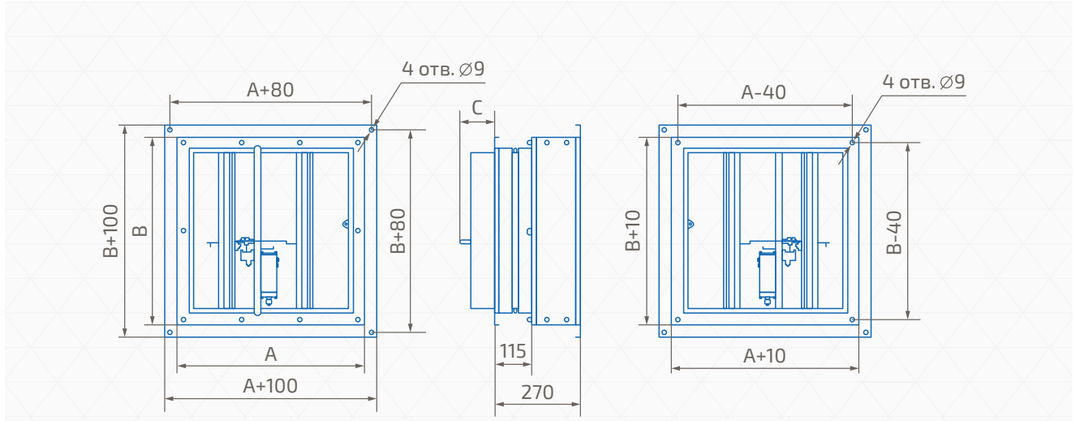

C – вылет лопатки за габарит корпуса, мм.
N – кол–во лопаток в клапане, шт.

Минимальные и максимальные размеры клапана*

А, мм	В, мм
300 … 2 000 (при комплектации электроприводом)	300 … 1 600
350 … 2 000 (при комплектации электромагнитным приводом)	

Масса клапана**

А х В, мм	300 х 300	700 х 700	1 000 х 1 000	1 200 х 1 200	1 500 х 1 500	2 000 х 1 600
Масса, кг ± 10%	10	28	45	57	76	98

Количество лопаток и их вылет за габарит корпуса при комплектации электроприводом

А, мм	N, мм	С, шт
300 ≤ А ≤ 410	1	65
410 ≤ А ≤ 500	1	А–350
500 ≤ А ≤ 650	2	120
650 ≤ А ≤ 700	2	А/2–205
700 ≤ А ≤ 800	2	А/2–220
800 ≤ А ≤ 950	3	120
950 ≤ А ≤ 1 050	3	А/3–185
1 050 ≤ А ≤ 1 150	3	А/3–200
1 150 ≤ А ≤ 1 300	4	120
1 300 ≤ А ≤ 1 400	4	А/4–175
1 400 ≤ А ≤ 1 550	4	А/2–210
1 550 ≤ А ≤ 1 650	5	130
1 650 ≤ А ≤ 1 750	5	А/5–200
1 750 ≤ А ≤ 1 850	6	130
1 850 ≤ А ≤ 2 000	6	А/6–185

** Возможно кассетное изготовление клапанов.*
*** Масса клапана указана без исполнительного механизма и навесных элементов.*

Количество лопаток и их вылет за габарит корпуса при комплектации электромагнитным приводом назначения «0»

A, мм	N, мм	C, шт
350 ≤ A ≤ 450	1	A–305
450 ≤ A ≤ 600	1	A–350
600 ≤ A ≤ 700	2	A/2–165
700 ≤ A ≤ 900	2	A/2–260
900 ≤ A ≤ 1 100	3	A/3–195
1 100 ≤ A ≤ 1 200	3	A/3–240
1 200 ≤ A ≤ 1 400	4	A/4–185
1 400 ≤ A ≤ 1 600	4	A/4–230
1 600 ≤ A ≤ 1 800	5	A/5–185
1 800 ≤ A ≤ 2 000	6	A/6–180

Количество лопаток и их вылет за габарит корпуса при комплектации электромагнитным приводом назначения «3»

A, мм	N, мм	C, шт
350 ≤ A ≤ 460	1	115
460 ≤ A ≤ 600	1	A–355
600 ≤ A ≤ 820	2	150
820 ≤ A ≤ 900	2	A/2–260
900 ≤ A ≤ 1 170	3	150
1 170 ≤ A ≤ 1 200	3	A/3–240
1 200 ≤ A ≤ 1 520	4	145
1 520 ≤ A ≤ 1 600	4	A/4–230
1 600 ≤ A ≤ 1 800	5	150
1 800 ≤ A ≤ 2 000	5	150

*** Масса клапана указана без исполнительного механизма и навесных элементов.*

Кассетное исполнение клапана ЯКП-3 прямоугольного сечения стенового типа

В случае, когда размер клапана попадает в зоны 2, 3, 4 (см. таблицу ниже), клапан будет изготовлен в кассетном исполнении. Например, при заказе клапана размером 2 700 х 1 200 мм будет изготовлено два клапана размером 1 300 х 1 200 мм (2 700/2–50), при заказе клапана размером 1 500 х 2 200 мм будет изготовлено два клапана размером 1 500 х 1 050 мм (2 200/2–50), а при заказе клапана размером 2 700 х 2 500 мм будет изготовлено четыре клапана размером 1 300 х 1 200 мм (2 700/2–50 х 2 500/2–50) и соединены между собой.

Такие клапаны дополнительно оснащаются швеллерами и соединительными накладками и поступают к заказчику в полностью собранном виде, кроме случаев, когда размеры клапана превышают максимально допустимые размеры для транспортировки.

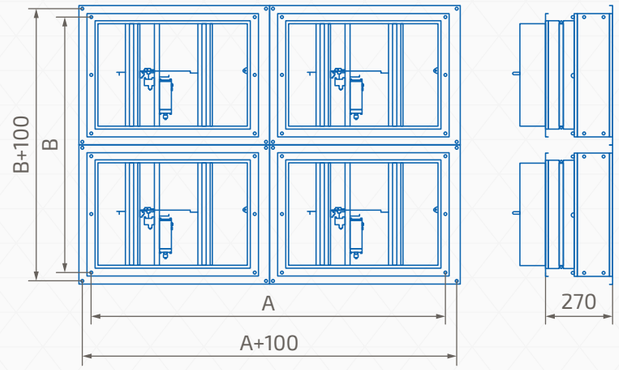

Размеры и количество клапанов в односекционном и кассетном исполнениях

B, мм \ A, мм	300 … 2 000	2 001 … 4 100
300 … 1 600	1	2
1 601 … 3 300	3	4

1. клапан в односекционном исполнении
2. кассета из двух клапанов по ширине A
3. кассета из двух клапанов по высоте B
4. кассета из четырех клапанов по ширине A и высоте B

ЯКП-3 для метрополитена и тоннельной вентиляции

Назначение

Клапаны противопожарные ЯКП-3 для метрополитена предназначены для эксплуатации в тоннелях, вентиляционных шахтах и вентиляционных сбойках системы тоннельной вентиляции метрополитена для регулирования и перекрытия воздушного потока и устанавливаются в месте примыкания вентиляционного канала к вентиляционной шахте. Соответствуют требованиям СП 120.13330.2012 метрополитены.

Предел огнестойкости:

- EI 120
- E 120

Применяются в качестве:

- нормально открытых EI 120
- нормально закрытых EI 120

Клапаны выдерживают работу в аварийном режиме при температуре +200°С и не выделяют вредных веществ при дальнейшем повышении температуры.

Исполнение:

- общепромышленное (Н)
- коррозионностойкое (К)

Клапаны выдерживают работу в аварийном режиме при температуре +200°С и не выделяют вредных веществ при дальнейшем повышении температуры.

Конструкция:

Клапаны изготавливаются из оцинкованной (общепромышленное исполнение «Н») или нержавеющей (коррозионностойкое исполнение «К») листовой стали толщиной 3 мм.

Корпус таких клапанов сдвоенный: между фланцами полукорпусов установлены термостойкие проставки. Лопатки клапана поворотного типа установлены на осях в подшипниках скольжения и не имеют вылет за габарит корпуса при их полном открытии.

Клапаны комплектуются монтажной рамой для приварки, между фланцами рамы и корпуса установлены термоизоляционные проставки. Клапаны ЯКП-3 отличаются только конструкцией лопаток, которая позволяет достичь предела огнестойкости для клапана – EI 120. В закрытом положении клапаны обеспечивают перекрытие воздушного проема с плотностью согласно ГОСТ Р53301-2013 «Клапаны противопожарные вентиляционных систем. Метод испытаний на огнестойкость» – удельное сопротивление клапана дымогазопроницанию не менее 1,6х103 м³/кг.

Клапаны предназначены для работы в системах со статическим давлением не более 5 000 Па и скоростью рабочей среды в сечении клапана не более 30 м/с.

Клапан комплектуется электроприводом МЭО на 220В или 380В, который оснащен контактными концевыми выключателями и имеет возможность ручного управления. Электропривод дополнительно защищен защитным кожухом. Вид климатического исполнения клапана У3 по ГОСТ 15150-69.

Габаритные размеры ЯКП-3 канальный прямоугольного сечения

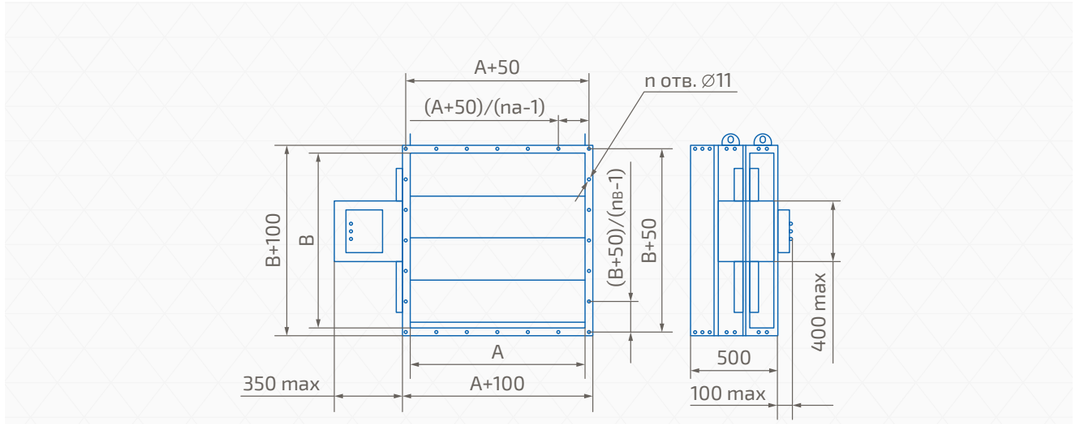

n – кол-во отверстий во фланцах клапана с одной стороны, шт. n=2x(nа+nв)-4.
nа – кол-во отверстий в одном горизонтальном ряду, шт.
nв – кол-во отверстий в одном вертикашльном ряду, шт.

Минимальные и максимальные размеры клапана*

A, мм	B, мм
500 … 2 500	500 … 2 500

Масса клапана**

A x B, мм	500 x 500	1 000 x 1 000	1 500 x 1 500	2 000 x 2 000	2 500 x 2 500
Масса, кг ± 10%	70	162	270	440	600

Количество отверстий во фланцах клапана***

A (B), мм	nа (nв), шт
A (B) ≤ 150	2
150 ≤ A (B) ≤ 350	3
350 ≤ A (B) ≤ 600	4
600 ≤ A (B) ≤ 700	5
700 ≤ A (B) ≤ 950	6
950 ≤ A (B) ≤ 1 200	7
1 200 ≤ A (B) ≤ 1 300	8
1 300 ≤ A (B) ≤ 1 400	9
1 400 ≤ A (B) ≤ 1 700	10
1 700 ≤ A (B) ≤ 2 000	11
2 000 ≤ A (B) ≤ 2 500	12

Коэффициент местного сопротивления клапана для конкретного типоразмера предоставляется по запросу.

** Возможно кассетное изготовление клапанов.*
*** Масса клапана указана без исполнительного механизма и навесных элементов.*
**** Отверстия в углах клапана учтены одновременно в обоих рядах.*

Кассетное исполнение клапана ЯКП-3 для метрополитена

В случае, когда размер клапана попадает в зоны 2–8 (см. таблицу ниже), клапан будет изготовлен в кассетном исполнении. Например, при заказе клапана размером 2 700 х 1 000 мм будет изготовлено два клапана размером 1 300 х 1 000 мм (2 700/2–50), при заказе клапана размером 1 500 х 2 800 мм будет изготовлено два клапана размером 1 500 х 1 350 мм (2 800/2–50), а при заказе клапана размером 3 000 х 4 000 мм будет изготовлено четыре клапана размером 1 450 х 1 950 мм (3 000/2–50 х 4 000/2–50) и соединены между собой. Такие клапаны поступают к заказчику в полностью собранном виде, кроме случаев, когда размеры клапана превышают максимально допустимые размеры для транспортировки.

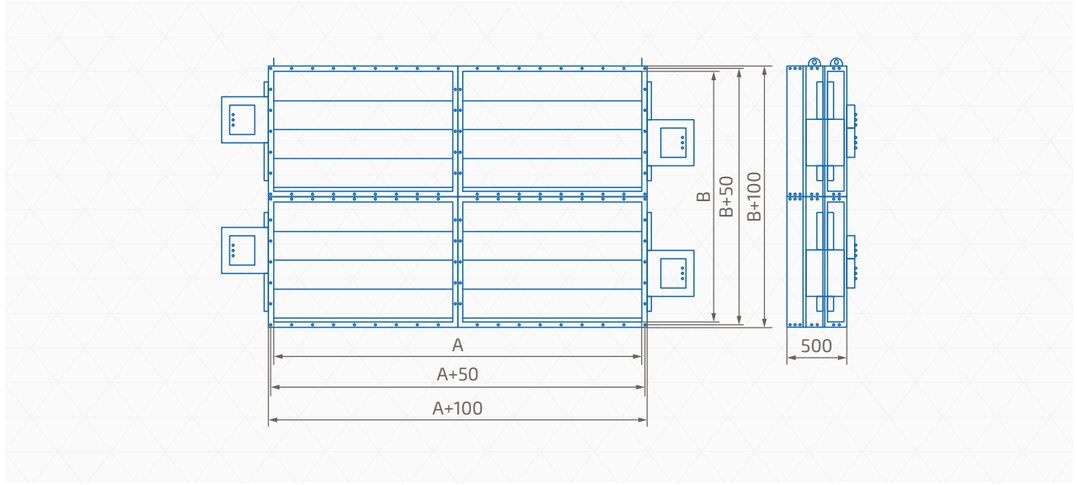

Размеры и количество клапанов в односекционном и кассетном исполнениях

B, мм \ A, мм	500 … 2 500	2 501 … 5 100
500 … 2 500	1	2
2 501 … 5 100	3	4
5 101 … 7 700	5	6
7 701 … 10 300	7	8

1. клапан в односекционном исполнении
2. кассета из двух клапанов по ширине А
3. кассета из двух клапанов по высоте В
4. кассета из четырех клапанов по ширине А и высоте В
5. кассета из трех клапанов по высоте В
6. кассета из шести клапанов по ширине А и высоте В
7. кассета из четырех клапанов по высоте В
8. кассета из восьми клапанов по ширине А и высоте В

Клапаны дымовые ЯКД-3

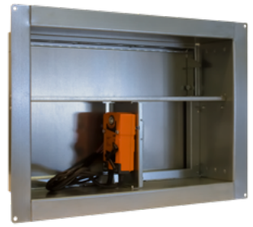

Назначение:

Клапаны дымовые ЯКД-3 предназначены для автоматического перекрытия вентиляционных каналов или проемов в ограждающих строительных конструкциях зданий, и устанавливаются в системах вытяжной противодымной вентиляции. Предназначены для систем со скоростью воздушного потока не более 13 м/с и статическим давлением не превышающем 700 Па.

По функциональному назначению применяются в качестве:

- дымовых (Д)

Предел огнестойкости:

- E 120

Преимущества:

- компактная конструкция
- небольшая глубина корпуса
- невысокая масса изделия

Обозначение характеристик

ЯКД–3–600х400–С–МВ220 (Belimo)–ВН–КК*

- Клапан ЯКД–3 (E120)
- Рабочее сечение: А – ширина, мм; В – высота, мм. Для круглых клапанов указывается ∅ диаметр, мм
- Тип клапана: К – канальное исполнение с двумя фланцами; С – стеновое исполнение с одним фланцем
- Тип привода: ЭМП24/ЭМП220 – электромагнит на 24В/220В; МВ24 (Belimo)/МВ220 (Belimo) – электропривод Belimo на 24В/220В; МВ24/МВ220 – электропривод аналог фирмы Belimo на 24В/220В; MS24/MS220 – электропривод Siemens на 24В/220В
- Размещение привода: ВН – внутри клапана; СН – снаружи клапана (кроме типа привода ЭМП24/ЭМП220)
- Клеммная коробка: К – клеммная колодка (кроме типа привода ЭМП24/ЭМП220, так как поставляется по умолчанию с данным типом привода); КК – клеммная коробка; 0 – не комплектуется

* *При установке клапана горизонтально, в конце маркировки добавляется «Г». При установке клапана вертикально маркировка не меняется.*

Технические характеристики

Наименование параметра	Норма	
Предел огнестойкости, не менее	E 120	
Удельное сопротивление дымогазопроницанию, м³/кг (для сечения AxB, мм)		
250 x 250 … 500 x 500	не менее 10 300	
Более 500 x 500 … 1 000 x 1 000	11 000 … 23 000	
Более 1 000 x 1 000 … 1 500 x 1 500	более 23 000	
Инерционность срабатывания, секунд, не более		
С электромагнитом	5	
С электроприводом Belimo/Siemens	30/150	
Номинальное напряжение питания, В:		
Для питания электропривода Belimo	=24 или ~24 или ~220 (50 Гц)	
Для питания электропривода Siemens	~24 или ~220 (50 Гц)	
Для питания электромагнитного привода	=24 или ~220 (50 Гц)	
Для питания цепей контроля положения: Belimo и электромагнитного привода Siemens	=24 или ~24 или ~220 (50 Гц) ~24 или ~220 (50 Гц)	
Потребляемая мощность вт, не более	24В	220В
Электромагнита	40	60
Электропривода	7,5	5
Степень защиты корпуса		
Электромагнита	IP42	
Электропривода	IP54	

Эксплуатация

Вид климатического исполнения УХЛ3* по ГОСТ 15150, при отсутствии прямого воздействия солнечного излучения, атмосферных осадков и конденсации влаги на клапане и его элементах.

** Температура эксплуатации клапанов, оснащенных электроприводами, соответствует температуре эксплуатации, заявленной фирмой производителем для данного электропривода. По специальному заказу для увеличения нижнего предела температуры эксплуатации возможно изготовление клапана с подогревом электропривода.*

Клапаны ЯКД-3 с электромагнитом

Конструкция:

- Исполнительный механизм – электромагнит питанием 24 или 220В с приводными пружинами, размещается внутри клапана всегда на ширине клапана – размер А.
- Корпус – коробчатый, стенового или канального типа, глубина корпуса 160 мм.
- Лопатка – листовая поворотного типа с замковым уплотнением, устанавливается в корпусе на осях, угол открытия лопатки 90°. В открытом положении имеет вылет за габарит корпуса в сторону канала (шахты) дымоудаления.
- Клапан ЯКД–3 с электромагнитом предназначен для вертикальной установки (лопатка открывается «сверху-вниз», ось вращения лопатки горизонтальна) в воздуховодах, шахтах, стеновых вертикальных конструкциях. Допускается установка клапана с вертикальным расположением оси вращения лопатки (открытая лопатка не перекрывает сечение шахты дымоудаления) при условии, что размер В ≤ 600 мм. Клапан ЯКД–3–Г с электромагнитом только для горизонтальной установки (лопатка открывается «снизу-вверх») на вертикальные участки воздуховодов, потолочные перекрытия и т. п. Клапаны ЯКД–3 оборудованы универсальным исполнительным механизмом, содержащем электромагнит, фиксирующий замок, конечный выключатель и клеммную колодку.

ЯКД-3 стеновой вертикальной установки (электромагнит внутри)

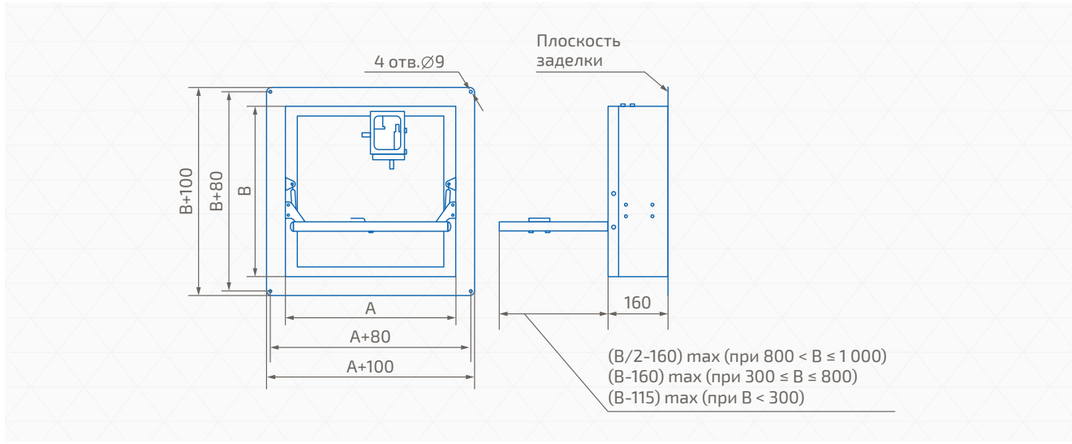

ЯКД-3-Г стеновой горизонтальной установки (электромагнит внутри)

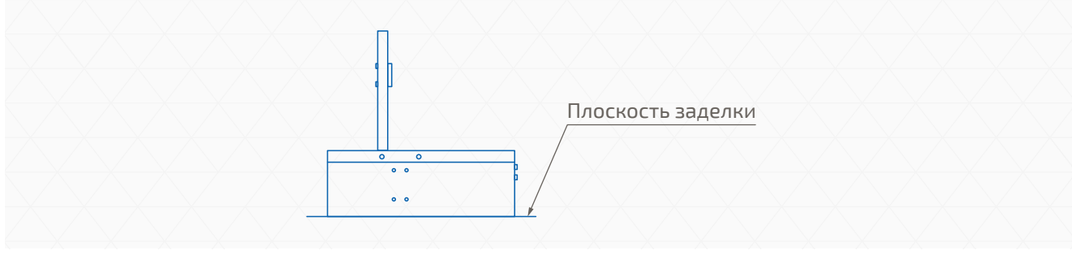

Минимальные и максимальные размеры клапана*

A, мм	B, мм
250 … Amax**	250 … Bmax**

Масса клапана***

AxB, мм	300 x 300	450 x 450	600 x 600	800 x 800	1 000 x 800
Масса, кг (±10%)	5,8	9	13,3	19,4	22,7

ЯКД-3 канальный вертикальной установки (электромагнит внутри)

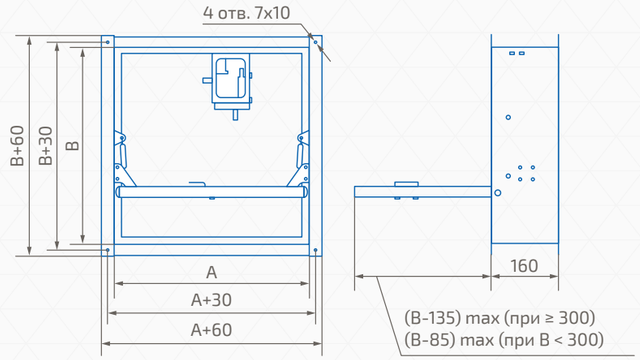

ЯКД-3-Г канальный горизонтальной установки (электромагнит внутри)

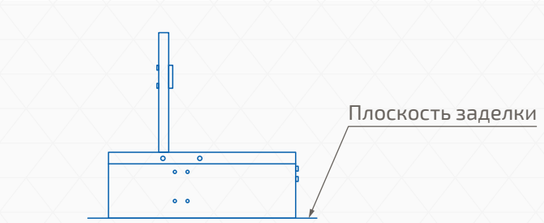

Минимальные и максимальные размеры клапана*

A, мм	B, мм
250 … Amax**	250 … Bmax**

Масса клапана***

AxB, мм	300 x 300	450 x 450	600 x 600	800 x 800	1 000 x 800
Масса, кг (±10%)	5,9	9,3	13,8	20	23,5

** Возможно кассетное изготовление клапанов.*
*** Максимальные размеры клапана в односекционном исполнении согласно зоны 1 раздела «Типоразмерный ряд клапанов в кассетном исполнении».*
**** Масса клапана без исполнительного механизма и навесных элементов.*

Клапаны ЯКД-3 с электроприводом

Конструкция:

- Исполнительный механизм – электропривод типа «открыто/закрыто» питанием 24 или 220В, в клапане канального исполнения размещается только снаружи клапана и всегда на высоте клапана (размер В), стенового исполнения только внутри клапана.
- Корпус – коробчатый, канального или стенового типа; глубина корпуса 160 мм.
- Лопатка – листовая поворотного типа с замковым уплотнением, устанавливается в корпусе на осях; угол открытия лопатки 90°. В открытом положении имеет вылет за габарит корпуса в сторону канала (шахты) дымоудаления.
- Клапан ЯКД-3 предназначен для вертикальной установки (лопатка открывается «сверху-вниз», ось вращения лопатки горизонтальна) в воздуховодах, шахтах, стеновых вертикальных конструкциях. Допускается установка клапана с вертикальным расположением оси вращения лопатки (открытая лопатка не перекрывает сечение шахты дымоудаления) при условии, что размер В ≤ 600 мм и демонтированы пружины приводного рычага (при их наличии).
- Клапан ЯКД-3-Г – для горизонтальной установки (лопатка открывается «снизу-вверх») на вертикальные участки воздуховодов, потолочные перекрытия и т. п. Клапаны ЯКД-3 оборудованы механизмом фиксации лопатки в закрытом положении. При изготовлении клапанов больших размеров, механизм поворота лопатки дополнительно оснащается вспомогательными пружинами.
- Для клапанов дымоудаления ЯКД-3 используется электропривод типа «открыто/закрыто».

ЯКД-3 стеновой вертикальной установки (электропривод внутри)

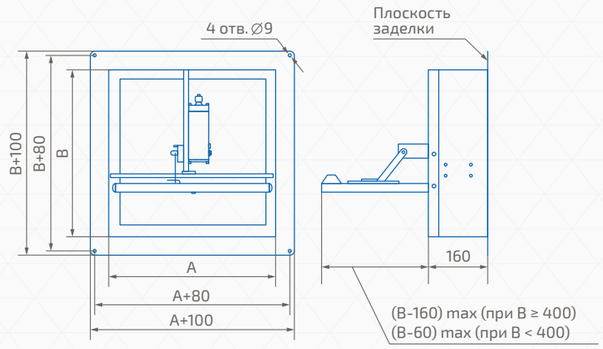

ЯКД-3-Г стеновой горизонтальной установки (электропривод внутри)

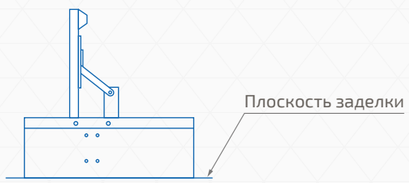

Минимальные и максимальные размеры клапана*

A, мм	B, мм
250 … Amax**	250 … Bmax**

Масса клапана***

AxB, мм	300 x 300	450 x 450	600 x 600	800 x 800	1 000 x 800
Масса, кг (±10%)	6,8	10,5	15,4	22,2	25,8

ЯКД-3 канальный вертикальной установки (электропривод снаружи)

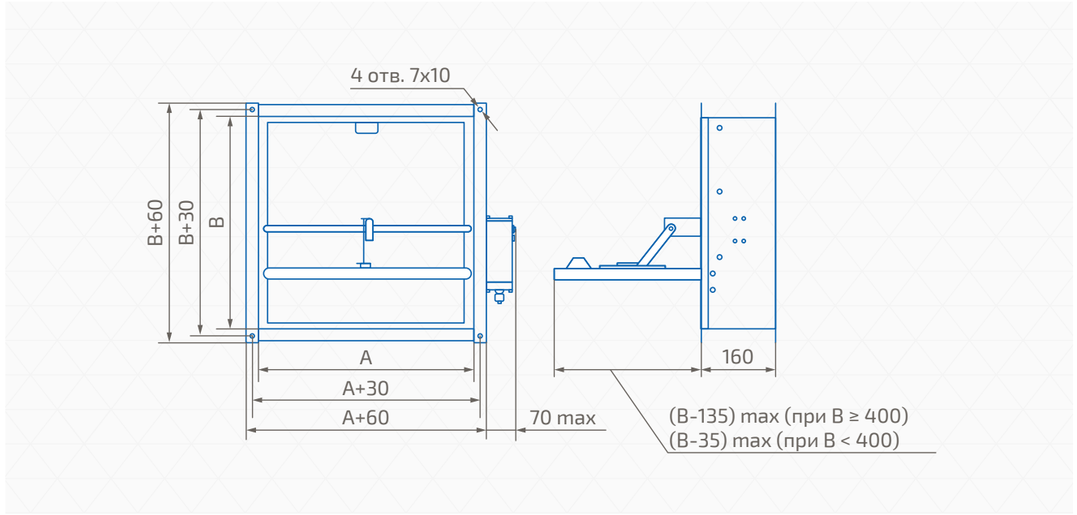

ЯКД-3-Г канальный горизонтальной установки (электропривод снаружи)

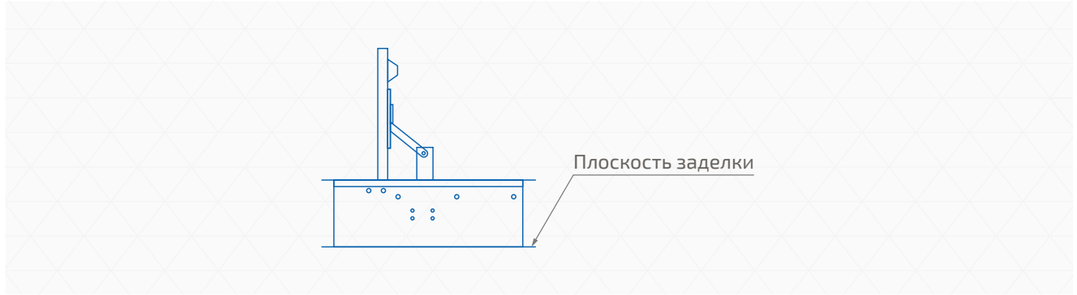

Минимальные и максимальные размеры клапана*

A, мм	B, мм
250 … Amax**	250 … Bmax**

Масса клапана***

AxB, мм	300 x 300	450 x 450	600 x 600	800 x 800	1 000 x 800
Масса, кг (±10%)	7	10,8	15,7	22,6	26,4

** Возможно кассетное изготовление клапанов.*
*** Максимальные размеры клапана в односекционном исполнении согласно зоны 1 раздела «Типоразмерный ряд клапанов в кассетном исполнении».*
**** Масса клапана без исполнительного механизма и навесных элементов.*

Монтаж клапанов

- При монтаже клапана не допускается деформация его корпуса. Во избежание нарушения работоспособности клапана не допускается попадание в его внутреннюю полость и токоведущие элементы строительного мусора, краски, побелки и т. д.
- При установке клапана вне проема строительной конструкции или при его стыковке с последней через отрезок воздуховода часть корпуса клапана до плоскости закрытой лопатки и указанный отрезок воздуховода подлежат дополнительной наружной теплозащите согласно проекту.

Рекомендуемые размеры стенового проема при монтаже клапанов:

- Монтаж стенового клапана – (A+24) и (B+24) мм.

Монтаж клапана ЯКД-3 стенового типа

Монтаж клапана ЯКД-3 канального типа вне проема строительной конструкции

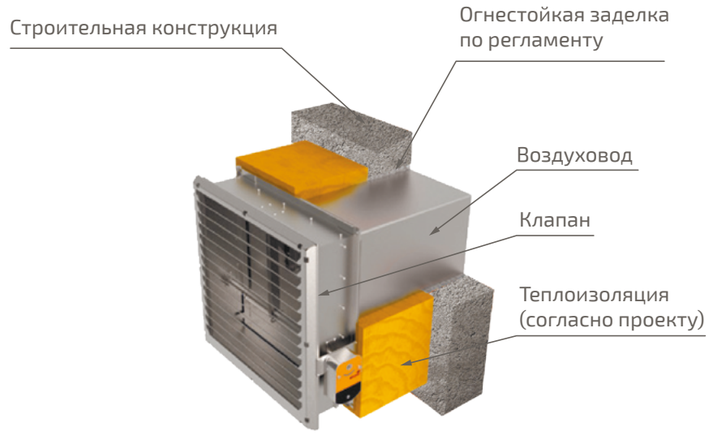

Клапаны ЯКД-3 канального типа с электромагнитом

Типоразмерный ряд, живое сечение (м²) и комплектация исполнительным механизмом													
А, мм / В, мм	250	300	350	400	450	500	550	600	650	700	750	800	850
250	0,048	0,059	0,070	0,081	0,092	0,103	0,114	0,125	0,136	0,147	0,158	0,169	0,180
300	0,059	0,073	0,086	0,100	0,113	0,126	0,140	0,153	0,167	0,180	0,194	0,207	0,221
350	0,070	0,086	0,102	0,118	0,134	0,150	0,166	0,182	0,198	0,214	0,230	0,246	0,262
400	0,081	0,100	0,118	0,137	0,155	0,173	0,192	0,1210	0,229	0,247	0,266	0,284	0,303
450	0,092	0,133	0,134	0,155	0,176	0,197	0,218	0,239	0,260	0,281	0,302	0,323	0,344
500	0,103	0,127	0,150	0,174	0,197	0,220	0,244	0,267	0,291	0,314	0,338	0,361	0,385
550	0,114	0,140	0,166	0,192	0,218	0,244	0,270	0,296	0,322	0,348	0,374	0,400	0,426
600	0,125	0,154	0,182	0,211	0,239	0,267	0,296	0,324	0,353	0,381	0,410	0,438	0,467
650	0,136	0,167	0,198	0,229	0,260	0,291	0,322	0,353	0,384	0,415	0,446	0,477	0,508
700	0,147	0,181	0,214	0,248	0,281	0,314	0,348	0,381	0,415	0,448	0,482	0,515	0,549
750	0,158	0,194	0,230	0,266	0,302	0,338	0,374	0,410	0,446	0,482	0,518	0,554	0,590
800	0,169	0,208	0,246	0,285	0,323	0,361	0,400	0,438	0,477	0,515	0,554	0,592	0,631
850	0,167	0,205	0,243	0,280	0,318	0,356	0,394	0,432	0,470	0,508	0,546	0,584	0,622
900	0,178	0,218	0,259	0,299	0,339	0,380	0,420	0,461	0,501	0,541	0,582	0,622	0,663
950	0,189	0,232	0,275	0,317	0,360	0,403	0,446	0,489	0,532	0,575	0,618	0,661	0,704
1 000	0,200	0,245	0,291	0,336	0,381	0,427	0,472	0,518	0,563	0,608	0,654	0,699	0,745
1 050	0,211	0,259	0,307	0,354	0,402	0,450	0,498	0,546	0,594	0,642	0,690	0,738	0,786
1 100	0,222	0,272	0,323	0,373	0,423	0,474	0,524	0,575	0,625	0,675	0,726	0,776	0,827
1 150	0,233	0,286	0,339	0,391	0,444	0,497	0,550	0,603	0,656	0,709	0,762	0,815	0,868
1 200	0,244	0,299	0,355	0,410	0,465	0,521	0,576	0,632	0,687	0,742	0,798	0,853	0,909
1 250	0,255	0,313	0,371	0,428	0,486	0,544	0,602	0,660	0,718	0,776	0,834	0,892	0,950
1 300	0,266	0,326	0,387	0,447	0,507	0,568	0,628	0,689	0,749	0,809	0,870	0,930	0,991
1 350	0,277	0,340	0,403	0,465	0,528	0,591	0,654	0,717	0,780	0,843	0,906	0,969	1,032
1 400	0,288	0,353	0,419	0,484	0,549	0,615	0,680	0,746	0,811	0,876	0,942	1,007	1,073
1 450	0,299	0,367	0,435	0,502	0,570	0,638	0,706	0,774	0,842	0,910	0,978	1,046	1,114
1 500	0,310	0,380	0,451	0,521	0,591	0,662	0,732	0,803	0,873	0,943	1,014	1,084	1,155
1 550	0,321	0,394	0,467	0,539	0,612	0,685	0,758	0,831	0,904	0,977	1,050	1,123	1,196
1 600	0,332	0,407	0,483	0,558	0,633	0,709	0,784	0,860	0,935	1,010	1,086	0,1,161	1,237
1 650	0,343	0,421	0,499	0,576	0,654	0,732	0,810	0,888	0,966	1,044	1,122	1,200	1,278

1 электромагнит 2 электромагнита 4 электромагнита

Возможно изготовление клапанов с промежуточными размерами. Если размер клапана попадает в пограничную зону, т. е. из таблицы однозначно не ясно количество исполнительных механизмов, например, 1 200 х 430, то следует выбирать более мощную комплектацию, например, 1 200 х 450 – 2 электромагнита.

Клапаны ЯКД-3 канального типа с электромагнитом

Типоразмерный ряд, живое сечение (м²) и комплектация исполнительным механизмом													
А, мм / В, мм	900	950	1 000	1 050	1 100	1 150	1 200	1 250	1 300	1 350	1 400	1 450	1 500
250	0,191	0,201	0,212	0,223	0,234	0,245	0,256	0,248	0,259	0,270	0,281	0,292	0,303
300	0,234	0,247	0,261	0,274	0,288	0,301	0,315	0,305	0,318	0,332	0,345	0,359	0,372
350	0,278	0,293	0,309	0,325	0,341	0,357	0,373	0,361	0,377	0,393	0,409	0,425	0,441
400	0,321	0,339	0,358	0,376	0,395	0,413	0,432	0,417	0,436	0,454	0,473	0,491	0,510
450	0,365	0,385	0,406	0,427	0,448	0,469	0,453	0,474	0,495	0,516	0,537	0,558	0,579
500	0,408	0,431	0,455	0,478	0,502	0,525	0,507	0,530	0,554	0,577	0,601	0,624	0,648
550	0,452	0,477	0,503	0,529	0,555	0,535	0,561	0,587	0,613	0,639	0,665	0,691	0,717
600	0,495	0,523	0,552	0,580	0,609	0,586	0,614	0,643	0,671	0,700	0,728	0,757	0,785
650	0,539	0,569	0,600	0,631	0,606	0,637	0,668	0,699	0,703	0,761	0,792	0,823	0,854
700	0,582	0,615	0,649	0,622	0,655	0,689	0,722	0,756	0,789	0,823	0,856	0,890	0,923
750	0,626	0,661	0,697	0,668	0,704	0,740	0,776	0,812	0,848	0,884	0,920	0,956	0,992
800	0,669	0,707	0,746	0,715	0,753	0,792	0,830	0,869	0,907	0,946	0,984	1,023	1,061
850	0,659	0,697	0,735	0,773	0,811	0,849	0,887	0,825	0,861	0,898	0,934	0,971	1,007
900	0,703	0,743	0,784	0,824	0,865	0,905	0,945	0,881	0,920	0,959	0,998	1,037	1,076
950	0,746	0,789	0,832	0,875	0,918	0,961	0,896	0,938	0,979	1,021	1,062	1,104	1,145
1 000	0,790	0,835	0,881	0,926	0,972	0,017	0,950	0,994	1,038	1,082	1,126	1,170	1,214
1 050	0,833	0,881	0,929	0,977	1,025	1,073	1,004	1,051	1,097	1,144	1,190	1,237	1,283
1 100	0,877	0,927	0,978	1,028	1,079	1,129	1,058	1,107	1,156	1,205	1,254	1,303	1,352
1 150	0,920	0,973	1,026	1,079	1,132	1,061	1,112	1,164	1,215	1,267	1,318	1,370	1,421
1 200	0,964	1,019	1,075	1,130	1,186	1,112	1,166	1,220	1,274	1,328	1,382	1,436	1,490
1 250	1,007	1,065	1,123	1,181	1,239	1,164	1,220	1,277	1,333	1,390	1,446	1,503	1,559
1 300	1,051	1,111	1,172	1,232	1,293	1,215	1,274	1,333	1,392	1,451	1,510	1,569	1,628
1 350	1,094	1,157	1,220	1,283	1,205	1,267	1,328	1,390	1,451	1,513	1,574	1,636	1,697
1 400	1,138	1,203	1,269	1,334	1,254	1,318	1,382	1,446	1,510	1,574	1,638	1,702	1,766
1 450	1,181	1,249	1,317	1,237	1,303	1,370	1,436	1,503	1,569	1,636	1,702	1,769	1,835
1 500	1,225	1,295	1,366	1,283	1,352	1,421	1,490	1,559	1,628	1,697	1,766	1,835	1,904
1 550	1,268	1,341	1,414	1,330	1,401	1,473	1,544	1,616	1,687	1,759	1,830	1,902	1,973
1 600	1,312	1,387	1,463	1,376	1,450	1,524	1,598	1,672	1,746	1,820	1,894	1,968	2,042
1 650	1,355	1,433	1,511	1,423	1,499	1,576	1,652	1,729	1,805	1,882	1,958	2,035	2,111

1 электромагнит 2 электромагнита 4 электромагнита

Возможно изготовление клапанов с промежуточными размерами. Если размер клапана попадает в пограничную зону, т. е. из таблицы однозначно не ясно количество исполнительных механизмов, например, 1 200 х 430, то следует выбирать более мощную комплектацию, например, 1 200 х 450 – 2 электромагнита.

Клапаны ЯКД-3 канального типа с электромагнитом

Типоразмерный ряд, живое сечение (м²) и комплектация исполнительным механизмом										
А, мм / В, мм	1 550	1 600	1 650	1 700	1 750	1 800	1 850	1 900	1 950	2 000
250	0,314	0,325	0,336	0,347	0,358	0,369	0,380	0,391	0,402	0,413
300	0,386	0,399	0,413	0,426	0,440	0,453	0,467	0,480	0,494	0,507
350	0,457	0,473	0,489	0,505	0,521	0,537	0,553	0,569	0,585	0,601
400	0,528	0,547	0,565	0,584	0,602	0,621	0,639	0,658	0,676	0,695
450	0,600	0,621	0,642	0,663	0,684	0,705	0,726	0,747	0,768	0,789
500	0,671	0,695	0,718	0,742	0,765	0,789	0,812	0,836	0,859	0,883
550	0,743	0,769	0,795	0,821	0,847	0,873	0,899	0,925	0,951	0,977
600	0,814	0,842	0,871	0,899	0,928	0,956	0,985	1,013	1,042	1,070
650	0,885	0,916	0,947	0,978	1,009	1,040	1,071	1,102	1,133	1,164
700	0,957	0,990	1,024	1,057	1,091	1,124	1,158	1,191	1,225	1,258
750	1,028	1,064	1,100	1,136	1,172	1,208	1,244	1,280	1,316	1,352
800	1,100	1,138	1,177	1,215	1,254	1,292	1,331	1,369	1,408	1,446
850	1,044	1,080	1,117	1,153	1,190	1,226	1,263	1,299	1,336	1,372
900	1,115	1,154	1,193	1,232	1,271	1,310	1,349	1,388	1,427	1,466
950	1,187	1,228	1,270	1,311	1,353	1,394	1,436	1,477	1,519	1,560
1 000	1,258	1,302	1,346	1,390	1,434	1,478	1,522	1,566	1,610	1,654
1 050	1,330	1,376	1,423	1,469	1,516	1,562	1,609	1,655	1,702	1,748
1 100	1,401	1,450	1,499	1,548	1,597	1,646	1,695	1,744	1,793	1,842
1 150	1,473	1,524	1,576	1,627	1,679	1,730	1,782	1,833	1,885	1,936
1 200	1,544	1,568	1,652	1,706	1,760	1,814	1,868	1,922	1,976	2,030
1 250	1,616	1,672	1,729	1,785	1,842	1,898	1,955	2,011	2,068	2,124
1 300	1,687	1,746	1,805	1,864	1,923	1,982	2,041	2,100	2,159	2,218
1 350	1,759	1,820	1,882	1,943	2,005	2,066	2,128	2,189	2,251	2,312
1 400	1,830	1,894	1,958	2,022	2,086	2,150	2,214	2,278	2,342	2,406
1 450	1,902	1,968	2,035	2,101	2,168	2,234	2,301	2,367	2,434	2,500
1 500	1,973	2,042	2,111	2,180	2,249	2,318	2,387	2,456	2,525	2,594
1 550	2,045	2,116	2,188	2,259	2,331	2,402	2,474	2,545	2,617	2,688
1 600	2,116	2,190	2,264	2,338	2,412	2,486	2,560	2,634	2,708	2,782
1 650	2,188	2,264	2,341	2,417	2,494	2,570	2,647	2,723	2,800	2,876

1 электромагнит 2 электромагнита 4 электромагнита

Возможно изготовление клапанов с промежуточными размерами. Если размер клапана попадает в пограничную зону, т. е. из таблицы однозначно не ясно количество исполнительных механизмов, например, 1 200 х 430, то следует выбирать более мощную комплектацию, например, 1 200 х 450 – 2 электромагнита.

Клапаны ЯКД-3 стенового типа с электромагнитом

Типоразмерный ряд, живое сечение (м²) и комплектация исполнительным механизмом													
А, мм / В, мм	250	300	350	400	450	500	550	600	650	700	750	800	850
250	0,034	0,044	0,054	0,063	0,073	0,083	0,093	0,103	0,113	0,122	0,132	0,142	0,152
300	0,043	0,056	0,068	0,080	0,093	0,105	0,118	0,130	0,142	0,155	0,167	0,179	0,192
350	0,053	0,068	0,083	0,098	0,112	0,127	0,142	0,157	0,172	0,187	0,202	0,216	0,231
400	0,063	0,080	0,097	0,115	0,132	0,149	0,167	0,184	0,201	0,219	0,236	0,253	0,271
450	0,072	0,092	0,112	0,132	0,152	0,171	0,191	0,211	0,231	0,251	0,271	0,291	0,310
500	0,082	0,104	0,127	0,149	0,171	0,194	0,216	0,238	0,261	0,283	0,305	0,328	0,350
550	0,091	0,116	0,141	0,166	0,191	0,216	0,241	0,265	0,290	0,315	0,340	0,365	0,390
600	0,101	0,128	0,156	0,183	0,210	0,238	0,265	0,292	0,320	0,347	0,375	0,402	0,429
650	0,111	0,140	0,170	0,200	0,230	0,260	0,290	0,320	0,349	0,379	0,409	0,439	0,469
700	0,120	0,153	0,185	0,217	0,250	0,282	0,314	0,347	0,379	0,411	0,444	0,476	0,508
750	0,130	0,165	0,200	0,234	0,269	0,304	0,339	0,374	0,409	0,443	0,478	0,513	0,548
800	0,139	0,177	0,214	0,251	0,289	0,326	0,364	0,401	0,438	0,476	0,513	0,550	0,588
850	0,143	0,182	0,221	0,260	0,299	0,339	0,378	0,417	0,456	0,495	0,535	0,574	0,613
900	0,152	0,194	0,236	0,277	0,319	0,361	0,402	0,444	0,486	0,527	0,569	0,611	0,653
950	0,162	0,206	0,250	0,294	0,339	0,383	0,427	0,471	0,515	0,560	0,604	0,648	0,692
1 000	0,171	0,218	0,265	0,311	0,358	0,405	0,452	0,498	0,545	0,592	0,638	0,685	0,732
1 050	0,154	0,196	0,238	0,281	0,323	0,365	0,407	0,449	0,492	0,534	0,576	0,618	0,660
1 100	0,164	0,208	0,253	0,298	0,342	0,387	0,432	0,477	0,521	0,566	0,611	0,655	0,700
1 150	0,173	0,220	0,268	0,315	0,362	0,409	0,456	0,504	0,551	0,598	0,645	0,692	0,740
1 200	0,183	0,233	0,282	0,332	0,382	0,431	0,481	0,531	0,580	0,630	0,680	0,730	0,779
1 250	0,192	0,245	0,297	0,349	0,401	0,453	0,506	0,558	0,610	0,662	0,714	0,767	0,819
1 300	0,202	0,257	0,311	0,366	0,421	0,476	0,530	0,585	0,640	0,694	0,749	0,804	0,858
1 350	0,212	0,269	0,326	0,383	0,440	0,498	0,555	0,612	0,669	0,726	0,784	0,841	0,898
1 400	0,221	0,281	0,341	0,400	0,460	0,520	0,579	0,639	0,699	0,759	0,818	0,878	0,938
1 450	0,231	0,293	0,355	0,417	0,480	0,542	0,604	0,666	0,728	0,791	0,853	0,915	0,977
1 500	0,240	0,305	0,370	0,435	0,499	0,564	0,629	0,693	0,758	0,823	0,887	0,952	1,017
1 550	0,250	0,317	0,84	0,452	0,519	0,586	0,653	0,720	0,788	0,855	0,922	0,989	1,056
1 600	0,260	0,329	0,399	0,469	0,538	0,608	0,678	0,748	0,817	0,887	0,957	1,026	1,096
1 650	0,269	0,341	0,414	0,486	0,558	0,630	0,702	0,775	0,847	0,919	0,991	1,063	1,136
1 700	0,279	0,354	0,428	0,503	0,578	0,652	0,727	0,802	0,876	0,951	1,026	1,101	1,175

1 электромагнит 2 электромагнита 4 электромагнита

Возможно изготовление клапанов с промежуточными размерами. Если размер клапана попадает в пограничную зону, т. е. из таблицы однозначно не ясно количество исполнительных механизмов, например, 1 200 х 430, то следует выбирать более мощную комплектацию, например, 1 200 х 450 – 2 электромагнита.

Клапаны ЯКД-3 стенового типа с электромагнитом

Типоразмерный ряд, живое сечение (м²) и комплектация исполнительным механизмом													
А, мм / В, мм	900	950	1 000	1 050	1 100	1 150	1 200	1 250	1 300	1 350	1 400	1 450	1 500
250	0,162	0,172	0,182	0,191	0,201	0,211	0,221	0,196	0,206	0,215	0,225	0,235	0,245
300	0,204	0,216	0,229	0,241	0,253	0,266	0,278	0,247	0,260	0,272	0,284	0,297	0,309
350	0,246	0,261	0,276	0,291	0,305	0,320	0,335	0,299	0,314	0,329	0,344	0,358	0,373
400	0,288	0,306	0,323	0,340	0,358	0,375	0,392	0,351	0,368	0,385	0,403	0,420	0,438
450	0,330	0,350	0,370	0,390	0,410	0,430	0,383	0,402	0,422	0,442	0,462	0,482	0,502
500	0,372	0,395	0,417	0,439	0,62	0,484	0,432	0,454	0,477	0,499	0,521	0,544	0,566
550	0,414	0,439	0,464	0,489	0,514	0,456	0,481	0,506	0,531	0,556	0,580	0,605	0,630
600	0,457	0,484	0,511	0,539	0,566	0,503	0,530	0,558	0,585	0,612	0,640	0,667	0,694
650	0,499	0,529	0,558	0,588	0,520	0,550	0,579	0,609	0,639	0,669	0,699	0,729	0,759
700	0,541	0,573	0,605	0,532	0,564	0,596	0,629	0,661	0,693	0,726	0,758	0,790	0,823
750	0,583	0,618	0,653	0,573	0,608	0,643	0,678	0,713	0,748	0,782	0,817	0,852	0,887
800	0,625	0,662	0,700	0,615	0,652	0,690	0,727	0,764	0,802	0,839	0,876	0,914	0,951
850	0,652	0,691	0,731	0,770	0,809	0,848	0,887	0,795	0,834	0,873	0,912	0,951	0,991
900	0,964	0,736	0,778	0,819	0,861	0,903	0,944	0,846	0,888	0,930	0,971	1,013	1,055
950	0,736	0,781	0,825	0,869	0,913	0,957	0,854	0,898	0,942	0,986	1,031	1,075	0,119
1 000	0,778	0,825	0,872	0,919	0,965	1,012	0,903	0,950	0,996	1,043	1,090	1,137	1,183
1 050	0,703	0,745	0,787	0,829	0,871	0,914	0,814	0,857	0,899	0,941	0,983	1,025	1,068
1 100	0,745	0,789	0,834	0,879	0,924	0,968	0,864	0,908	0,953	0,998	1,042	1,087	1,132
1 150	0,787	0,834	0,881	0,928	0,976	0,866	0,913	0,960	1,007	1,054	1,102	1,149	1,196
1 200	0,829	0,879	0,928	0,978	1,028	0,912	0,962	1,012	1,061	1,111	1,161	1,211	1,260
1 250	0,871	0,923	0,975	1,028	1,080	0,959	1,011	1,063	1,116	1,168	1,220	1,272	1,324
1 300	0,913	0,968	1,023	1,077	1,132	1,006	1,060	1,115	1,170	1,225	1,279	1,334	1,389
1 350	0,955	1,012	1,070	1,127	0,995	1,052	1,110	1,167	1,224	1,281	1,338	1,396	1,453
1 400	0,977	1,057	1,117	1,176	1,039	1,099	1,159	1,219	1,278	1,338	1,398	1,457	1,517
1 450	1,039	1,102	1,164	1,021	1,084	1,146	1,208	1,270	1,332	1,395	1,457	1,519	1,581
1 500	1,082	1,146	1,1,211	1,063	1,128	1,193	1,257	1,322	1,387	1,451	1,516	1,581	1,645
1 550	1,124	1,191	1,258	1,105	1,172	1,239	1,306	1,374	1,441	1,508	1,575	1,642	1,710
1 600	1,166	1,235	1,305	1,147	1,216	1,286	1,356	1,425	1,495	1,565	1,634	1,704	1,774
1 650	1,208	1,280	1,352	1,188	1,260	1,333	1,405	1,477	1,549	1,621	1,694	1,766	1,838
1 700	1,250	1,325	1,399	1,230	1,305	1,379	1,454	1,529	1,603	1,678	1,573	1,828	1,902

1 электромагнит 2 электромагнита 4 электромагнита

Возможно изготовление клапанов с промежуточными размерами. Если размер клапана попадает в пограничную зону, т. е. из таблицы однозначно не ясно количество исполнительных механизмов, например, 1 200 х 430, то следует выбирать более мощную комплектацию, например, 1 200 х 450 – 2 электромагнита.

Клапаны ЯКД-3 стенового типа с электромагнитом

Типоразмерный ряд, живое сечение (м²) и комплектация исполнительным механизмом									
А, мм / В, мм	1 550	1 600	1 650	1 700	1 750	1 800	1 850	1 900	1 950	2 000
250	0,255	0,265	0,274	0,284	0,294	0,304	0,314	0,324	0,334	0,343
300	0,321	0,334	0,346	0,359	0,371	0,383	0,396	0,408	0,420	0,433
350	0,388	0,403	0,418	0,433	0,448	0,462	0,477	0,492	0,507	0,522
400	0,455	0,472	0,490	0,507	0,524	0,542	0,559	0,576	0,594	0,611
450	0,522	0,541	0,561	0,581	0,601	0,621	0,641	0,661	0,680	0,700
500	0,588	0,611	0,633	0,655	0,678	0,700	0,722	0,745	0,767	0,789
550	0,655	0,680	0,705	0,730	0,754	0,779	0,804	0,829	0,854	0,879
600	0,722	0,749	0,776	0,804	0,831	0,858	0,886	0,913	0,940	0,968
650	0,788	0,818	0,848	0,878	0,908	0,938	0,967	0,997	1,027	1,057
700	0,855	0,887	0,920	0,952	0,984	1,017	1,049	1,082	1,114	1,146
750	0,922	0,957	0,991	1,026	1,061	1,096	1,131	1,166	1,201	1,235
800	0,988	1,026	1,063	1,101	1,138	1,175	1,213	1,250	1,287	1,325
850	1,030	1,069	1,108	1,147	1,187	1,226	1,265	1,304	1,343	1,383
900	1,097	1,138	1,180	1,222	1,263	1,305	1,347	1,388	1,430	1,472
950	1,163	1,207	1,252	1,296	1,340	1,384	1,428	1,473	1,517	1,561
1 000	1,230	1,277	1,323	1,370	1,417	1,463	1,510	1,557	1,604	1,650
1 050	1,110	1,152	1,194	1,236	1,279	1,321	1,363	1,405	1,447	1,490
1 100	1,177	1,221	1,266	1,311	1,355	1,400	1,445	1,489	1,534	1,579
1 150	1,243	1,290	1,338	1,385	1,432	1,479	1,526	1,574	1,621	1,668
1 200	1,310	1,360	1,409	1,459	1,509	1,558	1,608	1,658	1,708	1,757
1 250	1,377	1,429	1,481	1,533	1,585	1,638	1,690	1,742	1,794	1,846
1 300	1,443	1,498	1,553	1,607	1,662	1,717	1,772	1,826	1,881	1,936
1 350	1,510	1,567	1,624	1,682	1,739	1,796	1,853	1,910	1,968	2,025
1 400	1,577	1,636	1,696	1,756	1,816	1,875	1,935	1,995	2,054	2,114
1 450	1,643	1,706	1,768	1,830	1,892	1,954	2,017	2,079	2,141	2,203
1 500	1,710	1,775	1,840	1,904	1,969	2,034	2,098	2,163	2,228	2,292
1 550	1,777	1,844	1,911	1,978	2,046	2,113	2,180	2,247	2,314	2,382
1 600	1,844	1,913	1,983	2,053	2,122	2,192	2,262	2,331	2,401	2,471
1 650	1,910	1,982	2,055	2,127	2,199	2,271	2,343	2,416	2,488	2,560
1 700	1,977	2,052	2,126	2,201	2,276	2,350	2,425	2,500	2,575	2,649

1 электромагнит 2 электромагнита 4 электромагнита

Возможно изготовление клапанов с промежуточными размерами. Если размер клапана попадает в пограничную зону, т. е. из таблицы однозначно не ясно количество исполнительных механизмов, например, 1 200 х 430, то следует выбирать более мощную комплектацию, например, 1 200 х 450 – 2 электромагнита.

Клапаны ЯКД-3 канального типа с электроприводом

Типоразмерный ряд, живое сечение (м²) и комплектация исполнительным механизмом													
А, мм / В, мм	250	300	350	400	450	500	550	600	650	700	750	800	850
250	0,050	0,061	0,072	0,083	0,094	0,105	0,117	0,128	0,139	0,150	0,161	0,172	0,184
300	0,061	0,075	0,088	0,102	0,115	0,129	0,143	0,156	0,170	0,184	0,197	0,211	0,225
350	0,072	0,086	0,102	0,118	0,134	0,150	0,166	0,182	0,198	0,214	0,230	0,246	0,262
400	0,083	0,100	0,118	0,137	0,155	0,173	0,192	0,210	0,229	0,247	0,266	0,284	0,303
450	0,094	0,113	0,134	0,155	0,176	0,197	0,218	0,239	0,260	0,281	0,302	0,323	0,344
500	0,105	0,127	0,150	0,174	0,197	0,220	0,244	0,267	0,291	0,314	0,338	0,361	0,385
550	0,117	0,140	0,166	0,192	0,218	0,244	0,270	0,296	0,322	0,348	0,374	0,400	0,426
600	0,128	0,154	0,182	0,211	0,239	0,267	0,296	0,324	0,353	0,381	0,410	0,438	0,467
650	0,139	0,167	0,198	0,229	0,260	0,291	0,322	0,353	0,384	0,415	0,446	0,477	0,508
700	0,150	0,181	0,214	0,248	0,281	0,314	0,348	0,381	0,415	0,448	0,482	0,515	0,549
750	0,161	0,194	0,230	0,266	0,302	0,338	0,374	0,410	0,446	0,482	0,518	0,554	0,590
800	0,172	0,211	0,250	0,288	0,327	0,366	0,404	0,443	0,482	0,520	0,559	0,598	0,636
850	0,173	0,210	0,248	0,285	0,323	0,360	0,398	0,435	0,473	0,510	0,548	0,585	0,623
900	0,184	0,224	0,264	0,304	0,344	0,384	0,424	0,464	0,504	0,544	0,584	0,624	0,664
950	0,196	0,238	0,281	0,323	0,366	0,408	0,451	0,493	0,536	0,578	0,621	0,663	0,706
1 000	0,207	0,252	0,297	0,342	0,387	0,432	0,477	0,522	0,567	0,612	0,657	0,702	0,747
1 050	0,219	0,266	0,314	0,361	0,409	0,456	0,504	0,551	0,599	0,646	0,694	0,741	0,789
1 100	0,230	0,280	0,330	0,380	0,430	0,480	0,530	0,580	0,630	0,680	0,730	0,780	0,830
1 150	0,242	0,294	0,347	0,399	0,452	0,504	0,557	0,609	0,662	0,714	0,767	0,819	0,872
1 200	0,253	0,308	0,363	0,418	0,473	0,528	0,583	0,638	0,693	0,748	0,803	0,858	0,913
1 250	0,265	0,322	0,380	0,437	0,495	0,552	0,610	0,667	0,725	0,782	0,840	0,897	0,955
1 300	0,276	0,336	0,396	0,456	0,516	0,576	0,636	0,696	0,756	0,816	0,876	0,936	0,996
1 350	0,288	0,350	0,413	0,475	0,538	0,600	0,663	0,725	0,788	0,850	0,913	0,975	1,038
1 400	0,299	0,364	0,429	0,494	0,559	0,624	0,689	0,754	0,819	0,884	0,949	1,014	1,079
1 450	0,311	0,78	0,446	0,513	0,581	0,648	0,716	0,783	0,851	0,918	0,986	1,053	1,121
1 500	0,322	0,392	0,462	0,532	0,602	0,672	0,742	0,812	0,882	0,952	1,022	1,092	1,162
1 550	0,334	0,406	0,479	0,551	0,624	0,696	0,769	0,841	0,914	0,986	1,059	1,131	1,204
1 600	0,345	0,420	0,495	0,570	0,645	0,720	0,795	0,870	0,945	1,020	1,095	1,170	1,245
1 650	0,357	0,434	0,512	0,589	0,667	0,744	0,822	0,899	0,977	1,054	1,132	1,209	1,287

1 привод усилием 15Нм 1 привод усилием 25Нм 2 привода усилием по 15Нм
2 привода усилием по 25Нм 4 привода усилием по 15Нм

Возможно изготовление клапанов с промежуточными размерами. Если размер клапана попадает в пограничную зону, т. е. из таблицы однозначно не ясно количество исполнительных механизмов, например, 1 200 х 430, то следует выбирать более мощную комплектацию, например, 1 200 х 450 – 2 электромагнита.

Клапаны ЯКД-3 канального типа с электроприводом

Типоразмерный ряд, живое сечение (м²) и комплектация исполнительным механизмом													
А, мм / В, мм	900	950	1 000	1 050	1 100	1 150	1 200	1 250	1 300	1 350	1 400		
250	0,195	0,206	0,217	0,228	0,239	0,250	0,262	0,253	0,264	0,276	0,287		
300	0,238	0,252	0,266	0,279	0,293	0,307	0,320	0,310	0,324	0,337	0,351		
350	0,278	0,298	0,309	0,325	0,341	0,357	0,373	0,367	0,383	0,399	0,415		
400	0,321	0,339	0,358	0,376	0,395	0,413	0,432	0,424	0,442	0,461	0,480		
450	0,365	0,385	0,406	0,427	0,448	0,469	0,459	0,481	0,502	0,523	0,544		
500	0,408	0,431	0,455	0,478	0,502	0,525	0,514	0,537	0,561	0,585	0,608		
550	0,452	0,477	0,503	0,529	0,555	0,542	0,568	0,594	0,620	0,646	0,673		
600	0,495	0,523	0,552	0,580	0,609	0,594	0,622	0,651	0,680	0,708	0,737		
650	0,539	0,569	0,600	0,631	0,614	0,645	0,677	0,708	0,739	0,770	0,801		
700	0,582	0,615	0,649	0,630	0,664	0,697	0,731	0,765	0,798	0,832	0,865		
750	0,626	0,661	0,697	0,649	0,683	0,718	0,753	0,787	0,822	0,857	0,891		
800	0,675	0,713	0,752	0,724	0,762	0,701	0,839	0,878	0,917	0,955	0,994		
850	0,660	0,698	0,735	0,773	0,810	0,848	0,885	0,835	0,871	0,908	0,945		
900	0,704	0,744	0,84	0,824	0,864	0,904	0,944	0,891	0,931	0,970	1,009		
950	0,748	0,791	0,833	0,876	0,918	0,961	0,906	0,948	0,990	1,032	1,073		
1 000	0,792	0,837	0,882	0,927	0,972	0,017	0,960	1,005	1,049	1,093	1,138		
1 050	0,836	0,884	0,931	0,979	1,026	1,074	1,015	1,061	1,108	1,155	1,202		
1 100	0,880	0,930	0,980	1,030	1,080	1,130	1,069	1,118	1,167	1,217	1,266		
1 150	0,924	0,977	1,029	1,082	1,134	1,071	1,069	1,175	1,227	1,278	1,330		
1 200	0,968	1,023	1,078	1,133	1,188	1,123	1,123	1,232	1,286	1,340	1,394		
1 250	1,012	1,070	1,127	1,185	1,242	1,175	1,177	1,288	1,345	1,402	1,459		
1 300	1,056	1,116	1,176	1,236	1,296	1,226	1,231	1,345	1,404	1,464	1,523		
1 350	1,100	1,163	1,225	1,288	1,216	1,278	1,286	1,402	1,463	1,525	1,587		
1 400	1,144	1,209	1,274	1,339	1,265	1,330	1,394	1,458	1,523	1,587	1,651		
1 450	1,188	1,256	1,323	1,248	1,315	1,381	1,448	1,515	1,582	1,649	1,715		
1 500	1,232	1,302	1,372	1,295	1,364	1,433	1,502	1,572	1,641	1,710	1,780		
1 550	1,276	1,349	1,421	1,341	1,413	1,485	1,557	1,628	1,700	1,772	1,844		
1 600	1,320	1,395	1,470	1,388	1,462	1,537	1,611	1,685	1,759	1,834	1,908		
1 650	1,364	1,442	1,519	1,435	1,511	1,588	1,665	1,742	1,819	1,895	1,972		

1 привод усилием 15Нм 1 привод усилием 25Нм 2 привода усилием по 15Нм
2 привода усилием по 25Нм 4 привода усилием по 15Нм

Возможно изготовление клапанов с промежуточными размерами. Если размер клапана попадает в пограничную зону, т. е. из таблицы однозначно не ясно количество исполнительных механизмов, например, 1 200 х 430, то следует выбирать более мощную комплектацию, например, 1 200 х 450 – 2 электромагнита.

Клапаны ЯКД-3 канального типа с электроприводом

Типоразмерный ряд, живое сечение (м²) и комплектация исполнительным механизмом												
А, мм / В, мм	1 450	1 500	1 550	1 600	1 650	1 700	1 750	1 800	1 850	1 900	1 950	2 000
250	0,298	0,309	0,320	0,331	0,343	0,354	0,65	0,376	0,387	0,398	0,409	0,421
300	0,365	0,378	0,392	0,406	0,419	0,433	0,447	0,460	0,474	0,488	0,501	0,515
350	0,432	0,448	0,464	0,480	0,496	0,512	0,528	0,545	0,561	0,577	0,593	0,609
400	0,498	0,517	0,536	0,554	0,573	0,592	0,610	0,629	0,648	0,666	0,685	0,703
450	0,565	0,586	0,607	0,629	0,650	0,671	0,692	0,713	0,734	0,755	0,777	0,798
500	0,632	0,656	0,679	0,703	0,727	0,750	0,774	0,797	0,821	0,845	0,868	0,892
550	0,699	0,725	0,751	0,777	0,803	0,829	0,856	0,882	0,908	0,934	0,960	0,986
600	0,766	0,794	0,823	0,851	0,880	0,909	0,937	0,966	0,995	1,023	1,052	1,081
650	0,832	0,863	0,895	0,926	0,957	0,988	1,019	1,050	1,082	1,113	1,144	1,175
700	0,899	0,933	0,966	1,000	1,034	1,067	1,101	1,135	1,168	1,202	1,236	1,269
750	0,926	0,960	0,995	1,030	1,064	1,099	1,134	1,168	1,203	1,238	1,272	1,307
800	1,033	1,071	1,110	1,149	1,187	1,226	1,265	1,303	1,342	1,381	1,419	1,458
850	0,982	1,019	1,055	1,092	1,129	1,166	1,203	1,239	1,276	1,313	1,350	1,387
900	1,049	1,088	1,127	1,166	1,206	1,245	1,284	1,324	1,363	1,402	1,442	1,481
950	1,115	1,157	1,199	1,241	1,282	1,324	1,366	1,408	1,450	1,491	1,533	1,575
1 000	1,182	1,226	1,271	1,315	1,359	1,403	1,448	1,492	1,536	1,581	1,625	1,669
1 050	1,249	1,295	1,342	1,389	1,436	1,483	1,529	1,576	1,623	1,670	1,717	1,763
1 100	1,315	1,365	1,414	1,463	1,513	1,562	1,611	1,660	1,710	1,759	1,808	1,858
1 150	1,382	1,434	1,486	1,537	1,589	1,641	1,693	1,745	1,796	1,848	1,900	1,952
1 200	1,449	1,503	1,557	1,612	1,666	1,720	1,775	1,829	1,883	1,937	1,992	2,046
1 250	1,515	1,572	1,629	1,686	1,743	1,799	1,856	1,913	1,970	2,027	2,083	2,140
1 300	1,582	1,641	1,701	1,760	1,819	1,879	1,938	1,997	2,057	2,116	2,175	2,234
1 350	1,649	1,711	1,772	1,834	1,896	1,958	2,020	2,081	2,143	2,205	2,267	2,329
1 400	1,716	1,780	1,844	1,908	1,973	2,037	2,101	2,166	2,230	2,294	2,359	2,423
1 450	1,782	1,849	1,916	1,983	2,049	2,116	2,183	2,250	2,317	2,383	2,450	2,517
1 500	1,849	1,918	1,988	2,057	2,126	2,195	2,265	2,334	2,403	2,473	2,542	2,611
1 550	1,916	1,987	2,059	2,131	2,203	2,275	2,346	2,418	2,490	2,562	2,634	2,705
1 600	1,982	2,057	2,131	2,205	2,280	2,354	2,428	2,502	2,577	2,651	2,725	2,800
1 650	2,049	2,126	2,203	2,279	2,356	2,433	2,510	2,587	2,663	2,740	2,817	2,894

1 привод усилием 15Нм 1 привод усилием 25Нм 2 привода усилием по 15Нм
2 привода усилием по 25Нм 4 привода усилием по 15Нм

Возможно изготовление клапанов с промежуточными размерами. Если размер клапана попадает в пограничную зону, т. е. из таблицы однозначно не ясно количество исполнительных механизмов, например, 1 200 х 430, то следует выбирать более мощную комплектацию, например, 1 200 х 450 – 2 электромагнита.

Клапаны ЯКД-3 стенового типа с электроприводом

Типоразмерный ряд, живое сечение (м²) и комплектация исполнительным механизмом													
А, мм / В, мм	250	300	350	400	450	500	550	600	650	700	750	800	850
250	0,030	0,040	0,050	0,059	0,069	0,079	0,089	0,099	0,109	0,118	0,128	0,138	0,148
300	0,039	0,052	0,064	0,076	0,089	0,101	0,114	0,126	0,138	0,151	0,163	0,175	0,188
350	0,049	0,064	0,079	0,094	0,108	0,123	0,138	0,153	0,168	0,183	0,198	0,212	0,227
400	0,059	0,076	0,093	0,111	0,128	0,145	0,163	0,180	0,197	0,215	0,232	0,249	0,267
450	0,068	0,088	0,108	0,128	0,148	0,167	0,187	0,207	0,227	0,247	0,267	0,287	0,306
500	0,078	0,100	0,123	0,145	0,167	0,190	0,212	0,234	0,257	0,279	0,301	0,324	0,346
550	0,087	0,112	0,137	0,162	0,187	0,212	0,237	0,261	0,286	0,311	0,336	0,361	0,386
600	0,097	0,124	0,152	0,179	0,206	0,234	0,261	0,288	0,316	0,343	0,371	0,398	0,425
650	0,107	0,136	0,166	0,196	0,226	0,256	0,286	0,316	0,345	0,375	0,405	0,435	0,465
700	0,116	0,149	0,181	0,213	0,246	0,278	0,310	0,343	0,375	0,407	0,440	0,472	0,504
750	0,126	0,161	0,196	0,230	0,265	0,300	0,335	0,370	0,405	0,439	0,474	0,509	0,544
800	0,135	0,173	0,210	0,247	0,285	0,322	0,360	0,397	0,434	0,472	0,509	0,546	0,584
850	0,135	0,174	0,213	0,252	0,291	0,331	0,370	0,409	0,448	0,487	0,527	0,566	0,605
900	0,144	0,186	0,228	0,269	0,311	0,353	0,394	0,436	0,478	0,519	0,561	0,603	0,645
950	0,154	0,198	0,242	0,286	0,331	0,375	0,419	0,436	0,507	0,552	0,596	0,640	0,684
1 000	0,163	0,210	0,257	0,303	0,350	0,397	0,444	0,490	0,537	0,584	0,630	0,677	0,724
1 050	0,146	0,188	0,230	0,273	0,315	0,357	0,399	0,441	0,484	0,526	0,568	0,610	0,652
1 100	0,156	0,200	0,245	0,290	0,334	0,379	0,424	0,469	0,513	0,558	0,603	0,647	0,692
1 150	0,165	0,212	0,260	0,307	0,354	0,401	0,448	0,496	0,543	0,590	0,637	0,684	0,732
1 200	0,175	0,255	0,274	0,324	0,374	0,423	0,473	0,523	0,572	0,622	0,672	0,722	0,771
1 250	0,184	0,237	0,289	0,341	0,393	0,445	0,498	0,550	0,602	0,654	0,706	0,759	0,811
1 300	0,194	0,249	0,303	0,358	0,413	0,468	0,522	0,577	0,632	0,686	0,741	0,796	0,850
1 350	0,204	0,264	0,318	0,375	0,432	0,490	0,547	0,604	0,661	0,718	0,776	0,833	0,890
1 400	0,213	0,273	0,333	0,392	0,452	0,512	0,571	0,631	0,691	0,751	0,810	0,870	0,930
1 450	0,223	0,285	0,347	0,409	0,472	0,534	0,596	0,658	0,720	0,783	0845	0,907	0,969
1 500	0,232	0,297	0,362	0,427	0,491	0,556	0,621	0,685	0,750	0,815	0,879	0,944	1,009
1 550	0,242	0,309	0,376	0,444	0,511	0,578	0,645	0,712	0,780	0,847	0,914	0,981	1,048
1 600	0,252	0,321	0,391	0,461	0,530	0,600	0,670	0,740	0,809	0,879	0,949	1,018	1,088
1 650	0,261	0,333	0,406	0,478	0,550	0,622	0,694	0,767	0,839	0,911	0,983	1,055	1,128
1 700	0,271	0,346	0,420	0,495	0,570	0,644	0,719	0,794	0,868	0,943	1,018	1,093	1,167

1 привод усилием 15Нм 1 привод усилием 25Нм 2 привода усилием по 15Нм
2 привода усилием по 25Нм 4 привода усилием по 15Нм

Возможно изготовление клапанов с промежуточными размерами. Если размер клапана попадает в пограничную зону, т. е. из таблицы однозначно не ясно количество исполнительных механизмов, например, 1 200 х 430, то следует выбирать более мощную комплектацию, например, 1 200 х 450 – 2 электромагнита.

Клапаны ЯКД-3 стенового типа с электроприводом

Типоразмерный ряд, живое сечение (м²) и комплектация исполнительным механизмом												
А, мм / В, мм	900	950	1 000	1 050	1 100	1 150	1 200	1 250	1 300	1 350	1 400	1 450
250	0,162	0,168	0,178	0,187	0,197	0,207	0,217	0,188	0,198	0,207	0,217	0,227
300	0,204	0,212	0,225	0,237	0,249	0,262	0,274	0,239	0,252	0,264	0,276	0,289
350	0,246	0,257	0,272	0,287	0,301	0,316	0,331	0,291	0,306	0,321	0,336	0,350
400	0,288	0,302	0,319	0,336	0,354	0,371	0,388	0,343	0,360	0,377	0,395	0,412
450	0,330	0,346	0,366	0,386	0,406	0,426	0,375	0,394	0,414	0,434	0,454	0,474
500	0,372	0,391	0,413	0,435	0,458	0,480	0,424	0,446	0,469	0,491	0,513	0,536
550	0,414	0,435	0,460	0,485	0,510	0,448	0,473	0,498	0,523	0,548	0,572	0,597
600	0,457	0,480	0,507	0,535	0,562	0,495	0,522	0,550	0,577	0,604	0,632	0,659
650	0,499	0,525	0,554	0,584	0,512	0,542	0,571	0,601	0,631	0,661	0,691	0,721
700	0,541	0,569	0,601	0,524	0,556	0,588	0,621	0,653	0,685	0,718	0,750	0,782
750	0,583	0,614	0,649	0,565	0,600	0,635	0,670	0,705	0,740	0,774	0,809	0,844
800	0,621	0,658	0,696	0,607	0,644	0,682	0,719	0,756	0,794	0,831	0,868	0,906
850	0,644	0,683	0,723	0,762	0,801	0,840	0,879	0,779	0,818	0,857	0,896	0,935
900	0,686	0,728	0,770	0,811	0,853	0,895	0,936	0,830	0,872	0,914	0,955	0,997
950	0,728	0,773	0,817	0,861	0,905	0,949	0,838	0,882	0,926	0,970	1,015	1,059
1 000	0,770	0,817	0,864	0,911	0,957	1,004	0,887	0,934	0,980	1,027	1,074	1,121
1 050	0,695	0,737	0,779	0,821	0,863	0,906	0,798	0,841	0,883	0,925	0,967	1,009
1 100	0,737	0,781	0,826	0,871	0,916	0,960	0,848	0,892	0,937	0,982	1,026	1,071
1 150	0,779	0,826	0,873	0,920	0,968	0,850	0,897	0,944	0,991	1,038	1,086	1,133
1 200	0,821	0,871	0,920	0,970	1,020	0,896	0,946	0,996	1,045	1,095	1,145	1,195
1 250	1,863	1,915	1,967	1,020	1,072	0,943	0,995	1,047	1,100	1,152	1,204	1,256
1 300	0,905	0,960	1,015	1,069	1,124	0,990	1,044	1,099	1,154	1,209	1,263	1,318
1 350	0,947	1,004	1,062	1,119	0,979	1,036	1,094	1,151	1,208	1,265	1,322	1,380
1 400	0,989	1,049	1,109	1,168	1,023	1,083	1,143	1,203	1,262	1,322	1,382	1,441
1 450	1,031	1,094	1,156	1,005	1,068	1,130	1,192	1,254	1,316	1,379	1,441	1,503
1 500	1,074	1,138	1,203	1,047	1,112	1,177	1,241	1,306	1,371	1,435	1,500	1,565
1 550	1,116	1,183	1,250	1,089	1,156	1,233	1,290	1,358	1,425	1,492	1,559	1,626
1 600	1,158	1,227	1,297	1,131	1,200	1,270	1,340	1,409	1,479	1,549	1,618	1,688
1 650	1,200	1,272	1,344	1,172	1,244	1,317	1,389	1,461	1,533	1,605	1,678	1,750
1 700	1,242	1,317	1,391	1,214	1,289	1,363	1,438	1,513	1,587	1,662	1,737	1,812

1 привод усилием 15Нм 1 привод усилием 25Нм 2 привода усилием по 15Нм
2 привода усилием по 25Нм 4 привода усилием по 15Нм

Возможно изготовление клапанов с промежуточными размерами. Если размер клапана попадает в пограничную зону, т. е. из таблицы однозначно не ясно количество исполнительных механизмов, например, 1 200 х 430, то следует выбирать более мощную комплектацию, например, 1 200 х 450 – 2 электромагнита.

Клапаны ЯКД-3 стенового типа с электроприводом

Типоразмерный ряд, живое сечение (м²) и комплектация исполнительным механизмом											
А, мм / В, мм	1 500	1 550	1 600	1 650	1 700	1 750	1 800	1 850	1 900	1 950	2 000
250	0,237	0,247	0,257	0,266	0,276	0,286	0,296	0,306	0,316	0,326	0,335
300	0,301	0,313	0,326	0,338	0,651	0,363	0,375	0,388	0,400	0,412	0,425
350	0,365	0,380	0,395	0,410	0,425	0,440	0,454	0,469	0,484	0,499	0,514
400	0,430	0,447	0,464	0,482	0,499	0,516	0,534	0,551	0,568	0,586	0,603
450	0,494	0,514	0,533	0,553	0,573	0,593	0,613	0,633	0,653	0,672	0,692
500	0,558	0,580	0,603	0,625	0,647	0,670	0,692	0,714	0,737	0,759	0,871
550	0,622	0,647	0,672	0,697	0,722	0,746	0,771	0,796	0,821	0,846	0,871
600	0,686	0,714	0,741	0,768	0,796	0,823	0,850	0,878	0,905	0,932	0,960
650	0,751	0,780	0,810	0,840	0,870	0,900	0,930	0,959	0,989	1,019	1,049
700	0,815	0,847	0,879	0,912	0,94	0,976	1,009	1,041	1,074	0,106	1,138
750	0,879	0,914	0,949	0,983	1,018	1,053	1,088	1,123	1,158	1,193	1,227
800	0,943	0,980	1,018	1,055	1,093	1,130	1,167	1,205	1,242	1,279	1,317
850	0,975	1,014	1,053	1,092	1,131	1,171	1,210	1,249	1,288	1,327	1,367
900	1,039	1,081	1,122	1,164	1,206	1,247	1,289	1,331	1,372	1,414	1,456
950	1,103	1,147	1,191	1,236	1,280	1,324	1,368	1,412	1,457	1,501	1,545
1 000	1,167	1,214	1,261	1,307	1,354	1,401	1,447	1,494	1,541	1,588	1,634
1 050	1,052	1,094	1,136	1,178	1,220	1,263	1,305	1,347	1,389	1,431	1,474
1 100	1,116	1,161	1,205	1,250	1,295	1,339	1,384	1,429	1,473	1,518	1,563
1 150	1,180	1,227	1,274	1,322	1,369	1,416	1,463	1,510	1,558	1,605	1,652
1 200	1,244	1,294	1,344	1,393	1,443	1,493	1,542	1,592	1,642	1,692	1,741
1 250	1,308	1,361	1,413	1,465	1,517	1,569	1,622	1,674	1,726	1,778	1,830
1 300	1,373	1,427	1,482	1,537	1,591	1,646	1,701	1,756	1,810	1,865	1,920
1 350	1,437	1,494	1,551	1,608	1,666	1,723	1,780	1,837	1,894	1,952	2,009
1 400	1,501	1,561	1,620	1,680	1,740	1,800	1,859	1,919	1,979	2,038	2,098
1 450	1,565	1,627	1,690	1,752	1,814	1,876	1,938	2,001	2,063	2,125	2,187
1 500	1,629	1,694	1,759	1,824	1,888	1,953	2,018	2,082	2,147	2,212	2,276
1 550	1,694	1,761	1,828	1,895	1,962	2,030	2,097	2,164	2,231	2,298	2,366
1 600	1,758	1,828	1,897	1,967	2,037	2,106	2,176	2,246	2,315	2,385	2,455
1 650	1,822	1,894	1,966	2,039	2,111	2,183	2,255	2,327	2,400	2,472	2,544
1 700	1,886	1,961	2,036	2,110	2,185	2,260	2,334	2,409	2,484	2,559	2,633

1 привод усилием 15Нм 1 привод усилием 25Нм 2 привода усилием по 15Нм
2 привода усилием по 25Нм 4 привода усилием по 15Нм

Возможно изготовление клапанов с промежуточными размерами. Если размер клапана попадает в пограничную зону, т. е. из таблицы однозначно не ясно количество исполнительных механизмов, например, 1 200 х 430, то следует выбирать более мощную комплектацию, например, 1 200 х 450 – 2 электромагнита.

Клапаны ЯКД-3 канального типа с электроприводом

Коэффициенты местного сопротивления (Ęкл) клапанов ЯКД -3												
А, мм / В, мм	250	300	350	400	450	500	550	600	650	700	750	800
250	1,01	0,87	0,76	0,67	0,60	0,55	0,5	0,45	0,42	0,39	0,37	0,35
300	0,86	0,79	0,68	0,6	0,54	0,49	0,45	0,41	0,38	0,35	0,33	0,31
350	0,82	0,75	0,64	0,57	0,51	0,46	0,42	0,39	0,36	0,33	0,31	0,29
400	0,78	0,71	0,61	0,54	0,48	0,44	0,4	0,37	0,34	0,31	0,29	0,28
450	0,75	0,68	0,59	0,52	0,46	0,42	0,38	0,35	0,32	0,3	0,28	0,26
500	0,72	0,65	0,56	0,49	0,44	0,4	0,36	0,33	0,31	0,29	0,27	0,25
550	0,70	0,63	0,54	0,48	0,43	0,38	0,35	0,32	0,3	0,28	0,26	0,24
600	0,68	0,61	0,52	0,46	0,41	0,37	0,34	0,31	0,29	0,27	0,25	0,23
650	0,66	0,59	0,51	0,45	0,4	0,36	0,33	0,3	0,28	0,26	0,24	0,23
700	0,64	0,57	0,49	0,43	0,39	0,35	0,32	0,29	0,27	0,25	0,23	0,22
750	0,62	0,55	0,48	0,42	0,38	0,34	0,31	0,28	0,26	0,24	0,23	0,21
800	0,61	0,54	0,47	0,41	0,37	0,33	0,3	0,28	0,26	0,24	0,22	0,21
850	0,67	0,59	0,51	0,44	0,40	0,36	0,32	0,30	0,28	0,26	0,25	0,22
900	0,65	0,58	0,50	0,43	0,39	0,36	0,32	0,29	0,27	0,26	0,23	0,22
950	0,63	0,56	0,49	0,42	0,38	0,34	0,31	0,29	0,27	0,25	0,23	0,21
1 000	0,62	0,55	0,48	0,42	0,38	0,33	0,30	0,28	0,26	0,25	0,22	0,21
1 050	0,61	0,54	0,47	0,41	0,37	033	0,30	0,28	0,26	0,23	0,22	0,20
1 100	0,60	0,53	0,45	0,40	0,36	0,32	0,29	0,27	0,25	0,23	0,2	0,20
1 150	0,59	0,52	0,44	0,40	0,36	0,32	0,29	0,27	0,25	0,22	0,21	0,20
1 200	0,58	0,51	0,44	0,39	0,34	0,31	0,29	0,26	0,25	0,22	0,21	0,19
1 250	0,57	0,50	0,43	0,38	0,34	0,31	0,28	0,26	0,23	0,22	0,20	0,19
1 300	0,57	0,50	0,43	0,38	0,33	0,30	0,28	0,26	0,23	0,21	0,20	0,19
1 350	0,56	0,49	0,42	0,37	0,33	0,30	0,27	0,25	0,22	0,21	0,20	0,18
1 400	0,55	0,48	0,41	0,37	0,32	0,29	0,27	0,25	0,22	0,21	0,19	0,18
1 450	0,55	0,48	0,41	0,36	0,32	0,29	0,27	0,25	0,22	0,20	0,19	0,18
1 500	0,54	0,47	0,40	0,36	0,31	0,29	0,26	0,23	0,22	0,20	0,19	0,18
1 550	0,54	0,47	0,40	0,36	0,31	0,28	0,26	0,23	0,21	0,20	0,19	0,18
1 600	0,49	0,44	0,39	0,34	0,31	0,28	0,25	0,22	0,21	0,19	0,18	0,17
1 650	0,47	0,43	0,39	0,34	0,30	0,27	0,25	0,22	0,20	0,19	0,18	0,17

Рекомендации по расчету потерь давления на клапане см. одноименный раздел.

Клапаны ЯКД-3 канального типа с электроприводом

Коэффициенты местного сопротивления (Ęкл) клапанов ЯКД -3												
А, мм / В, мм	850	900	950	1 000	1 050	1 100	1 150	1 200	1 250	1 300	1 350	1 400
250	0,32	0,31	0,29	0,28	0,28	0,27	0,26	0,25	0,33	0,32	0,31	0,28
300	0,29	0,28	0,26	0,25	0,24	0,23	0,23	0,22	0,29	0,28	0,27	0,26
350	0,27	0,26	0,25	0,23	0,23	0,22	0,21	0,20	0,27	0,26	0,25	0,24
400	0,26	0,24	0,23	0,22	0,21	0,20	0,20	0,19	0,26	0,25	0,24	0,23
450	0,25	0,23	0,22	0,21	0,20	0,19	0,19	0,26	0,25	0,24	0,23	0,22
500	0,24	0,22	0,21	0,2	0,19	0,18	0,18	0,25	0,24	0,23	0,22	0,21
550	0,23	0,21	0,2	0,19	0,18	0,17	0,25	0,24	0,23	0,22	0,21	0,2
600	0,22	0,21	0,2	0,19	0,18	0,17	0,24	0,23	0,22	0,21	0,2	0,19
650	0,21	0,2	0,19	0,18	0,17	0,24	0,23	0,22	0,21	0,2	0,2	0,19
700	0,21	0,2	0,18	0,17	0,25	0,23	0,22	0,21	0,21	0,2	0,19	0,18
750	0,2	0,19	0,18	0,17	0,24	0,23	0,22	0,21	0,2	0,19	0,18	0,18
800	0,19	0,19	0,17	0,16	0,23	0,22	0,21	0,2	0,19	0,19	0,18	0,17
850	0,21	0,20	0,19	0,18	0,18	0,17	0,16	0,16	0,21	0,20	0,19	0,19
900	0,20	0,20	0,18	0,18	0,17	0,16	0,15	0,15	0,20	0,20	0,19	0,18
950	0,20	0,19	0,18	0,17	0,16	0,16	0,15	0,21	0,20	0,19	0,19	0,18
1 000	0,20	0,19	0,18	0,17	0,16	0,15	0,14	0,20	0,20	0,19	0,18	0,18
1 050	0,19	0,19	0,17	0,17	0,16	0,15	0,14	0,20	0,19	0,19	0,18	0,17
1 100	0,19	0,18	0,17	0,16	0,15	0,15	0,14	0,20	0,19	0,18	0,18	0,17
1 150	0,19	0,18	0,17	0,16	0,15	0,14	0,20	0,19	0,19	0,18	0,17	0,17
1 200	0,18	0,17	0,16	0,16	0,15	0,14	0,20	0,19	0,18	0,18	0,17	0,16
1 250	0,18	0,17	0,16	0,15	0,14	0,13	0,19	0,19	0,18	0,17	0,17	0,16
1 300	0,18	0,17	0,16	0,15	0,14	0,13	0,19	0,18	0,18	0,17	0,16	0,16
1 350	0,17	0,17	0,16	0,15	0,14	0,20	0,19	0,18	0,17	0,17	0,16	0,16
1 400	0,17	0,16	0,15	0,15	0,14	0,19	0,19	0,18	0,17	0,17	0,16	0,15
1 450	0,17	0,16	0,15	0,15	0,20	0,19	0,18	0,18	0,17	0,16	0,16	0,15
1 500	0,17	0,16	0,15	0,14	0,20	0,19	0,18	0,17	0,17	0,16	0,16	0,15
1 550	0,17	0,16	0,15	0,14	0,20	0,19	0,18	0,17	0,17	0,16	0,15	0,15
1 600	0,16	0,16	0,15	0,14	0,19	0,19	0,18	0,17	0,17	0,16	0,15	0,15
1 650	0,16	0,15	0,15	0,14	0,19	0,18	0,18	0,17	0,16	0,15	0,15	0,14

Рекомендации по расчету потерь давления на клапане см. одноименный раздел.

Клапаны ЯКД-3 канального типа с электроприводом

Коэффициенты местного сопротивления (Ęкл) клапанов ЯКД -3												
А, мм / В, мм	1 450	1 500	1 550	1 600	1 650	1 700	1 750	1 800	1 850	1 900	1 950	2 000
250	0,28	0,27	0,27	0,26	0,26	0,25	0,24	0,22	0,22	0,21	0,21	0,2
300	0,25	0,24	0,24	0,23	0,23	0,22	0,21	0,2	0,2	0,19	0,19	0,18
350	0,24	0,23	0,22	0,21	0,21	0,21	0,19	0,19	0,18	0,18	0,17	0,17
400	0,22	0,22	0,21	0,2	0,2	0,2	0,18	0,18	0,17	0,17	0,16	0,16
450	0,21	0,21	0,2	0,19	0,19	0,19	0,17	0,17	0,16	0,16	0,16	0,16
500	0,2	0,2	0,19	0,18	0,18	0,18	0,17	0,16	0,16	0,15	0,15	0,14
550	0,2	0,19	0,18	0,18	0,18	0,17	0,16	0,16	0,15	0,15	0,14	0,14
600	0,19	0,18	0,18	0,17	0,17	016	0,15	0,15	0,15	0,14	0,14	0,13
650	0,18	0,18	0,17	0,16	0,16	0,16	0,15	0,14	0,14	0,14	0,13	0,13
700	0,18	0,17	0,16	0,16	0,16	0,15	0,14	0,14	0,14	0,13	0,13	0,12
750	0,17	0,16	0,16	0,15	0,15	0,15	0,14	0,14	0,13	0,13	0,12	0,12
800	1,17	0,16	0,15	0,15	0,15	0,14	0,14	0,13	0,13	0,12	0,12	0,12
850	0,18	0,18	0,17	0,17	0,17	0,16	0,15	0,15	0,14	0,14	0,14	0,12
900	0,18	0,17	0,17	0,16	0,16	0,16	0,15	0,14	0,14	0,14	0,12	0,12
950	0,17	0,17	0,16	0,16	0,16	0,15	0,15	0,14	0,14	0,12	0,12	0,12
1 000	0,17	0,17	0,16	0,16	0,16	0,15	0,14	0,14	0,14	0,12	0,12	0,12
1 050	0,17	0,16	0,16	0,15	0,15	0,15	0,14	0,14	0,12	0,12	0,12	0,11
1 100	0,16	0,16	0,15	0,15	0,15	0,15	0,14	0,12	0,12	0,12	0,11	0,11
1 150	0,16	0,16	0,15	0,15	0,15	0,14	0,12	0,12	0,12	0,11	0,11	0,11
1 200	0,16	0,15	0,15	0,14	0,14	0,14	0,12	0,12	0,12	0,11	0,11	0,11
1 250	0,16	0,15	0,15	0,14	0,14	0,14	0,12	0,12	0,11	0,11	0,11	0,10
1 300	0,15	0,15	0,14	0,14	0,14	0,14	0,12	0,11	0,11	0,11	0,11	0,10
1 350	0,15	0,15	0,14	0,14	0,14	0,12	0,12	0,11	0,11	0,11	0,10	0,10
1 400	0,15	0,14	0,14	0,14	0,14	0,12	0,11	0,11	0,11	0,11	0,10	0,10
1 450	0,15	0,14	0,14	0,12	0,12	0,12	0,11	0,11	0,11	0,10	0,10	0,10
1 500	0,15	0,14	0,14	0,12	0,12	0,12	0,11	0,11	0,10	0,10	0,10	0,10
1 550	0,14	0,14	0,12	0,12	0,12	0,12	0,11	0,11	0,10	0,10	0,10	0,10
1 600	0,14	0,14	0,12	0,12	0,12	0,11	0,11	0,10	0,10	0,10	0,10	0,09
1650	0,14	0,12	0,12	0,12	0,11	0,11	0,10	0,10	0,10	0,10	0,10	0,09

Рекомендации по расчету потерь давления на клапане см. одноименный раздел.

Клапаны ЯКД-3 стенового типа с электроприводом

Коэффициенты местного сопротивления (Ęкл) клапанов ЯКД -3													
А, мм / В, мм	250	300	350	400	450	500	550	600	650	700	750	800	850
250	1,06	0,91	0,82	0,72	0,63	0,58	0,53	0,49	0,45	0,42	0,39	0,37	0,35
300	0,97	0,83	0,72	0,64	0,58	0,53	0,49	0,45	0,42	0,39	0,37	0,35	0,33
350	0,90	0,79	0,68	0,61	0,55	0,50	0,46	0,43	0,40	0,37	0,35	0,33	0,31
400	0,86	0,75	0,65	0,58	0,52	0,48	0,44	0,41	0,38	0,35	0,33	0,32	0,30
450	0,82	0,72	0,63	0,56	0,50	0,46	0,42	0,39	0,36	0,34	0,32	0,30	0,29
500	0,79	0,69	0,60	0,53	0,48	0,44	0,40	0,37	0,35	0,33	0,31	0,29	0,28
550	0,76	0,67	0,58	0,52	0,47	0,42	0,39	0,36	0,34	0,32	0,30	0,28	0,27
600	0,74	0,65	0,56	0,50	0,45	0,41	0,38	0,35	0,33	0,31	0,29	0,27	0,26
650	0,71	0,63	0,55	0,49	0,44	0,40	0,37	0,34	0,32	0,30	0,28	0,27	0,25
700	0,69	0,61	0,53	0,47	0,43	0,39	0,36	0,33	0,31	0,29	0,27	0,26	0,25
750	0,66	0,59	0,52	0,46	0,42	0,38	0,35	0,32	0,30	0,28	0,27	0,25	0,24
800	0,65	0,58	0,51	0,45	0,41	0,37	0,34	0,32	0,30	0,28	0,26	0,25	0,23
850	0,71	0,63	0,55	0,48	0,44	0,40	0,36	0,34	0,32	0,30	0,29	0,26	0,25
900	0,70	0,62	0,54	0,47	0,43	0,40	0,36	0,33	0,31	0,30	0,27	0,26	0,24
950	0,68	0,60	0,53	0,46	0,42	0,38	0,35	0,33	0,31	0,29	0,27	0,25	0,24
1 000	0,67	0,59	0,52	0,46	0,42	0,37	0,34	0,32	0,30	0,29	0,26	0,25	0,24
1 050	0,66	0,58	0,51	0,45	0,41	0,37	0,34	0,32	0,30	0,27	0,26	0,24	0,23
1 100	0,65	0,57	0,49	0,44	0,40	0,36	0,33	0,31	0,29	0,27	0,25	0,24	0,23
1 150	0,64	0,56	0,48	0,44	0,40	0,36	0,33	0,31	0,29	0,26	0,25	0,24	0,23
1 200	0,62	0,55	0,48	0,43	0,38	0,35	0,33	0,30	0,29	0,26	0,25	0,23	0,22
1 250	0,61	0,54	0,47	0,42	0,38	0,35	0,32	0,30	0,27	0,26	0,24	0,23	0,22
1 300	0,61	0,54	0,47	0,42	0,37	0,34	0,32	0,30	0,27	0,25	0,24	0,23	0,22
1 350	0,60	0,53	0,46	0,41	0,37	0,34	0,31	0,29	0,26	0,25	0,24	0,22	0,21
1 400	0,59	0,52	0,45	0,41	0,36	0,33	0,31	0,29	0,26	0,25	0,23	0,22	0,21
1 450	0,59	0,52	0,45	0,40	0,36	0,33	0,31	0,29	0,26	0,24	0,23	0,22	0,21
1 500	0,58	0,51	0,44	0,40	0,35	0,33	0,30	0,27	0,26	0,24	0,23	0,22	1,21
1 550	0,58	0,51	0,44	0,40	0,35	0,32	0,30	0,27	0,25	0,24	0,23	0,22	1,21
1 600	0,53	0,48	0,43	0,38	0,35	0,32	0,29	0,26	0,25	0,23	0,22	1,21	1,20
1 650	0,52	0,47	0,43	0,38	0,34	0,31	0,29	0,26	0,24	0,23	0,22	1,21	1,20
1 700	0,52	0,47	0,42	0,37	0,34	0,3	0,28	0,25	0,24	0,22	0,21	1,2	1,19

Рекомендации по расчету потерь давления на клапане см. одноименный раздел.

Клапаны ЯКД-3 стенового типа с электроприводом

Коэффициенты местного сопротивления (Ęкл) клапанов ЯКД -3													
А, мм / В, мм	900	950	1 000	1 050	1 100	1 150	1 200	1 250	1 300	1 350	1 400	1 450	1 500
250	0,34	0,32	0,31	0,31	0,30	0,29	0,29	0,35	0,34	0,33	0,32	0,31	0,30
300	0,32	0,30	0,29	0,29	0,28	0,28	0,27	0,33	0,32	0,31	0,30	0,29	0,28
350	0,30	0,29	0,27	0,26	0,26	0,25	0,24	0,31	0,30	0,29	0,28	0,28	0,27
400	0,28	0,27	0,26	0,24	0,23	0,22	0,22	0,30	0,29	0,28	0,27	0,26	0,26
450	0,27	0,26	0,25	0,23	0,22	0,21	0,30	0,29	0,28	0,27	0,26	0,25	0,25
500	0,26	0,25	0,24	0,22	0,21	0,20	0,29	0,28	0,27	0,26	0,25	0,24	0,24
550	0,25	0,24	0,23	0,21	0,20	0,29	0,28	0,27	0,26	0,25	0,24	0,24	0,23
600	0,25	0,24	0,23	0,20	0,19	0,28	0,27	0,26	0,25	0,24	0,23	0,23	0,22
650	0,24	0,23	0,22	0,19	0,28	0,27	0,26	0,25	0,24	0,24	0,23	0,22	0,22
700	0,24	0,22	0,21	0,29	0,27	0,26	0,25	0,25	0,24	0,23	0,22	0,22	0,21
750	0,23	0,22	0,21	0,28	0,27	0,26	0,25	0,24	0,23	0,22	0,22	0,21	0,20
800	0,23	0,21	0,20	0,27	0,26	0,25	0,24	0,23	0,23	0,22	0,21	0,21	0,20
850	0,24	0,23	0,22	0,22	0,21	0,21	0,20	0,25	0,24	0,23	0,23	0,22	0,22
900	0,24	0,22	0,22	0,21	0,20	0,20	0,19	0,24	0,24	0,23	0,22	0,22	0,21
950	0,23	0,22	0,21	0,20	0,20	0,19	0,25	0,24	0,23	0,23	0,22	0,21	0,21
1 000	0,23	0,22	0,21	0,20	0,19	0,19	0,24	0,24	0,23	0,22	0,22	0,21	0,21
1 050	0,23	0,21	0,21	0,20	0,19	0,19	0,24	0,23	0,23	0,22	0,21	0,21	0,20
1 100	0,22	0,21	0,20	0,19	0,19	0,18	0,24	0,23	0,22	0,22	0,21	0,20	0,20
1 150	0,22	0,21	0,20	0,19	0,18	0,24	0,23	0,23	0,22	0,22	0,21	0,20	0,20
1 200	0,21	0,20	0,20	0,18	0,18	0,24	0,23	0,22	0,22	0,21	0,20	0,20	0,19
1 250	0,21	0,20	0,19	0,18	0,17	0,23	0,23	0,22	0,21	0,21	0,20	0,20	0,19
1 300	0,21	0,20	0,19	0,18	0,17	0,23	0,22	0,22	0,21	0,20	0,20	0,19	0,19
1 350	0,21	0,20	0,19	0,17	0,24	0,23	0,22	0,21	0,21	0,20	0,20	0,19	0,19
1 400	0,20	0,19	0,19	0,17	0,23	0,23	0,22	0,21	0,21	0,20	0,19	0,19	0,18
1 450	0,20	0,19	0,19	0,24	0,23	0,22	0,22	0,21	0,20	0,20	0,19	0,19	0,18
1 500	0,20	0,19	0,19	0,24	0,23	0,22	0,21	0,21	0,20	0,20	0,19	0,19	0,18
1 550	0,20	0,19	0,18	0,24	0,23	0,22	0,21	0,21	0,20	0,19	0,19	0,18	0,18
1 600	0,20	0,19	0,18	0,23	0,23	0,22	0,21	0,21	0,20	0,19	0,19	0,18	0,18
1 650	0,19	0,19	0,18	0,23	0,22	0,22	0,21	0,20	0,19	0,19	0,18	0,18	0,16
1 700	0,19	0,18	0,17	0,22	0,22	0,21	0,2	0,19	0,19	0,18	0,18	0,17	0,16

Рекомендации по расчету потерь давления на клапане см. одноименный раздел.

Клапаны ЯКД-3 стенового типа с электроприводом

Коэффициенты местного сопротивления (Ęкл) клапанов ЯКД -3										
А, мм / В, мм	1 550	1 600	1 650	1 700	1 750	1 800	1 850	1 900	1 950	2 000
250	0,30	0,29	0,28	0,27	0,26	0,26	0,25	0,24	0,24	0,23
300	0,28	0,27	0,27	0,26	0,25	0,24	0,24	0,23	0,23	0,22
350	0,26	0,25	0,25	0,25	0,23	0,23	0,22	0,22	0,21	0,21
400	0,25	0,24	0,24	0,24	0,22	0,22	0,21	0,21	0,20	0,20
450	0,24	0,23	0,23	0,23	0,21	0,21	0,20	0,20	0,20	0,19
500	0,23	0,22	0,22	0,22	0,21	0,20	0,20	0,19	0,19	0,18
550	0,22	0,22	0,22	0,21	0,20	0,20	0,19	0,19	0,18	0,18
600	0,22	0,21	0,21	0,20	0,19	0,19	0,19	0,18	0,18	0,17
650	0,21	0,20	0,20	0,20	0,19	0,18	0,18	0,18	0,17	0,17
700	0,20	0,20	0,20	0,19	0,18	0,18	0,18	0,17	0,17	0,16
750	0,20	0,19	0,19	0,19	0,18	0,18	0,17	0,17	0,16	0,16
800	0,19	0,19	0,19	0,18	0,18	0,17	0,17	0,16	0,16	0,16
850	0,21	0,21	0,21	0,20	0,19	0,19	0,18	0,18	0,18	0,16
900	0,21	0,20	0,20	0,20	0,19	0,18	0,18	0,18	0,16	0,16
950	0,20	0,20	0,20	0,19	0,19	0,18	0,18	0,16	0,16	0,16
1 000	0,20	0,20	0,20	0,19	0,18	0,18	0,18	0,16	0,16	0,16
1 050	0,20	0,19	0,19	0,19	0,18	0,18	0,16	0,16	0,16	0,15
1 100	0,19	0,19	0,19	0,19	0,18	0,16	0,16	0,16	0,15	0,15
1 150	0,19	0,19	0,19	0,18	0,16	0,16	0,16	0,15	0,15	0,15
1 200	0,19	0,18	0,18	0,18	0,16	0,16	0,16	0,15	0,15	0,15
1 250	0,19	0,18	0,18	0,18	0,16	0,16	0,15	0,15	0,15	0,14
1 300	0,18	0,18	0,18	0,18	0,16	0,15	0,15	0,15	0,15	0,14
1 350	0,18	0,18	0,18	0,16	0,16	0,15	0,15	0,15	0,14	0,14
1 400	0,18	0,18	0,18	0,16	0,15	0,15	0,15	0,15	0,14	0,14
1 450	0,18	0,16	0,16	0,16	0,15	0,15	0,15	0,14	0,14	0,14
1 500	0,18	0,16	0,16	0,16	0,15	0,15	0,14	0,14	0,14	0,14
1 550	0,16	0,16	0,16	0,16	0,15	0,15	0,14	0,14	0,14	0,14
1 600	0,16	0,16	0,16	0,15	0,15	0,14	0,14	0,14	0,14	0,13
1 650	0,16	0,16	0,15	0,15	0,14	0,14	0,14	0,14	0,14	0,13
1 700	0,16	0,15	0,15	0,14	0,14	0,14	0,14	0,14	0,13	0,13

Рекомендации по расчету потерь давления на клапане см. одноименный раздел.

ЯКП-3Л клапаны противопожарные без вылета лопатки

Клапаны противопожарные ЯКП-3Л

предназначены для автоматического перекрытия вентиляционных каналов или проемов в ограждающих строительных конструкциях зданий, и устанавливаются в системах вытяжной и приточной противодымной вентиляции, а также системах для удаления газа и дыма после пожара из помещений, защищаемых установками газового, аэрозольного или порошкового пожаротушения.

По функциональному назначению применяются в качестве:

- нормально закрытых (3)

По функциональному назначению применяются в качестве:

- нормально закрытый – EI 120

Преимущества:

- небольшая глубина корпуса
- невысокая масса
- нет вылета лопаток за габариты корпуса

Обозначение характеристик

ЯКП–3Л–3–500х600–К–МВ220(Belimo)–СН–КК*

- Клапан ЯКП–3Л (EI 120)
  Клапан морозостойкий ЯКП–3Л–МС (EI 120)
- Исполнение:
  3 – нормально закрытый
- Рабочее сечение:
  А – ширина, мм; В – высота, мм
- Тип клапана:
  К – канальное исполнение с двумя фланцами
  С – стеновое исполнение с одним фланцем
- Тип привода:
  ЭМП24/ЭМП220 – электромагнит на 24В/220В
  МВ24 (Belimo)/МВ220 (Belimo) – электропривод Belimo на 24В/220В
  MS24/MS220 – электропривод Siemens на 24В/220В
- Размещение привода:
  ВН – внутри клапана
  СН – снаружи клапана
- Клеммная коробка:
  К – клеммная колодка (кроме типа привода ЭМП24/ЭМП220, так как поставляется по умолчанию с данным типом привода)
  КК – клеммная коробка
  0 – не комплектуется

Клапан можно устанавливать и вертикально и горизонтально.

** При установке клапана горизонтально, в конце маркировки добавляется «Г».*
При установке клапана вертикально маркировка не меняется.

Специальные требования к ЯКП-3Л указывается дополнительно и согласовываются с изготовителем.

Конструкция:

- ЯКП–3Л – многолопаточный противопожарный клапан без вылета лопаток за габарит корпуса. Клапаны изготавливаются прямоугольного сечения в жёстком коробчатом корпусе, в котором на осях установлены лопатки поворотного типа.
- Клапаны ЯКП–3Л сохраняют работоспособность вне зависимости от пространственной ориентации и плоскости установки. Предназначены для систем со скоростью воздушного потока 25 м/с для нормально закрытых клапанов. Статическое давление не более 1 500 Па.

Исполнительный механизм:

- Электропривод типа «открыто/закрыто» питанием 220 или 24 В.
- Электромагнит питанием 220 или 24 В.
- Исполнительный механизм в клапане канального исполнения размещается только снаружи клапана, стенового исполнения – в специальной нише внутри клапана.

Механизм срабатывания клапанов:

- При оснащении электроприводом открытие/закрытые клапана происходит за счет энергии двигателя привода;
- Управление лопатками в клапане происходит путем подачи напряжения на соответствующие группы контактов электропривода. При нахождении клапана в положении закрыто электропривод обесточен.
- При оснащении электромагнитным исполнительным механизмом лопатки клапана открываются за счет энергии приводной пружины при подаче электрического импульса на электромагнит. Длительность электрического импульса не должна превышать 10 сек. Приведение клапана в положение закрыто производится вручную, электромагнитный исполнительный механизм в данном положении обесточен.
- Стандартно клапаны могут комплектоваться электроприводами фирм Belimo, Siemens. По специальному заказу возможно изготовление клапанов с электроприводами, в том числе пневмоприводами, других производителей.
- Для клапанов НЗ используется электропривод типа «открыто/закрыто».

Наименование параметра	Норма	
Предел огнестойкости, не менее	EI120	
Удельное сопротивление дымогазопроницанию, м³/кг (для сечения А х В, мм)		
100 х 100 ... 500 х 500	не менее 9 700	
Более 500 х 500 ... 1 000 х 1 000	10 200 ... 21 700	
Более 1 000 х 1 000 ... 2 000 х 2 000	Более 21 700	
Инерционность срабатывания, секунд, не более		
С электромагнитом	5	
С электроприводом Belimo	30/45/150	
Номинальное напряжение питания, В:		
Для питания электропривода Belimo	=24 или ~24 или ~220 (50 Гц)	
Для питания электропривода Siemens	~24 или ~220 (50 Гц)	
Для питания электромагнитного привода	=24 или ~220 (50 Гц)	
Для питания цепей контроля положения: Belimo и электромагнитного привода Siemens	=24 или ~24 или ~220 (50 Гц) ~24 или ~220 (50 Гц)	
Потребляемая мощность вт, не более	24В	220В
Электромагнита	60	120
Электропривода	7,5	5
Степень защиты корпуса		
Электромагнита	IP42	
Электропривода	IP54	

Эксплуатация:

Вид климатического исполнения УХЛ2* по ГОСТ 15150, при отсутствии прямого воздействия солнечного излучения, атмосферных осадков и конденсации влаги на клапане и его элементах.

** Температура эксплуатации клапанов, оснащенных электроприводами, соответствует температуре эксплуатации, заявленной фирмой производителем для данного электропривода. По специальному заказу для увеличения нижнего предела температуры эксплуатации возможно изготовление клапана с подогревом электропривода (морозостойкое исполнение).*

ЯКП-3Л канальный

Для B ≥ 100 и B < 155, B ≥ 200 и B < 300

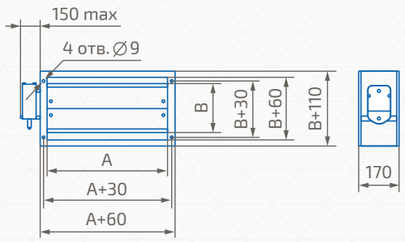

Для B ≥ 155 и B < 200, B ≥ 300

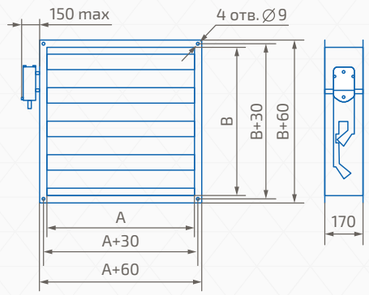

Минимальные и максимальные размеры клапана*

A, мм	B, мм
100 … 1 950	100 … 2 000
100 … 2 000	100 … 1 950

Масса клапана**

A x B, мм	100 x 100	500 x 500	750 x 750	1 000 x 1 000	1 200 x 1 200
Масса, кг (±10%)	4	17	28	41	57

ЯКП-3Л стеновой

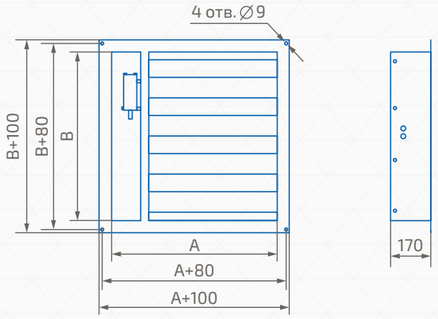

Минимальные и максимальные размеры клапана*

A, мм	B, мм
300 … 1 950	300 … 2 000
300 … 2 000	300 … 1 950

Масса клапана**

AxB, мм	300 x 300	500 x 500	750 x 750	1 000 x 1 000	1 200 x 1 200
Масса, кг (±10%)	8	15	27	39	55

** Возможно кассетное изготовление клапанов.*
*** Масса клапана без исполнительного механизма и навесных элементов.*

Монтаж клапанов

- При монтаже клапана не допускается деформация его корпуса. Во избежание нарушения работоспособности клапана не допускается попадание в его внутреннюю полость и токоведущие элементы строительного мусора, краски, побелки и т. д.
- При установке клапана вне проема строительной конструкции или при его стыковке с последней через отрезок воздуховода часть корпуса клапана до плоскости закрытой лопатки и указанный отрезок воздуховода подлежат дополнительной наружной теплозащите согласно проекту.

Рекомендуемые размеры стенового проема при монтаже клапанов:

- Монтаж стенового клапана - (A+24) и (B+24) мм.

Монтаж клапана канального типа вне проема строительной конструкции

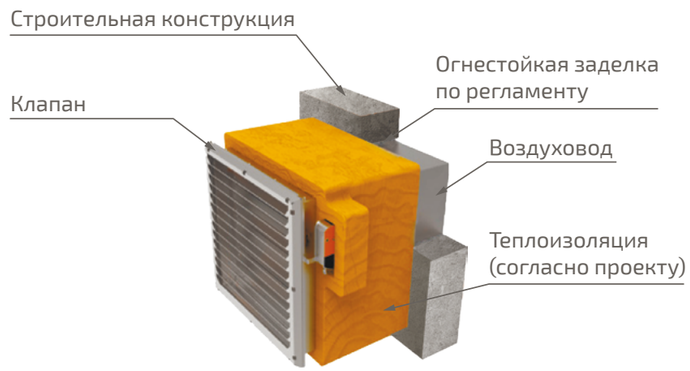

Монтаж клапана стенового типа

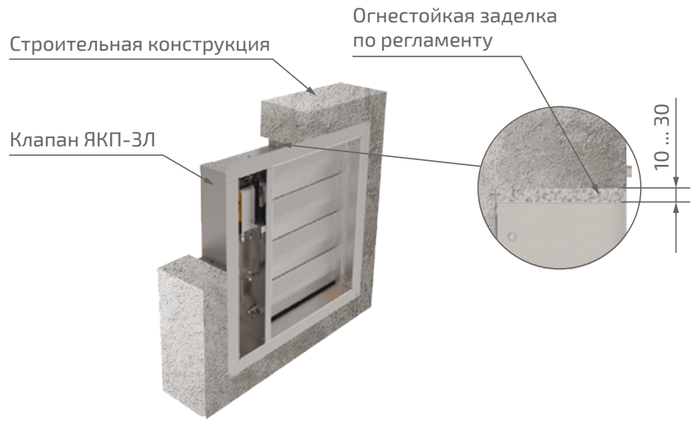

Клапаны ЯКП-ЗЛ канального типа с электроприводом

Типоразмерный ряд, живое сечение (м²) и комплектация исполнительным механизмом													
А, мм / В, мм	100	150	200	250	300	350	400	450	500	550	600	650	700
100	0,007	0,010	0,014	0,017	0,021	0,024	0,028	0,031	0,035	0,038	0,042	0,045	0,049
150	0,009	0,014	0,018	0,023	0,028	0,032	0,037	0,042	0,047	0,051	0,056	0,061	0,065
200	0,013	0,020	0,027	0,034	0,041	0,048	0,055	0,062	0,069	0,076	0,083	0,090	0,097
250	0,018	0,028	0,037	0,047	0,056	0,066	0,075	0,085	0,094	0,104	0,113	0,123	0,132
300	0,023	0,036	0,048	0,060	0,062	0,072	0,083	0,093	0,103	0,114	0,124	0,135	0,145
350	0,023	0,036	0,048	0,060	0,062	0,072	0,083	0,093	0,103	0,114	0,124	0,135	0,145
400	0,023	0,036	0,048	0,060	0,062	0,072	0,083	0,093	0,103	0,114	0,124	0,135	0,145
450	0,036	0,055	0,073	0,092	0,095	0,112	0,128	0,144	0,160	0,176	0,192	0,209	0,225
500	0,036	0,055	0,073	0,092	0,095	0,112	0,128	0,144	0,160	0,176	0,192	0,209	0,225
550	0,036	0,055	0,073	0,092	0,095	0,112	0,128	0,144	0,160	0,176	0,192	0,209	0,225
600	0,049	0,074	0,099	0,124	0,129	0,151	0,173	0,195	0,217	0,239	0,261	0,283	0,304
650	0,049	0,074	0,099	0,124	0,129	0,151	0,173	0,195	0,217	0,239	0,261	0,283	0,304
700	0,049	0,074	0,099	0,124	0,129	0,151	0,173	0,195	0,217	0,239	0,261	0,283	0,304
750	0,061	0,093	0,125	0,156	0,163	0,191	0,218	0,246	0,273	0,301	0,329	0,356	0,384
800	0,061	0,093	0,125	0,156	0,163	0,191	0,218	0,246	0,273	0,301	0,329	0,356	0,384
850	0,061	0,093	0,125	0,156	0,163	0,191	0,218	0,246	0,273	0,301	0,329	0,356	0,384
900	0,074	0,112	0,150	0,188	0,197	0,230	0,263	0,297	0,330	0,364	0,397	0,430	0,464
950	0,074	0,112	0,150	0,188	0,197	0,230	0,263	0,297	0,330	0,364	0,397	0,430	0,464
1 000	0,074	0,112	0,150	0,188	0,197	0,230	0,263	0,297	0,330	0,364	0,397	0,430	0,464
1 050	0,087	0,131	0,176	0,220	0,231	0,270	0,309	0,348	0,387	0,426	0,465	0,504	0,543
1 100	0,087	0,131	0,176	0,220	0,231	0,270	0,309	0,348	0,387	0,426	0,465	0,504	0,543
1 150	0,087	0,131	0,176	0,220	0,231	0,270	0,309	0,348	0,387	0,426	0,465	0,504	0,543
1 200	0,099	0,150	0,201	0,252	0,264	0,309	0,354	0,399	0,444	0,488	0,533	0,578	0,623
1 250	0,099	0,150	0,201	0,252	0,264	0,309	0,354	0,399	0,444	0,488	0,533	0,578	0,623
1 300	0,099	0,150	0,201	0,252	0,264	0,309	0,354	0,399	0,444	0,488	0,533	0,578	0,623
1 350	0,112	0,169	0,227	0,285	0,298	0,349	0,399	0,450	0,500	0,551	0,601	0,652	0,702
1 400	0,112	0,169	0,227	0,285	0,298	0,349	0,399	0,450	0,500	0,551	0,601	0,652	0,702
1 450	0,112	0,169	0,227	0,285	0,298	0,349	0,399	0,450	0,500	0,551	0,601	0,652	0,702
1 500	0,124	0,188	0,253	0,317	0,332	0,388	0,444	0,501	0,557	0,613	0,669	0,726	0,782
1 550	0,124	0,188	0,253	0,317	0,332	0,388	0,444	0,501	0,557	0,613	0,669	0,726	0,782
1 600	0,124	0,188	0,253	0,317	0,332	0,388	0,444	0,501	0,557	0,613	0,669	0,726	0,782
1 650	0,137	0,208	0,278	0,349	0,366	0,428	0,490	0,552	0,614	0,676	0,738	0,799	0,861
1 700	0,137	0,208	0,278	0,349	0,366	0,428	0,490	0,552	0,614	0,676	0,738	0,799	0,861
1750	0,150	0,227	0,304	0,381	0,399	0,467	0,535	0,603	0,670	0,738	0,806	0,873	0,941
1 800	0,150	0,227	0,304	0,381	0,399	0,467	0,535	0,603	0,670	0,738	0,806	0,873	0,941
1 850	0,150	0,227	0,304	0,381	0,399	0,467	0,535	0,603	0,670	0,738	0,806	0,873	0,941
1 900	0,162	0,246	0,329	0,413	0,433	0,507	0,580	0,653	0,727	0,800	0,874	0,947	1,021
1 950	0,162	0,246	0,329	0,413	0,433	0,507	0,580	0,653	0,727	0,800	0,874	0,947	1,021
2 000	0,162	0,246	0,329	0,413	0,433	0,507	0,580	0,653	0,727	0,800	0,874	0,947	1,021

1 привод усилием 15 Нм 1 привод усилием 25 Нм

Возможно изготовление клапанов с промежуточными размерами. Если размер клапана попадает в пограничную зону, т. е. из таблицы однозначно не ясен тип исполнительного механизма, например, 1 030 х 1 200, то следует выбирать более мощную комплектацию, например, 1 030 х 1 200 – 1 привод усилием 25 Нм.

Клапаны ЯКП-ЗЛ канального типа с электроприводом

Типоразмерный ряд, живое сечение (м²) и комплектация исполнительным механизмом													
А, мм / В, мм	750	800	850	900	950	1 000	1 050	1 100	1 150	1 200	1 250	1 300	1 350
100	0,052	0,056	0,059	0,063	0,066	0,070	0,073	0,077	0,080	0,084	0,087	0,091	0,094
150	0,070	0,075	0,079	0,084	0,089	0,094	0,098	0,103	0,108	0,112	0,117	0,122	0,126
200	0,104	0,111	0,118	0,125	0,132	0,139	0,146	0,153	0,160	0,167	0,174	0,181	0,188
250	0,142	0,151	0,161	0,170	0,180	0,189	0,199	0,208	0,218	0,227	0,237	0,246	0,256
300	0,156	0,166	0,177	0,187	0,198	0,208	0,218	0,229	0,239	0,250	0,260	0,271	0,281
350	0,156	0,166	0,177	0,187	0,198	0,208	0,218	0,229	0,239	0,250	0,260	0,271	0,281
400	0,156	0,166	0,177	0,187	0,198	0,208	0,218	0,229	0,239	0,250	0,260	0,271	0,281
450	0,241	0,257	0,273	0,290	0,306	0,322	0,338	0,354	0,370	0,387	0,403	0,419	0,435
500	0,241	0,257	0,273	0,290	0,306	0,322	0,338	0,354	0,370	0,387	0,403	0,419	0,435
550	0,241	0,257	0,273	0,290	0,306	0,322	0,338	0,354	0,370	0,387	0,403	0,419	0,435
600	0,326	0,348	0,370	0,392	0,414	0,436	0,458	0,480	0,502	0,523	0,545	0,567	0,589
650	0,326	0,348	0,370	0,392	0,414	0,436	0,458	0,480	0,502	0,523	0,545	0,567	0,589
700	0,326	0,348	0,370	0,392	0,414	0,436	0,458	0,480	0,502	0,523	0,545	0,567	0,589
750	0,412	0,439	0,467	0,494	0,522	0,550	0,577	0,605	0,633	0,660	0,688	0,715	0,743
800	0,412	0,439	0,467	0,494	0,522	0,550	0,577	0,605	0,633	0,660	0,688	0,715	0,743
850	0,412	0,439	0,467	0,494	0,522	0,550	0,577	0,605	0,633	0,660	0,688	0,715	0,743
900	0,497	0,530	0,564	0,597	0,630	0,664	0,697	0,730	0,764	0,797	0,830	0,864	0,897
950	0,497	0,530	0,564	0,597	0,630	0,664	0,697	0,730	0,764	0,797	0,830	0,864	0,897
1 000	0,497	0,530	0,564	0,597	0,630	0,664	0,697	0,730	0,764	0,797	0,830	0,864	0,897
1 050	0,582	0,621	0,660	0,699	0,739	0,778	0,817	0,856	0,895	0,934	0,973	1,012	1,051
1 100	0,582	0,621	0,660	0,699	0,739	0,778	0,817	0,856	0,895	0,934	0,973	1,012	1,051
1 150	0,582	0,621	0,660	0,699	0,739	0,778	0,817	0,856	0,895	0,934	0,973	1,012	1,051
1 200	0,668	0,712	0,757	0,802	0,847	0,892	0,936	0,981	1,026	1,071	1,116	1,160	1,205
1 250	0,668	0,712	0,757	0,802	0,847	0,892	0,936	0,981	1,026	1,071	1,116	1,160	1,205
1 300	0,668	0,712	0,757	0,802	0,847	0,892	0,936	0,981	1,026	1,071	1,116	1,160	1,205
1 350	0,753	0,803	0,854	0,904	0,955	1,005	1,056	1,106	1,157	1,208	1,258	1,309	1,359
1 400	0,753	0,803	0,854	0,904	0,955	1,005	1,056	1,106	1,157	1,208	1,258	1,309	1,359
1 450	0,753	0,803	0,854	0,904	0,955	1,005	1,056	1,106	1,157	1,208	1,258	1,309	1,359
1 500	0,838	0,894	0,951	1,007	1,063	1,119	1,176	1,232	1,288	1,344	1,401	1,457	1,513
1 550	0,838	0,894	0,951	1,007	1,063	1,119	1,176	1,232	1,288	1,344	1,401	1,457	1,513
1 600	0,838	0,894	0,951	1,007	1,063	1,119	1,176	1,232	1,288	1,344	1,401	1,457	1,513
1 650	0,923	0,985	1,047	1,109	1,171	1,233	1,295	1,357	1,419	1,481	1,543	1,605	1,667
1 700	0,923	0,985	1,047	1,109	1,171	1,233	1,295	1,357	1,419	1,481	1,543	1,605	1,667
1 750	1,009	1,076	1,144	1,212	1,280	1,347	1,415	1,483	1,550	1,618	1,686	1,753	1,821
1 800	1,009	1,076	1,144	1,212	1,280	1,347	1,415	1,483	1,550	1,618	1,686	1,753	1,821
1 850	1,009	1,076	1,144	1,212	1,280	1,347	1,415	1,483	1,550	1,618	1,686	1,753	1,821
1 900	1,094	1,167	1,241	1,314	1,388	1,461	1,535	1,608	1,681	1,755	1,828	1,902	1,975
1 950	1,094	1,167	1,241	1,314	1,388	1,461	1,535	1,608	1,681	1,755	1,828	1,902	1,975
2 000	1,094	1,167	1,241	1,314	1,388	1,461	1,535	1,608	1,681	1,755	1,828	1,902	1,975

1 привод усилием 15 Нм 1 привод усилием 25 Нм

Возможно изготовление клапанов с промежуточными размерами. Если размер клапана попадает в пограничную зону, т. е. из таблицы однозначно не ясен тип исполнительного механизма, например, 1 030 х 1 200, то следует выбирать более мощную комплектацию, например, 1 030 х 1 200 – 1 привод усилием 25 Нм.

Клапаны ЯКП-ЗЛ канального типа с электроприводом

Типоразмерный ряд, живое сечение (м²) и комплектация исполнительным механизмом													
А, мм / В, мм	1 400	1 450	1 500	1 550	1 600	1 650	1 700	1 750	1 800	1 850	1 900	1 950	2 000
100	0,098	0,101	0,105	0,108	0,112	0,115	0,119	0,122	0,126	0,129	0,133	0,136	0,140
150	0,131	0,136	0,141	0,145	0,150	0,155	0,159	0,164	0,169	0,173	0,178	0,183	0,188
200	0,195	0,202	0,209	0,216	0,223	0,230	0,237	0,244	0,251	0,258	0,265	0,272	0,279
250	0,265	0,275	0,284	0,294	0,303	0,313	0,322	0,332	0,341	0,351	0,360	0,370	0,379
300	0,292	0,302	0,312	0,323	0,333	0,344	0,354	0,365	0,375	0,386	0,396	0,407	0,417
350	0,292	0,302	0,312	0,323	0,333	0,344	0,354	0,365	0,375	0,386	0,396	0,407	0,417
400	0,292	0,302	0,312	0,323	0,333	0,344	0,354	0,365	0,375	0,386	0,396	0,407	0,417
450	0,451	0,467	0,484	0,500	0,516	0,532	0,548	0,565	0,581	0,597	0,613	0,629	0,645
500	0,451	0,467	0,484	0,500	0,516	0,532	0,548	0,565	0,581	0,597	0,613	0,629	0,645
550	0,451	0,467	0,484	0,500	0,516	0,532	0,548	0,565	0,581	0,597	0,613	0,629	0,645
600	0,611	0,633	0,655	0,677	0,699	0,721	0,742	0,764	0,786	0,808	0,830	0,852	0,874
650	0,611	0,633	0,655	0,677	0,699	0,721	0,742	0,764	0,786	0,808	0,830	0,852	0,874
700	0,611	0,633	0,655	0,677	0,699	0,721	0,742	0,764	0,786	0,808	0,830	0,852	0,874
750	0,771	0,798	0,826	0,854	0,881	0,909	0,936	0,964	0,992	1,019	1,047	1,075	1,102
800	0,771	0,798	0,826	0,854	0,881	0,909	0,936	0,964	0,992	1,019	1,047	1,075	1,102
850	0,771	0,798	0,826	0,854	0,881	0,909	0,936	0,964	0,992	1,019	1,047	1,075	1,102
900	0,930	0,964	0,997	1,031	1,064	1,097	1,131	1,164	1,197	1,231	1,264	1,297	1,331
950	0,930	0,964	0,997	1,031	1,064	1,097	1,131	1,164	1,197	1,231	1,264	1,297	1,331
1 000	0,930	0,964	0,997	1,031	1,064	1,097	1,131	1,164	1,197	1,231	1,264	1,297	1,331
1 050	1,090	1,129	1,168	1,207	1,246	1,286	1,325	1,364	1,403	1,442	1,481	1,520	1,559
1 100	1,090	1,129	1,168	1,207	1,246	1,286	1,325	1,364	1,403	1,442	1,481	1,520	1,559
1 150	1,090	1,129	1,168	1,207	1,246	1,286	1,325	1,364	1,403	1,442	1,481	1,520	1,559
1 200	1,250	1,295	1,340	1,384	1,429	1,474	1,519	1,564	1,608	1,653	1,698	1,743	1,788
1 250	1,250	1,295	1,340	1,384	1,429	1,474	1,519	1,564	1,608	1,653	1,698	1,743	1,788
1 300	1,250	1,295	1,340	1,384	1,429	1,474	1,519	1,564	1,608	1,653	1,698	1,743	1,788
1 350	1,410	1,460	1,511	1,561	1,612	1,662	1,713	1,763	1,814	1,864	1,915	1,965	2,016
1 400	1,410	1,460	1,511	1,561	1,612	1,662	1,713	1,763	1,814	1,864	1,915	1,965	2,016
1 450	1,410	1,460	1,511	1,561	1,612	1,662	1,713	1,763	1,814	1,864	1,915	1,965	2,016
1 500	1,569	1,626	1,682	1,738	1,794	1,851	1,907	1,963	2,019	2,076	2,132	2,188	2,244
1 550	1,569	1,626	1,682	1,738	1,794	1,851	1,907	1,963	2,019	2,076	2,132	2,188	2,244
1 600	1,569	1,626	1,682	1,738	1,794	1,851	1,907	1,963	2,019	2,076	2,132	2,188	2,244
1 650	1,729	1,791	1,853	1,915	1,977	2,039	2,101	2,163	2,225	2,287	2,349	2,411	2,473
1 700	1,729	1,791	1,853	1,915	1,977	2,039	2,101	2,163	2,225	2,287	2,349	2,411	2,473
1 750	1,889	1,957	2,024	2,092	2,160	2,227	2,295	2,363	2,430	2,498	2,566	2,634	2,701
1 800	1,889	1,957	2,024	2,092	2,160	2,227	2,295	2,363	2,430	2,498	2,566	2,634	2,701
1 850	1,889	1,957	2,024	2,092	2,160	2,227	2,295	2,363	2,430	2,498	2,566	2,634	2,701
1 900	2,049	2,122	2,195	2,269	2,342	2,416	2,489	2,563	2,636	2,709	2,783	2,856	2,930
1 950	2,049	2,122	2,195	2,269	2,342	2,416	2,489	2,563	2,636	2,709	2,783	2,856	2,930
2 000	2,049	2,122	2,195	2,269	2,342	2,416	2,489	2,563	2,636	2,709	2,783	2,856	

1 привод усилием 15 Нм 1 привод усилием 25 Нм

Возможно изготовление клапанов с промежуточными размерами. Если размер клапана попадает в пограничную зону, т. е. из таблицы однозначно не ясен тип исполнительного механизма, например, 1 030 х 1 200, то следует выбирать более мощную комплектацию, например, 1 030 х 1 200 – 1 привод усилием 25 Нм.

Клапаны ЯКП-ЗЛ канального типа с электромагнитом

Типоразмерный ряд, живое сечение (м²) и комплектация исполнительным механизмом													
А, мм / В, мм	100	150	200	250	300	350	400	450	500	550	600	650	700
100	0,007	0,010	0,014	0,017	0,021	0,024	0,028	0,031	0,035	0,038	0,042	0,045	0,049
150	0,009	0,014	0,018	0,023	0,028	0,032	0,037	0,042	0,047	0,051	0,056	0,061	0,065
200	0,013	0,020	0,027	0,034	0,041	0,048	0,055	0,062	0,069	0,076	0,083	0,090	0,097
250	0,018	0,028	0,037	0,047	0,056	0,066	0,075	0,085	0,094	0,104	0,113	0,123	0,132
300	0,023	0,036	0,048	0,060	0,072	0,084	0,096	0,108	0,120	0,132	0,144	0,157	0,169
350	0,023	0,036	0,048	0,060	0,072	0,084	0,096	0,108	0,120	0,132	0,144	0,157	0,169
400	0,023	0,036	0,048	0,060	0,072	0,084	0,096	0,108	0,120	0,132	0,144	0,157	0,169
450	0,023	0,036	0,048	0,060	0,072	0,084	0,096	0,108	0,120	0,132	0,144	0,157	0,169
500	0,036	0,055	0,073	0,092	0,110	0,129	0,148	0,166	0,185	0,203	0,222	0,241	0,259
550	0,036	0,055	0,073	0,092	0,110	0,129	0,148	0,166	0,185	0,203	0,222	0,241	0,259
600	0,036	0,055	0,073	0,092	0,110	0,129	0,148	0,166	0,185	0,203	0,222	0,241	0,259
650	0,049	0,074	0,099	0,124	0,149	0,174	0,199	0,224	0,249	0,275	0,300	0,325	0,350
700	0,049	0,074	0,099	0,124	0,149	0,174	0,199	0,224	0,249	0,275	0,300	0,325	0,350
750	0,049	0,074	0,099	0,124	0,149	0,174	0,199	0,224	0,249	0,275	0,300	0,325	0,350
800	0,061	0,093	0,125	0,156	0,188	0,219	0,251	0,283	0,314	0,346	0,377	0,409	0,441
850	0,061	0,093	0,125	0,156	0,188	0,219	0,251	0,283	0,314	0,346	0,377	0,409	0,441
900	0,061	0,093	0,125	0,156	0,188	0,219	0,251	0,283	0,314	0,346	0,377	0,409	0,441
950	0,074	0,112	0,150	0,188	0,226	0,264	0,303	0,341	0,379	0,417	0,455	0,493	0,531
1 000	0,074	0,112	0,150	0,188	0,226	0,264	0,303	0,341	0,379	0,417	0,455	0,493	0,531
1 050	0,074	0,112	0,150	0,188	0,226	0,264	0,303	0,341	0,379	0,417	0,455	0,493	0,531
1 100	0,087	0,131	0,176	0,220	0,265	0,310	0,354	0,399	0,443	0,488	0,533	0,577	0,622
1 150	0,087	0,131	0,176	0,220	0,265	0,310	0,354	0,399	0,443	0,488	0,533	0,577	0,622
1 200	0,087	0,131	0,176	0,220	0,265	0,310	0,354	0,399	0,443	0,488	0,533	0,577	0,622
1 250	0,099	0,150	0,201	0,252	0,304	0,355	0,406	0,457	0,508	0,559	0,610	0,661	0,712
1 300	0,099	0,150	0,201	0,252	0,304	0,355	0,406	0,457	0,508	0,559	0,610	0,661	0,712
1 350	0,099	0,150	0,201	0,252	0,304	0,355	0,406	0,457	0,508	0,559	0,610	0,661	0,712
1 400	0,112	0,169	0,227	0,285	0,342	0,400	0,457	0,515	0,573	0,630	0,688	0,745	0,803
1 450	0,112	0,169	0,227	0,285	0,342	0,400	0,457	0,515	0,573	0,630	0,688	0,745	0,803
1 500	0,112	0,169	0,227	0,285	0,342	0,400	0,457	0,515	0,573	0,630	0,688	0,745	0,803
1 550	0,124	0,188	0,253	0,317	0,381	0,445	0,509	0,573	0,637	0,701	0,765	0,829	0,894
1 600	0,124	0,188	0,253	0,317	0,381	0,445	0,509	0,573	0,637	0,701	0,765	0,829	0,894
1 650	0,124	0,188	0,253	0,317	0,381	0,445	0,509	0,573	0,637	0,701	0,765	0,829	0,894
1 700	0,137	0,208	0,278	0,349	0,419	0,490	0,561	0,631	0,702	0,772	0,843	0,914	0,984
1 750	0,137	0,208	0,278	0,349	0,419	0,490	0,561	0,631	0,702	0,772	0,843	0,914	0,984
1 800	0,137	0,208	0,278	0,349	0,419	0,490	0,561	0,631	0,702	0,772	0,843	0,914	0,984
1 850	0,150	0,227	0,304	0,381	0,458	0,535	0,612	0,689	0,766	0,843	0,921	0,998	1,075
1 900	0,150	0,227	0,304	0,381	0,458	0,535	0,612	0,689	0,766	0,843	0,921	0,998	1,075
1 950	0,150	0,227	0,304	0,381	0,458	0,535	0,612	0,689	0,766	0,843	0,921	0,998	1,075
2 000	0,162	0,246	0,329	0,413	0,497	0,580	0,664	0,747	0,831	0,915	0,998	1,082	1,165

1 электромагнит 2 электромагнита

Возможно изготовление клапанов с промежуточными размерами. Если размер клапана попадает в пограничную зону, т. е. из таблицы однозначно не ясно кол-во исполнительных механизмов, например, 1 120 х 1 100, то следует выбирать более мощную комплектацию, например, 1 120 х 1 100 – 2 электромагнита.

Клапаны ЯКП-ЗЛ канального типа с электромагнитом

Типоразмерный ряд, живое сечение (м²) и комплектация исполнительным механизмом													
А, мм / В, мм	750	800	850	900	950	1 000	1 050	1 100	1 150	1 200	1 250	1 300	1 350
100	0,052	0,056	0,059	0,063	0,066	0,070	0,073	0,077	0,080	0,084	0,087	0,091	0,094
150	0,070	0,075	0,079	0,084	0,089	0,094	0,098	0,103	0,108	0,112	0,117	0,122	0,126
200	0,104	0,111	0,118	0,125	0,132	0,139	0,146	0,153	0,160	0,167	0,174	0,181	0,188
250	0,142	0,151	0,161	0,170	0,180	0,189	0,199	0,208	0,218	0,227	0,237	0,246	0,256
300	0,181	0,193	0,205	0,217	0,229	0,241	0,253	0,265	0,278	0,290	0,302	0,314	0,326
350	0,181	0,193	0,205	0,217	0,229	0,241	0,253	0,265	0,278	0,290	0,302	0,314	0,326
400	0,181	0,193	0,205	0,217	0,229	0,241	0,253	0,265	0,278	0,290	0,302	0,314	0,326
450	0,181	0,193	0,205	0,217	0,229	0,241	0,253	0,265	0,278	0,290	0,302	0,314	0,326
500	0,278	0,296	0,315	0,334	0,352	0,371	0,389	0,408	0,427	0,445	0,464	0,482	0,501
550	0,278	0,296	0,315	0,334	0,352	0,371	0,389	0,408	0,427	0,445	0,464	0,482	0,501
600	0,278	0,296	0,315	0,334	0,352	0,371	0,389	0,408	0,427	0,445	0,464	0,482	0,501
650	0,375	0,400	0,425	0,450	0,475	0,500	0,526	0,551	0,576	0,601	0,626	0,651	0,676
700	0,375	0,400	0,425	0,450	0,475	0,500	0,526	0,551	0,576	0,601	0,626	0,651	0,676
750	0,375	0,400	0,425	0,450	0,475	0,500	0,526	0,551	0,576	0,601	0,626	0,651	0,676
800	0,472	0,504	0,535	0,567	0,599	0,630	0,662	0,693	0,725	0,757	0,788	0,820	0,851
850	0,472	0,504	0,535	0,567	0,599	0,630	0,662	0,693	0,725	0,757	0,788	0,820	0,851
900	0,472	0,504	0,535	0,567	0,599	0,630	0,662	0,693	0,725	0,757	0,788	0,820	0,851
950	0,569	0,607	0,645	0,684	0,722	0,760	0,798	0,836	0,874	0,912	0,950	0,988	1,026
1 000	0,569	0,607	0,645	0,684	0,722	0,760	0,798	0,836	0,874	0,912	0,950	0,988	1,026
1 050	0,569	0,607	0,645	0,684	0,722	0,760	0,798	0,836	0,874	0,912	0,950	0,988	1,026
1 100	0,666	0,711	0,756	0,800	0,845	0,889	0,934	0,979	1,023	1,068	1,112	1,157	1,202
1 150	0,666	0,711	0,756	0,800	0,845	0,889	0,934	0,979	1,023	1,068	1,112	1,157	1,202
1 200	0,666	0,711	0,756	0,800	0,845	0,889	0,934	0,979	1,023	1,068	1,112	1,157	1,202
1 250	0,763	0,815	0,866	0,917	0,968	1,019	1,070	1,121	1,172	1,223	1,274	1,326	1,377
1 300	0,763	0,815	0,866	0,917	0,968	1,019	1,070	1,121	1,172	1,223	1,274	1,326	1,377
1 350	0,763	0,815	0,866	0,917	0,968	1,019	1,070	1,121	1,172	1,223	1,274	1,326	1,377
1 400	0,861	0,918	0,976	1,033	1,091	1,149	1,206	1,264	1,321	1,379	1,437	1,494	1,552
1 450	0,861	0,918	0,976	1,033	1,091	1,149	1,206	1,264	1,321	1,379	1,437	1,494	1,552
1 500	0,861	0,918	0,976	1,033	1,091	1,149	1,206	1,264	1,321	1,379	1,437	1,494	1,552
1 550	0,958	1,022	1,086	1,150	1,214	1,278	1,342	1,406	1,470	1,535	1,599	1,663	1,727
1 600	0,958	1,022	1,086	1,150	1,214	1,278	1,342	1,406	1,470	1,535	1,599	1,663	1,727
1 650	0,958	1,022	1,086	1,150	1,214	1,278	1,342	1,406	1,470	1,535	1,599	1,663	1,727
1 700	1,055	1,125	1,196	1,267	1,337	1,408	1,478	1,549	1,620	1,690	1,761	1,831	1,902
1 750	1,055	1,125	1,196	1,267	1,337	1,408	1,478	1,549	1,620	1,690	1,761	1,831	1,902
1 800	1,055	1,125	1,196	1,267	1,337	1,408	1,478	1,549	1,620	1,690	1,761	1,831	1,902
1 850	1,152	1,229	1,306	1,383	1,460	1,537	1,614	1,692	1,769	1,846	1,923	2,000	2,077
1 900	1,152	1,229	1,306	1,383	1,460	1,537	1,614	1,692	1,769	1,846	1,923	2,000	2,077
1 950	1,152	1,229	1,306	1,383	1,460	1,537	1,614	1,692	1,769	1,846	1,923	2,000	2,077
2 000	1,249	1,333	1,416	1,500	1,583	1,667	1,751	1,834	1,918	2,001	2,085	2,169	2,252

1 электромагнит 2 электромагнита

Возможно изготовление клапанов с промежуточными размерами. Если размер клапана попадает в пограничную зону, т. е. из таблицы однозначно не ясно кол-во исполнительных механизмов, например, 1 120 х 1 100, то следует выбирать более мощную комплектацию, например, 1 120 х 1 100 – 2 электромагнита.

Клапаны ЯКП-ЗЛ канального типа с электромагнитом

Типоразмерный ряд, живое сечение (м²) и комплектация исполнительным механизмом													
А, мм / В, мм	1 400	1 450	1 500	1 550	1 600	1 650	1 700	1 750	1 800	1 850	1 900	1 950	2 000
100	0,098	0,101	0,105	0,108	0,112	0,115	0,119	0,122	0,126	0,129	0,133	0,136	0,140
150	0,131	0,136	0,141	0,145	0,150	0,155	0,159	0,164	0,169	0,173	0,178	0,183	0,188
200	0,195	0,202	0,209	0,216	0,223	0,230	0,237	0,244	0,251	0,258	0,265	0,272	0,279
250	0,265	0,275	0,284	0,294	0,303	0,313	0,322	0,332	0,341	0,351	0,360	0,370	0,379
300	0,338	0,350	0,362	0,374	0,386	0,399	0,411	0,423	0,435	0,447	0,459	0,471	0,483
350	0,338	0,350	0,362	0,374	0,386	0,399	0,411	0,423	0,435	0,447	0,459	0,471	0,483
400	0,338	0,350	0,362	0,374	0,386	0,399	0,411	0,423	0,435	0,447	0,459	0,471	0,483
450	0,338	0,350	0,362	0,374	0,386	0,399	0,411	0,423	0,435	0,447	0,459	0,471	0,483
500	0,520	0,538	0,557	0,575	0,594	0,613	0,631	0,650	0,668	0,687	0,706	0,724	0,743
550	0,520	0,538	0,557	0,575	0,594	0,613	0,631	0,650	0,668	0,687	0,706	0,724	0,743
600	0,520	0,538	0,557	0,575	0,594	0,613	0,631	0,650	0,668	0,687	0,706	0,724	0,743
650	0,701	0,726	0,751	0,777	0,802	0,827	0,852	0,877	0,902	0,927	0,952	0,977	1,002
700	0,701	0,726	0,751	0,777	0,802	0,827	0,852	0,877	0,902	0,927	0,952	0,977	1,002
750	0,701	0,726	0,751	0,777	0,802	0,827	0,852	0,877	0,902	0,927	0,952	0,977	1,002
800	0,883	0,915	0,946	0,978	1,009	1,041	1,073	1,104	1,136	1,167	1,199	1,231	1,262
850	0,883	0,915	0,946	0,978	1,009	1,041	1,073	1,104	1,136	1,167	1,199	1,231	1,262
900	0,883	0,915	0,946	0,978	1,009	1,041	1,073	1,104	1,136	1,167	1,199	1,231	1,262
950	1,065	1,103	1,141	1,179	1,217	1,255	1,293	1,331	1,369	1,407	1,446	1,484	1,522
1 000	1,065	1,103	1,141	1,179	1,217	1,255	1,293	1,331	1,369	1,407	1,446	1,484	1,522
1 050	1,065	1,103	1,141	1,179	1,217	1,255	1,293	1,331	1,369	1,407	1,446	1,484	1,522
1 100	1,246	1,291	1,335	1,380	1,425	1,469	1,514	1,558	1,603	1,648	1,692	1,737	1,781
1 150	1,246	1,291	1,335	1,380	1,425	1,469	1,514	1,558	1,603	1,648	1,692	1,737	1,781
1 200	1,246	1,291	1,335	1,380	1,425	1,469	1,514	1,558	1,603	1,648	1,692	1,737	1,781
1 250	1,428	1,479	1,530	1,581	1,632	1,683	1,734	1,785	1,837	1,888	1,939	1,990	2,041
1 300	1,428	1,479	1,530	1,581	1,632	1,683	1,734	1,785	1,837	1,888	1,939	1,990	2,041
1 350	1,428	1,479	1,530	1,581	1,632	1,683	1,734	1,785	1,837	1,888	1,939	1,990	2,041
1 400	1,609	1,667	1,725	1,782	1,840	1,897	1,955	2,013	2,070	2,128	2,185	2,243	2,301
1 450	1,609	1,667	1,725	1,782	1,840	1,897	1,955	2,013	2,070	2,128	2,185	2,243	2,301
1 500	1,609	1,667	1,725	1,782	1,840	1,897	1,955	2,013	2,070	2,128	2,185	2,243	2,301
1 550	1,791	1,855	1,919	1,983	2,047	2,111	2,176	2,240	2,304	2,368	2,432	2,496	2,560
1 600	1,791	1,855	1,919	1,983	2,047	2,111	2,176	2,240	2,304	2,368	2,432	2,496	2,560
1 650	1,791	1,855	1,919	1,983	2,047	2,111	2,176	2,240	2,304	2,368	2,432	2,496	2,560
1 700	1,973	2,043	2,114	2,184	2,255	2,326	2,396	2,467	2,537	2,608	2,679	2,749	2,820
1 750	1,973	2,043	2,114	2,184	2,255	2,326	2,396	2,467	2,537	2,608	2,679	2,749	2,820
1 800	1,973	2,043	2,114	2,184	2,255	2,326	2,396	2,467	2,537	2,608	2,679	2,749	2,820
1 850	2,154	2,231	2,308	2,385	2,463	2,540	2,617	2,694	2,771	2,848	2,925	3,002	3,079
1 900	2,154	2,231	2,308	2,385	2,463	2,540	2,617	2,694	2,771	2,848	2,925	3,002	3,079
1 950	2,154	2,231	2,308	2,385	2,463	2,540	2,617	2,694	2,771	2,848	2,925	3,002	3,079
2 000	2,336	2,419	2,503	2,587	2,670	2,754	2,837	2,921	3,005	3,088	3,172	3,255	

1 электромагнит 2 электромагнита

Возможно изготовление клапанов с промежуточными размерами. Если размер клапана попадает в пограничную зону, т. е. из таблицы однозначно не ясно кол-во исполнительных механизмов, например, 1 120 х 1 100, то следует выбирать более мощную комплектацию, например, 1 120 х 1 100 – 2 электромагнита.

Клапаны ЯКП-ЗЛ стенового типа с электроприводом

Типоразмерный ряд, живое сечение (м²) и комплектация исполнительным механизмом													
А, мм / В, мм	300	350	400	450	500	550	600	650	700	750	800	850	900
300	0,029	0,039	0,050	0,060	0,071	0,081	0,092	0,102	0,112	0,123	0,133	0,144	0,154
350	0,029	0,039	0,050	0,060	0,071	0,081	0,092	0,102	0,112	0,123	0,133	0,144	0,154
400	0,029	0,039	0,050	0,060	0,071	0,081	0,092	0,102	0,112	0,123	0,133	0,144	0,154
450	0,045	0,061	0,077	0,093	0,109	0,126	0,142	0,158	0,174	0,190	0,206	0,223	0,239
500	0,045	0,061	0,077	0,093	0,109	0,126	0,142	0,158	0,174	0,190	0,206	0,223	0,239
550	0,045	0,061	0,077	0,093	0,109	0,126	0,142	0,158	0,174	0,190	0,206	0,223	0,239
600	0,060	0,082	0,104	0,126	0,148	0,170	0,192	0,214	0,236	0,258	0,279	0,301	0,323
650	0,060	0,082	0,104	0,126	0,148	0,170	0,192	0,214	0,236	0,258	0,279	0,301	0,323
700	0,060	0,082	0,104	0,126	0,148	0,170	0,192	0,214	0,236	0,258	0,279	0,301	0,323
750	0,076	0,104	0,131	0,159	0,187	0,214	0,242	0,270	0,297	0,325	0,352	0,380	0,408
800	0,076	0,104	0,131	0,159	0,187	0,214	0,242	0,270	0,297	0,325	0,352	0,380	0,408
850	0,076	0,104	0,131	0,159	0,187	0,214	0,242	0,270	0,297	0,325	0,352	0,380	0,408
900	0,092	0,125	0,159	0,192	0,225	0,259	0,292	0,325	0,359	0,392	0,426	0,459	0,492
950	0,092	0,125	0,159	0,192	0,225	0,259	0,292	0,325	0,359	0,392	0,426	0,459	0,492
1000	0,092	0,125	0,159	0,192	0,225	0,259	0,292	0,325	0,359	0,392	0,426	0,459	0,492
1050	0,108	0,147	0,186	0,225	0,264	0,303	0,342	0,381	0,420	0,460	0,499	0,538	0,577
1100	0,108	0,147	0,186	0,225	0,264	0,303	0,342	0,381	0,420	0,460	0,499	0,538	0,577
1150	0,108	0,147	0,186	0,225	0,264	0,303	0,342	0,381	0,420	0,460	0,499	0,538	0,577
1200	0,124	0,168	0,213	0,258	0,303	0,348	0,392	0,437	0,482	0,527	0,572	0,616	0,661
1250	0,124	0,168	0,213	0,258	0,303	0,348	0,392	0,437	0,482	0,527	0,572	0,616	0,661
1300	0,124	0,168	0,213	0,258	0,303	0,348	0,392	0,437	0,482	0,527	0,572	0,616	0,661
1350	0,139	0,190	0,240	0,291	0,342	0,392	0,443	0,493	0,544	0,594	0,645	0,695	0,746
1400	0,139	0,190	0,240	0,291	0,342	0,392	0,443	0,493	0,544	0,594	0,645	0,695	0,746
1450	0,139	0,190	0,240	0,291	0,342	0,392	0,443	0,493	0,544	0,594	0,645	0,695	0,746
1500	0,155	0,212	0,268	0,324	0,380	0,437	0,493	0,549	0,605	0,662	0,718	0,774	0,830
1550	0,155	0,212	0,268	0,324	0,380	0,437	0,493	0,549	0,605	0,662	0,718	0,774	0,830
1600	0,155	0,212	0,268	0,324	0,380	0,437	0,493	0,549	0,605	0,662	0,718	0,774	0,830
1650	0,171	0,233	0,295	0,357	0,419	0,481	0,543	0,605	0,667	0,729	0,791	0,853	0,915
1700	0,171	0,233	0,295	0,357	0,419	0,481	0,543	0,605	0,667	0,729	0,791	0,853	0,915
1750	0,187	0,255	0,322	0,390	0,458	0,525	0,593	0,661	0,728	0,796	0,864	0,932	0,999
1800	0,187	0,255	0,322	0,390	0,458	0,525	0,593	0,661	0,728	0,796	0,864	0,932	0,999
1850	0,187	0,255	0,322	0,390	0,458	0,525	0,593	0,661	0,728	0,796	0,864	0,932	0,999
1900	0,203	0,276	0,350	0,423	0,496	0,570	0,643	0,717	0,790	0,863	0,937	1,010	1,084
1950	0,203	0,276	0,350	0,423	0,496	0,570	0,643	0,717	0,790	0,863	0,937	1,010	1,084
2000	0,203	0,276	0,350	0,423	0,496	0,570	0,643	0,717	0,790	0,863	0,937	1,010	1,084

1 привод усилием 15 Нм 1 привод усилием 25 Нм

Возможно изготовление клапанов с промежуточными размерами. Если размер клапана попадает в пограничную зону, т. е. из таблицы однозначно не ясен тип исполнительного механизма, например, 1 030 х 1 200, то следует выбирать более мощную комплектацию, например, 1 030 х 1 200 – 1 привод усилием 25 Нм.

Клапаны ЯКП-ЗЛ стенового типа с электроприводом

Типоразмерный ряд, живое сечение (м²) и комплектация исполнительным механизмом													
А, мм / В, мм	950	1 000	1 050	1 100	1 150	1 200	1 250	1 300	1 350	1 400	1 450	1 500	1 550
300	0,165	0,175	0,186	0,196	0,206	0,217	0,227	0,238	0,248	0,259	0,269	0,280	0,290
350	0,165	0,175	0,186	0,196	0,206	0,217	0,227	0,238	0,248	0,259	0,269	0,280	0,290
400	0,165	0,175	0,186	0,196	0,206	0,217	0,227	0,238	0,248	0,259	0,269	0,280	0,290
450	0,255	0,271	0,287	0,303	0,320	0,336	0,352	0,368	0,384	0,400	0,417	0,433	0,449
500	0,255	0,271	0,287	0,303	0,320	0,336	0,352	0,368	0,384	0,400	0,417	0,433	0,449
550	0,255	0,271	0,287	0,303	0,320	0,336	0,352	0,368	0,384	0,400	0,417	0,433	0,449
600	0,345	0,367	0,389	0,411	0,433	0,455	0,477	0,498	0,520	0,542	0,564	0,586	0,608
650	0,345	0,367	0,389	0,411	0,433	0,455	0,477	0,498	0,520	0,542	0,564	0,586	0,608
700	0,345	0,367	0,389	0,411	0,433	0,455	0,477	0,498	0,520	0,542	0,564	0,586	0,608
750	0,435	0,463	0,491	0,518	0,546	0,573	0,601	0,629	0,656	0,684	0,712	0,739	0,767
800	0,435	0,463	0,491	0,518	0,546	0,573	0,601	0,629	0,656	0,684	0,712	0,739	0,767
850	0,435	0,463	0,491	0,518	0,546	0,573	0,601	0,629	0,656	0,684	0,712	0,739	0,767
900	0,526	0,559	0,592	0,626	0,659	0,692	0,726	0,759	0,792	0,826	0,859	0,892	0,926
950	0,526	0,559	0,592	0,626	0,659	0,692	0,726	0,759	0,792	0,826	0,859	0,892	0,926
1 000	0,526	0,559	0,592	0,626	0,659	0,692	0,726	0,759	0,792	0,826	0,859	0,892	0,926
1 050	0,616	0,655	0,694	0,733	0,772	0,811	0,850	0,889	0,928	0,967	1,007	1,046	1,085
1 100	0,616	0,655	0,694	0,733	0,772	0,811	0,850	0,889	0,928	0,967	1,007	1,046	1,085
1 150	0,616	0,655	0,694	0,733	0,772	0,811	0,850	0,889	0,928	0,967	1,007	1,046	1,085
1 200	0,706	0,751	0,796	0,840	0,885	0,930	0,975	1,020	1,064	1,109	1,154	1,199	1,244
1 250	0,706	0,751	0,796	0,840	0,885	0,930	0,975	1,020	1,064	1,109	1,154	1,199	1,244
1 300	0,706	0,751	0,796	0,840	0,885	0,930	0,975	1,020	1,064	1,109	1,154	1,199	1,244
1 350	0,796	0,847	0,897	0,948	0,998	1,049	1,099	1,150	1,200	1,251	1,302	1,352	1,403
1 400	0,796	0,847	0,897	0,948	0,998	1,049	1,099	1,150	1,200	1,251	1,302	1,352	1,403
1 450	0,796	0,847	0,897	0,948	0,998	1,049	1,099	1,150	1,200	1,251	1,302	1,352	1,403
1 500	0,887	0,943	0,999	1,055	1,112	1,168	1,224	1,280	1,337	1,393	1,449	1,505	1,562
1 550	0,887	0,943	0,999	1,055	1,112	1,168	1,224	1,280	1,337	1,393	1,449	1,505	1,562
1 600	0,887	0,943	0,999	1,055	1,112	1,168	1,224	1,280	1,337	1,393	1,449	1,505	1,562
1 650	0,977	1,039	1,101	1,163	1,225	1,287	1,349	1,411	1,473	1,535	1,596	1,658	1,720
1 700	0,977	1,039	1,101	1,163	1,225	1,287	1,349	1,411	1,473	1,535	1,596	1,658	1,720
1 750	1,067	1,135	1,202	1,270	1,338	1,405	1,473	1,541	1,609	1,676	1,744	1,812	1,879
1 800	1,067	1,135	1,202	1,270	1,338	1,405	1,473	1,541	1,609	1,676	1,744	1,812	1,879
1 850	1,067	1,135	1,202	1,270	1,338	1,405	1,473	1,541	1,609	1,676	1,744	1,812	1,879
1 900	1,157	1,231	1,304	1,377	1,451	1,524	1,598	1,671	1,745	1,818	1,891	1,965	2,038
1 950	1,157	1,231	1,304	1,377	1,451	1,524	1,598	1,671	1,745	1,818	1,891	1,965	2,038
2 000	1,157	1,231	1,304	1,377	1,451	1,524	1,598	1,671	1,745	1,818	1,891	1,965	2,038

1 привод усилием 15 Нм 1 привод усилием 25 Нм

Возможно изготовление клапанов с промежуточными размерами. Если размер клапана попадает в пограничную зону, т. е. из таблицы однозначно не ясен тип исполнительного механизма, например, 1 030 х 1 200, то следует выбирать более мощную комплектацию, например, 1 030 х 1 200 – 1 привод усилием 25 Нм.

Клапаны ЯКП-ЗЛ стенового типа с электроприводом

Типоразмерный ряд, живое сечение (м²) и комплектация исполнительным механизмом									
А, мм / В, мм	1 600	1 650	1 700	1 750	1 800	1 850	1 900	1 950	2 000
300	0,301	0,311	0,321	0,332	0,342	0,353	0,363	0,374	0,384
350	0,301	0,311	0,321	0,332	0,342	0,353	0,363	0,374	0,384
400	0,301	0,311	0,321	0,332	0,342	0,353	0,363	0,374	0,384
450	0,465	0,481	0,498	0,514	0,530	0,546	0,562	0,578	0,595
500	0,465	0,481	0,498	0,514	0,530	0,546	0,562	0,578	0,595
550	0,465	0,481	0,498	0,514	0,530	0,546	0,562	0,578	0,595
600	0,630	0,652	0,674	0,696	0,717	0,739	0,761	0,783	0,805
650	0,630	0,652	0,674	0,696	0,717	0,739	0,761	0,783	0,805
700	0,630	0,652	0,674	0,696	0,717	0,739	0,761	0,783	0,805
750	0,794	0,822	0,850	0,877	0,905	0,933	0,960	0,988	1,015
800	0,794	0,822	0,850	0,877	0,905	0,933	0,960	0,988	1,015
850	0,794	0,822	0,850	0,877	0,905	0,933	0,960	0,988	1,015
900	0,959	0,992	1,026	1,059	1,093	1,126	1,159	1,193	1,226
950	0,959	0,992	1,026	1,059	1,093	1,126	1,159	1,193	1,226
1 000	0,959	0,992	1,026	1,059	1,093	1,126	1,159	1,193	1,226
1 050	1,124	1,163	1,202	1,241	1,280	1,319	1,358	1,397	1,436
1 100	1,124	1,163	1,202	1,241	1,280	1,319	1,358	1,397	1,436
1 150	1,124	1,163	1,202	1,241	1,280	1,319	1,358	1,397	1,436
1 200	1,288	1,333	1,378	1,423	1,468	1,512	1,557	1,602	1,647
1 250	1,288	1,333	1,378	1,423	1,468	1,512	1,557	1,602	1,647
1 300	1,288	1,333	1,378	1,423	1,468	1,512	1,557	1,602	1,647
1 350	1,453	1,504	1,554	1,605	1,655	1,706	1,756	1,807	1,857
1 400	1,453	1,504	1,554	1,605	1,655	1,706	1,756	1,807	1,857
1 450	1,453	1,504	1,554	1,605	1,655	1,706	1,756	1,807	1,857
1 500	1,618	1,674	1,730	1,787	1,843	1,899	1,955	2,012	2,068
1 550	1,618	1,674	1,730	1,787	1,843	1,899	1,955	2,012	2,068
1 600	1,618	1,674	1,730	1,787	1,843	1,899	1,955	2,012	2,068
1 650	1,782	1,844	1,906	1,968	2,030	2,092	2,154	2,216	2,278
1 700	1,782	1,844	1,906	1,968	2,030	2,092	2,154	2,216	2,278
1 750	1,947	2,015	2,082	2,150	2,218	2,286	2,353	2,421	2,489
1 800	1,947	2,015	2,082	2,150	2,218	2,286	2,353	2,421	2,489
1 850	1,947	2,015	2,082	2,150	2,218	2,286	2,353	2,421	2,489
1 900	2,112	2,185	2,259	2,332	2,405	2,479	2,552	2,626	2,699
1 950	2,112	2,185	2,259	2,332	2,405	2,479	2,552	2,626	2,699
2 000	2,112	2,185	2,259	2,332	2,405	2,479	2,552	2,626	

1 привод усилием 15 Нм 1 привод усилием 25 Нм

Возможно изготовление клапанов с промежуточными размерами. Если размер клапана попадает в пограничную зону, т. е. из таблицы однозначно не ясен тип исполнительного механизма, например, 1 030 х 1 200, то следует выбирать более мощную комплектацию, например, 1 030 х 1 200 – 1 привод усилием 25 Нм.

Клапаны ЯКП-ЗЛ стенового типа с электромагнитом

Типоразмерный ряд, живое сечение (м²) и комплектация исполнительным механизмом													
А, мм / В, мм	300	350	400	450	500	550	600	650	700	750	800	850	900
300	0,025	0,035	0,044	0,087	0,064	0,073	0,083	0,093	0,102	0,112	0,122	0,131	0,141
350	0,034	0,047	0,059	0,071	0,084	0,096	0,108	0,121	0,133	0,145	0,157	0,170	0,182
400	0,034	0,047	0,059	0,071	0,084	0,096	0,108	0,121	0,133	0,145	0,157	0,170	0,182
450	0,034	0,047	0,059	0,071	0,084	0,096	0,108	0,121	0,133	0,145	0,157	0,170	0,182
500	0,052	0,070	0,089	0,107	0,125	0,144	0,162	0,181	0,199	0,218	0,236	0,255	0,273
550	0,052	0,070	0,089	0,107	0,125	0,144	0,162	0,181	0,199	0,218	0,236	0,255	0,273
600	0,052	0,070	0,089	0,107	0,125	0,144	0,162	0,181	0,199	0,218	0,236	0,255	0,273
650	0,069	0,093	0,118	0,143	0,167	0,192	0,216	0,241	0,266	0,290	0,315	0,339	0,364
700	0,069	0,093	0,118	0,143	0,167	0,192	0,216	0,241	0,266	0,290	0,315	0,339	0,364
750	0,069	0,093	0,118	0,143	0,167	0,192	0,216	0,241	0,266	0,290	0,315	0,339	0,364
800	0,086	0,117	0,148	0,178	0,209	0,240	0,271	0,301	0,332	0,363	0,394	0,424	0,455
850	0,086	0,117	0,148	0,178	0,209	0,240	0,271	0,301	0,332	0,363	0,394	0,424	0,455
900	0,086	0,117	0,148	0,178	0,209	0,240	0,271	0,301	0,332	0,363	0,394	0,424	0,455
950	0,103	0,140	0,177	0,214	0,251	0,288	0,325	0,362	0,399	0,435	0,472	0,509	0,546
1000	0,103	0,140	0,177	0,214	0,251	0,288	0,325	0,362	0,399	0,435	0,472	0,509	0,546
1050	0,103	0,140	0,177	0,214	0,251	0,288	0,325	0,362	0,399	0,435	0,472	0,509	0,546
1100	0,121	0,164	0,207	0,250	0,293	0,336	0,379	0,422	0,465	0,508	0,551	0,594	0,637
1150	0,121	0,164	0,207	0,250	0,293	0,336	0,379	0,422	0,465	0,508	0,551	0,594	0,637
1200	0,121	0,164	0,207	0,250	0,293	0,336	0,379	0,422	0,465	0,508	0,551	0,594	0,637
1250	0,138	0,187	0,236	0,285	0,335	0,384	0,433	0,482	0,531	0,581	0,630	0,679	0,728
1300	0,138	0,187	0,236	0,285	0,335	0,384	0,433	0,482	0,531	0,581	0,630	0,679	0,728
1350	0,138	0,187	0,236	0,285	0,335	0,384	0,433	0,482	0,531	0,581	0,630	0,679	0,728
1400	0,155	0,210	0,266	0,321	0,376	0,432	0,487	0,542	0,598	0,653	0,708	0,764	0,819
1450	0,155	0,210	0,266	0,321	0,376	0,432	0,487	0,542	0,598	0,653	0,708	0,764	0,819
1500	0,155	0,210	0,266	0,321	0,376	0,432	0,487	0,542	0,598	0,653	0,708	0,764	0,819
1550	0,172	0,234	0,295	0,357	0,418	0,480	0,541	0,603	0,664	0,726	0,787	0,849	0,910
1600	0,172	0,234	0,295	0,357	0,418	0,480	0,541	0,603	0,664	0,726	0,787	0,849	0,910
1650	0,172	0,234	0,295	0,357	0,418	0,480	0,541	0,603	0,664	0,726	0,787	0,849	0,910
1700	0,189	0,257	0,325	0,392	0,460	0,528	0,595	0,663	0,731	0,798	0,866	0,934	1,001
1750	0,189	0,257	0,325	0,392	0,460	0,528	0,595	0,663	0,731	0,798	0,866	0,934	1,001
1800	0,189	0,257	0,325	0,392	0,460	0,528	0,595	0,663	0,731	0,798	0,866	0,934	1,001
1850	0,207	0,280	0,354	0,428	0,502	0,576	0,649	0,723	0,797	0,871	0,945	1,018	1,092
1900	0,207	0,280	0,354	0,428	0,502	0,576	0,649	0,723	0,797	0,871	0,945	1,018	1,092
1950	0,207	0,280	0,354	0,428	0,502	0,576	0,649	0,723	0,797	0,871	0,945	1,018	1,092
2000	0,224	0,304	0,384	0,464	0,544	0,624	0,704	0,784	0,863	0,943	1,023	1,103	1,183

1 электромагнит 2 электромагнита

Возможно изготовление клапанов с промежуточными размерами. Если размер клапана попадает в пограничную зону, т. е. из таблицы однозначно не ясно кол-во исполнительных механизмов, например, 1 120 х 1 100, то следует выбирать более мощную комплектацию, например, 1 120 х 1 100 – 2 электромагнита.

Клапаны ЯКП-ЗЛ стенового типа с электромагнитом

Типоразмерный ряд, живое сечение (м²) и комплектация исполнительным механизмом													
А, мм / В, мм	950	1 000	1 050	1 100	1 150	1 200	1 250	1 300	1 350	1 400	1 450	1 500	1 550
300	0,151	0,160	0,170	0,179	0,189	0,199	0,208	0,218	0,228	0,237	0,247	0,257	0,266
350	0,194	0,207	0,219	0,231	0,244	0,256	0,268	0,280	0,293	0,305	0,317	0,330	0,342
400	0,194	0,207	0,219	0,231	0,244	0,256	0,268	0,280	0,293	0,305	0,317	0,330	0,342
450	0,194	0,207	0,219	0,231	0,244	0,256	0,268	0,280	0,293	0,305	0,317	0,330	0,342
500	0,292	0,310	0,328	0,347	0,365	0,384	0,402	0,421	0,439	0,458	0,476	0,494	0,513
550	0,292	0,310	0,328	0,347	0,365	0,384	0,402	0,421	0,439	0,458	0,476	0,494	0,513
600	0,292	0,310	0,328	0,347	0,365	0,384	0,402	0,421	0,439	0,458	0,476	0,494	0,513
650	0,389	0,413	0,438	0,462	0,487	0,512	0,536	0,561	0,585	0,610	0,635	0,659	0,684
700	0,389	0,413	0,438	0,462	0,487	0,512	0,536	0,561	0,585	0,610	0,635	0,659	0,684
750	0,389	0,413	0,438	0,462	0,487	0,512	0,536	0,561	0,585	0,610	0,635	0,659	0,684
800	0,486	0,517	0,547	0,578	0,609	0,640	0,670	0,701	0,732	0,763	0,793	0,824	0,855
850	0,486	0,517	0,547	0,578	0,609	0,640	0,670	0,701	0,732	0,763	0,793	0,824	0,855
900	0,486	0,517	0,547	0,578	0,609	0,640	0,670	0,701	0,732	0,763	0,793	0,824	0,855
950	0,583	0,620	0,657	0,694	0,731	0,768	0,804	0,841	0,878	0,915	0,952	0,989	1,026
1 000	0,583	0,620	0,657	0,694	0,731	0,768	0,804	0,841	0,878	0,915	0,952	0,989	1,026
1 050	0,583	0,620	0,657	0,694	0,731	0,768	0,804	0,841	0,878	0,915	0,952	0,989	1,026
1 100	0,680	0,723	0,766	0,809	0,852	0,895	0,938	0,982	1,025	1,068	1,111	1,154	1,197
1 150	0,680	0,723	0,766	0,809	0,852	0,895	0,938	0,982	1,025	1,068	1,111	1,154	1,197
1 200	0,680	0,723	0,766	0,809	0,852	0,895	0,938	0,982	1,025	1,068	1,111	1,154	1,197
1 250	0,777	0,827	0,876	0,925	0,974	1,023	1,073	1,122	1,171	1,220	1,269	1,319	1,368
1 300	0,777	0,827	0,876	0,925	0,974	1,023	1,073	1,122	1,171	1,220	1,269	1,319	1,368
1 350	0,777	0,827	0,876	0,925	0,974	1,023	1,073	1,122	1,171	1,220	1,269	1,319	1,368
1 400	0,875	0,930	0,985	1,041	1,096	1,151	1,207	1,262	1,317	1,373	1,428	1,483	1,539
1 450	0,875	0,930	0,985	1,041	1,096	1,151	1,207	1,262	1,317	1,373	1,428	1,483	1,539
1 500	0,875	0,930	0,985	1,041	1,096	1,151	1,207	1,262	1,317	1,373	1,428	1,483	1,539
1 550	0,972	1,033	1,095	1,156	1,218	1,279	1,341	1,402	1,464	1,525	1,587	1,648	1,710
1 600	0,972	1,033	1,095	1,156	1,218	1,279	1,341	1,402	1,464	1,525	1,587	1,648	1,710
1 650	0,972	1,033	1,095	1,156	1,218	1,279	1,341	1,402	1,464	1,525	1,587	1,648	1,710
1 700	1,069	1,137	1,204	1,272	1,339	1,407	1,475	1,542	1,610	1,678	1,745	1,813	1,881
1 750	1,069	1,137	1,204	1,272	1,339	1,407	1,475	1,542	1,610	1,678	1,745	1,813	1,881
1 800	1,069	1,137	1,204	1,272	1,339	1,407	1,475	1,542	1,610	1,678	1,745	1,813	1,881
1 850	1,166	1,240	1,314	1,387	1,461	1,535	1,609	1,683	1,756	1,830	1,904	1,978	2,052
1 900	1,166	1,240	1,314	1,387	1,461	1,535	1,609	1,683	1,756	1,830	1,904	1,978	2,052
1 950	1,166	1,240	1,314	1,387	1,461	1,535	1,609	1,683	1,756	1,830	1,904	1,978	2,052
2 000	1,263	1,343	1,423	1,503	1,583	1,663	1,743	1,823	1,903	1,983	2,063	2,143	2,223

1 электромагнит 2 электромагнита

Возможно изготовление клапанов с промежуточными размерами. Если размер клапана попадает в пограничную зону, т. е. из таблицы однозначно не ясно кол-во исполнительных механизмов, например, 1 120 х 1 100, то следует выбирать более мощную комплектацию, например, 1 120 х 1 100 – 2 электромагнита.

Клапаны ЯКП-ЗЛ стенового типа с электромагнитом

Типоразмерный ряд, живое сечение (м²) и комплектация исполнительным механизмом									
А, мм / В, мм	1 600	1 650	1 700	1 750	1 800	1 850	1 900	1 950	2 000
300	0,276	0,286	0,295	0,305	0,315	0,324	0,334	0,344	0,353
350	0,354	0,367	0,379	0,391	0,403	0,416	0,428	0,440	0,453
400	0,354	0,367	0,379	0,391	0,403	0,416	0,428	0,440	0,453
450	0,354	0,367	0,379	0,391	0,403	0,416	0,428	0,440	0,453
500	0,531	0,550	0,568	0,587	0,605	0,624	0,642	0,661	0,679
550	0,531	0,550	0,568	0,587	0,605	0,624	0,642	0,661	0,679
600	0,531	0,550	0,568	0,587	0,605	0,624	0,642	0,661	0,679
650	0,708	0,733	0,758	0,782	0,807	0,831	0,856	0,881	0,905
700	0,708	0,733	0,758	0,782	0,807	0,831	0,856	0,881	0,905
750	0,708	0,733	0,758	0,782	0,807	0,831	0,856	0,881	0,905
800	0,886	0,916	0,947	0,978	1,009	1,039	1,070	1,101	1,132
850	0,886	0,916	0,947	0,978	1,009	1,039	1,070	1,101	1,132
900	0,886	0,916	0,947	0,978	1,009	1,039	1,070	1,101	1,132
950	1,063	1,100	1,137	1,173	1,210	1,247	1,284	1,321	1,358
1 000	1,063	1,100	1,137	1,173	1,210	1,247	1,284	1,321	1,358
1 050	1,063	1,100	1,137	1,173	1,210	1,247	1,284	1,321	1,358
1 100	1,240	1,283	1,326	1,369	1,412	1,455	1,498	1,541	1,584
1 150	1,240	1,283	1,326	1,369	1,412	1,455	1,498	1,541	1,584
1 200	1,240	1,283	1,326	1,369	1,412	1,455	1,498	1,541	1,584
1 250	1,417	1,466	1,515	1,565	1,614	1,663	1,712	1,761	1,811
1 300	1,417	1,466	1,515	1,565	1,614	1,663	1,712	1,761	1,811
1 350	1,417	1,466	1,515	1,565	1,614	1,663	1,712	1,761	1,811
1 400	1,594	1,649	1,705	1,760	1,815	1,871	1,926	1,982	2,037
1 450	1,594	1,649	1,705	1,760	1,815	1,871	1,926	1,982	2,037
1 500	1,594	1,649	1,705	1,760	1,815	1,871	1,926	1,982	2,037
1 550	1,771	1,833	1,894	1,956	2,017	2,079	2,140	2,202	2,263
1 600	1,771	1,833	1,894	1,956	2,017	2,079	2,140	2,202	2,263
1 650	1,771	1,833	1,894	1,956	2,017	2,079	2,140	2,202	2,263
1 700	1,948	2,016	2,084	2,151	2,219	2,287	2,354	2,422	2,490
1 750	1,948	2,016	2,084	2,151	2,219	2,287	2,354	2,422	2,490
1 800	1,948	2,016	2,084	2,151	2,219	2,287	2,354	2,422	2,490
1 850	2,125	2,199	2,273	2,347	2,421	2,494	2,568	2,642	2,716
1 900	2,125	2,199	2,273	2,347	2,421	2,494	2,568	2,642	2,716
1 950	2,125	2,199	2,273	2,347	2,421	2,494	2,568	2,642	2,716
2 000	2,303	2,383	2,462	2,542	2,622	2,702	2,782	2,862	

1 электромагнит 2 электромагнита

Возможно изготовление клапанов с промежуточными размерами. Если размер клапана попадает в пограничную зону, т. е. из таблицы однозначно не ясно кол-во исполнительных механизмов, например, 1 120 х 1 100, то следует выбирать более мощную комплектацию, например, 1 120 х 1 100 – 2 электромагнита.

Клапаны канального типа ЯКП-3Л

Коэффициенты местного сопротивления (Ęкл) клапанов ЯКП -3Л													
А, мм / В, мм	100	150	200	250	300	350	400	450	500	550	600	650	700
100	2,41	1,82	1,55	1,35	1,19	0,95	0,85	0,8	0,73	0,67	0,63	0,61	0,6
150	2,32	1,71	1,41	1,25	1,11	0,93	0,82	0,75	0,7	0,64	0,6	0,58	0,55
200	2,2	1,6	1,29	1,15	0,97	0,85	0,75	0,68	0,62	0,57	0,53	0,49	0,46
250	2,26	1,64	1,32	1,18	0,99	0,87	0,77	0,70	0,64	0,58	0,54	0,50	0,47
300	2,31	1,68	1,36	1,21	1,02	0,89	0,79	0,71	0,65	0,60	0,56	0,51	0,48
350	2,37	1,72	1,39	1,24	1,04	0,92	0,81	0,73	0,67	0,61	0,57	0,53	0,50
400	2,43	1,77	1,42	1,27	1,07	0,94	0,83	0,75	0,68	0,63	0,59	0,54	0,51
450	1,95	1,82	1,46	1,30	1,10	0,96	0,85	0,77	0,70	0,64	0,60	0,55	0,52
500	1,7	1,52	1,16	0,95	0,81	0,7	0,63	0,56	0,51	0,47	0,44	0,41	0,38
550	1,74	1,56	1,19	0,97	0,83	0,72	0,65	0,57	0,52	0,48	0,45	0,42	0,39
600	1,79	1,60	1,22	1,00	0,85	0,74	0,66	0,59	0,54	0,49	0,46	0,43	0,40
650	1,61	1,42	1,13	0,93	0,79	0,69	0,61	0,55	0,5	0,46	0,43	0,4	0,37
700	1,65	1,46	1,16	0,95	0,81	0,71	0,63	0,56	0,51	0,47	0,44	0,41	0,38
750	1,69	1,49	1,19	0,98	0,83	0,72	0,64	0,58	0,53	0,48	0,45	0,42	0,39
800	1,45	1,31	1,11	0,91	0,77	0,67	0,6	0,54	0,49	0,45	0,42	0,39	0,36
850	1,49	1,34	1,14	0,93	0,79	0,69	0,62	0,55	0,50	0,46	0,43	0,40	0,37
900	1,52	1,38	1,17	0,96	0,81	0,70	0,63	0,57	0,51	0,47	0,44	0,41	0,38
950	1,3	1,23	1,09	0,89	0,76	0,66	0,59	0,53	0,48	0,44	0,41	0,38	0,36
1 000	1,33	1,26	1,12	0,91	0,78	0,68	0,60	0,54	0,49	0,45	0,42	0,39	0,37
1 050	1,37	1,29	1,15	0,94	0,80	0,69	0,62	0,56	0,50	0,46	0,43	0,40	0,38
1 100	1,28	1,21	1,07	0,87	0,74	0,65	0,58	0,52	0,47	0,43	0,4	0,37	0,35
1 150	1,31	1,24	1,10	0,89	0,76	0,67	0,59	0,53	0,48	0,44	0,41	0,38	0,36
1 200	1,34	1,27	1,12	0,91	0,78	0,68	0,61	0,55	0,49	0,45	0,42	0,39	0,37
1 250	1,26	1,19	1,05	0,86	0,73	0,64	0,57	0,51	0,47	0,43	0,4	0,37	0,34
1 300	1,29	1,22	1,08	0,88	0,75	0,66	0,58	0,52	0,48	0,44	0,41	0,38	0,35
1 350	1,32	1,25	1,10	0,90	0,77	0,67	0,60	0,54	0,49	0,45	0,42	0,39	0,36
1 400	1,25	1,18	1,04	0,85	0,73	0,63	0,56	0,51	0,46	0,42	0,39	0,36	0,34
1 450	1,28	1,21	1,07	0,87	0,75	0,65	0,57	0,52	0,47	0,43	0,40	0,37	0,35
1 500	1,31	1,24	1,09	0,89	0,77	0,66	0,59	0,54	0,48	0,44	0,41	0,38	0,36
1 550	1,24	1,17	1,03	0,85	0,72	0,63	0,56	0,5	0,46	0,42	0,39	0,36	0,34
1 600	1,27	1,20	1,06	0,87	0,74	0,65	0,57	0,51	0,47	0,43	0,40	0,37	0,35
1 650	1,30	1,23	1,08	0,89	0,76	0,66	0,59	0,53	0,48	0,44	0,41	0,38	0,36
1 700	1,23	1,16	1,02	0,84	0,71	0,62	0,55	0,5	0,45	0,42	0,38	0,36	0,34
1 750	1,26	1,19	1,05	0,86	0,73	0,64	0,56	0,51	0,46	0,43	0,39	0,37	0,35
1 800	1,29	1,22	1,07	0,88	0,75	0,65	0,58	0,53	0,47	0,44	0,40	0,38	0,36
1 850	1,22	1,15	1,01	0,83	0,71	0,62	0,55	0,49	0,45	0,41	0,38	0,36	0,33
1 900	1,25	1,18	1,04	0,85	0,73	0,64	0,56	0,50	0,46	0,42	0,39	0,37	0,34
1 950	1,28	1,21	1,06	0,87	0,75	0,65	0,58	0,51	0,47	0,43	0,40	0,38	0,35
2 000	1,22	1,15	1,01	0,83	0,71	0,62	0,55	0,49	0,45	0,41	0,38	0,36	0,33

Рекомендации по расчету потерь давления на клапане см. одноименный раздел.

Клапаны канального типа ЯКП-3Л

Коэффициенты местного сопротивления (Ęкл) клапанов ЯКП -3Л													
А, мм / В, мм	750	800	850	900	950	1 000	1 050	1 100	1 150	1 200	1 250	1 300	1 350
100	0,58	0,55	0,53	0,5	0,48	0,46	0,45	0,43	0,41	0,4	0,38	0,37	0,37
150	0,52	0,49	0,48	0,46	0,44	0,42	0,41	0,4	0,39	0,38	0,36	0,35	0,34
200	0,43	0,41	0,39	0,37	0,35	0,33	0,32	0,31	0,3	0,292	0,29	0,28	0,27
250	0,44	0,42	0,40	0,38	0,36	0,34	0,33	0,32	0,31	0,30	0,30	0,29	0,28
300	0,45	0,43	0,41	0,39	0,37	0,35	0,34	0,33	0,32	0,31	0,30	0,29	0,28
350	0,46	0,44	0,42	0,40	0,38	0,36	0,34	0,33	0,32	0,31	0,31	0,30	0,29
400	0,47	0,45	0,43	0,41	0,39	0,36	0,35	0,34	0,33	0,32	0,32	0,31	0,30
450	0,49	0,46	0,44	0,42	0,40	0,37	0,36	0,35	0,34	0,33	0,33	0,32	0,31
500	0,36	0,34	0,32	0,31	0,3	0,305	0,29	0,28	0,27	0,26	0,265	0,25	0,24
550	0,37	0,35	0,33	0,32	0,31	0,31	0,30	0,29	0,28	0,27	0,27	0,26	0,25
600	0,38	0,36	0,34	0,33	0,32	0,32	0,30	0,29	0,28	0,27	0,28	0,26	0,25
650	0,35	0,33	0,31	0,3	0,28	0,27	0,29	0,28	0,27	0,26	0,25	0,24	0,23
700	0,36	0,34	0,32	0,31	0,29	0,28	0,30	0,29	0,28	0,27	0,26	0,25	0,24
750	0,37	0,35	0,33	0,32	0,29	0,28	0,30	0,29	0,28	0,27	0,26	0,25	0,24
800	0,34	0,32	0,3	0,29	0,28	0,28	0,27	0,27	0,26	0,25	0,24	0,24	0,23
850	0,35	0,33	0,31	0,30	0,29	0,29	0,28	0,28	0,27	0,26	0,25	0,25	0,24
900	0,36	0,34	0,32	0,30	0,29	0,29	0,28	0,28	0,27	0,26	0,25	0,25	0,24
950	0,34	0,32	0,3	0,29	0,28	0,27	0,27	0,26	0,26	0,25	0,24	0,23	0,22
1 000	0,35	0,33	0,31	0,30	0,29	0,28	0,28	0,27	0,27	0,26	0,25	0,24	0,23
1 050	0,36	0,34	0,32	0,30	0,29	0,28	0,28	0,27	0,27	0,26	0,25	0,24	0,23
1 100	0,33	0,31	0,29	0,28	0,27	0,27	0,26	0,26	0,25	0,24	0,23	0,23	0,22
1 150	0,34	0,32	0,30	0,29	0,28	0,28	0,27	0,27	0,26	0,25	0,24	0,24	0,23
1 200	0,35	0,33	0,30	0,29	0,28	0,28	0,27	0,27	0,26	0,25	0,24	0,24	0,23
1 250	0,32	0,31	0,29	0,28	0,27	0,26	0,26	0,25	0,25	0,24	0,23	0,22	0,22
1 300	0,33	0,32	0,30	0,29	0,28	0,27	0,27	0,26	0,26	0,25	0,24	0,23	0,23
1 350	0,34	0,33	0,30	0,29	0,28	0,27	0,27	0,26	0,26	0,25	0,24	0,23	0,23
1 400	0,32	0,3	0,29	0,27	0,26	0,26	0,25	0,25	0,24	0,24	0,23	0,22	0,21
1 450	0,33	0,31	0,30	0,28	0,27	0,27	0,26	0,26	0,25	0,25	0,24	0,23	0,22
1 500	0,34	0,32	0,30	0,28	0,27	0,27	0,26	0,26	0,25	0,25	0,24	0,23	0,22
1 550	0,32	0,3	0,28	0,27	0,26	0,25	0,25	0,24	0,24	0,24	0,23	0,22	0,21
1 600	0,33	0,31	0,29	0,28	0,27	0,26	0,26	0,25	0,25	0,25	0,24	0,23	0,22
1 650	0,34	0,32	0,29	0,28	0,27	0,26	0,26	0,25	0,25	0,25	0,24	0,23	0,22
1 700	0,32	0,3	0,28	0,27	0,26	0,25	0,24	0,24	0,24	0,23	0,23	0,22	0,21
1 750	0,33	0,31	0,29	0,28	0,27	0,26	0,25	0,25	0,25	0,24	0,24	0,23	0,22
1 800	0,34	0,32	0,29	0,28	0,27	0,26	0,25	0,25	0,25	0,24	0,24	0,23	0,22
1 850	0,31	0,3	0,28	0,27	0,25	0,24	0,24	0,24	0,23	0,23	0,22	0,22	0,21
1 900	0,32	0,31	0,29	0,28	0,26	0,25	0,25	0,25	0,24	0,24	0,23	0,23	0,22
1 950	0,33	0,32	0,29	0,28	0,26	0,25	0,25	0,25	0,24	0,24	0,23	0,23	0,22
2 000	0,31	0,3	0,28	0,27	0,25	0,24	0,24	0,23	0,23	0,23	0,22	0,22	0,21

Рекомендации по расчету потерь давления на клапане см. одноименный раздел.

Клапаны канального типа ЯКП-3Л

Коэффициенты местного сопротивления (Ęкл) клапанов ЯКП -3Л													
А, мм / В, мм	1 400	1 450	1 500	1 550	1 600	1 650	1 700	1 750	1 800	1 850	1 900	1 950	2 000
100	0,36	0,34	0,322	0,3	0,3	0,29	0,29	0,28	0,28	0,27	0,26	0,26	0,24
150	0,33	0,32	0,3	0,28	0,27	0,27	0,265	0,26	0,26	0,25	0,24	0,23	0,22
200	0,26	0,26	0,26	24	0,23	0,23	0,23	0,22	0,21	0,21	0,2	0,2	0,19
250	0,27	0,27	0,27	24,60	0,24	0,24	0,24	0,23	0,22	0,22	0,21	0,21	0,19
300	0,27	0,27	0,27	25,22	0,24	0,24	0,24	0,23	0,22	0,22	0,21	0,21	0,20
350	0,28	0,28	0,28	25,85	0,25	0,25	0,25	0,24	0,23	0,23	0,22	0,22	0,20
400	0,29	0,29	0,29	26,49	0,25	0,25	0,25	0,24	0,23	0,23	0,22	0,22	0,21
450	0,29	0,29	0,29	27,15	0,26	0,26	0,26	0,25	0,24	0,24	0,23	0,23	0,21
500	0,23	0,22	0,22	0,21	0,2	0,2	0,19	0,19	0,18	0,18	0,18	0,17	0,16
550	0,24	0,23	0,23	0,22	0,21	0,21	0,19	0,19	0,18	0,18	0,18	0,17	0,16
600	0,24	0,23	0,23	0,22	0,21	0,21	0,20	0,20	0,19	0,19	0,19	0,18	0,17
650	0,23	0,22	0,21	0,21	0,2	0,19	0,19	0,18	0,18	0,18	0,17	0,17	0,16
700	0,24	0,23	0,22	0,22	0,21	0,19	0,19	0,18	0,18	0,18	0,17	0,17	0,16
750	0,24	0,23	0,22	0,22	0,21	0,20	0,20	0,19	0,19	0,19	0,18	0,18	0,17
800	0,22	0,21	0,21	0,2	0,2	0,19	0,19	0,18	0,18	0,17	0,17	0,16	0,15
850	0,23	0,22	0,22	0,21	0,21	0,19	0,19	0,18	0,18	0,17	0,17	0,16	0,15
900	0,23	0,22	0,22	0,21	0,21	0,20	0,20	0,19	0,19	0,18	0,18	0,17	0,16
950	0,22	0,21	0,2	0,2	0,19	0,19	0,18	0,18	0,17	0,17	0,16	0,16	0,15
1 000	0,23	0,22	0,21	0,21	0,19	0,19	0,18	0,18	0,17	0,17	0,16	0,16	0,15
1 050	0,23	0,22	0,21	0,21	0,20	0,20	0,19	0,19	0,18	0,18	0,17	0,17	0,16
1 100	0,21	0,21	0,2	0,19	0,19	0,18	0,18	0,17	0,17	0,17	0,16	0,16	0,15
1 150	0,22	0,22	0,21	0,19	0,19	0,18	0,18	0,17	0,17	0,17	0,16	0,16	0,15
1 200	0,22	0,22	0,21	0,20	0,20	0,19	0,19	0,18	0,18	0,18	0,17	0,17	0,16
1 250	0,21	0,2	0,2	0,19	0,19	0,18	0,18	0,17	0,17	0,16	0,16	0,16	0,15
1 300	0,22	0,21	0,21	0,19	0,19	0,18	0,18	0,17	0,17	0,16	0,16	0,16	0,15
1 350	0,22	0,21	0,21	0,20	0,20	0,19	0,19	0,18	0,18	0,17	0,17	0,17	0,16
1 400	0,21	0,2	0,19	0,19	0,18	0,18	0,17	0,17	0,17	0,16	0,16	0,15	0,14
1 450	0,22	0,21	0,19	0,19	0,18	0,18	0,17	0,17	0,17	0,16	0,16	0,15	0,14
1 500	0,22	0,21	0,20	0,20	0,19	0,19	0,18	0,18	0,18	0,17	0,17	0,16	0,15
1 550	0,21	0,2	0,19	0,19	0,18	0,18	0,17	0,17	0,16	0,16	0,16	0,15	0,14
1 600	0,22	0,21	0,19	0,19	0,18	0,18	0,17	0,17	0,16	0,16	0,16	0,15	0,14
1 650	0,22	0,21	0,20	0,20	0,19	0,19	0,18	0,18	0,17	0,17	0,17	0,16	0,15
1 700	0,2	0,2	0,19	0,19	0,18	0,18	0,17	0,17	0,16	0,16	0,16	0,15	0,14
1 750	0,21	0,21	0,19	0,19	0,18	0,18	0,17	0,17	0,16	0,16	0,16	0,15	0,14
1 800	0,21	0,21	0,20	0,20	0,19	0,19	0,18	0,18	0,17	0,17	0,17	0,16	0,15
1 850	0,2	0,2	0,19	0,18	0,18	0,17	0,17	0,17	0,16	0,16	0,15	0,15	0,14
1 900	0,21	0,21	0,19	0,18	0,18	0,17	0,17	0,17	0,16	0,16	0,15	0,15	0,14
1 950	0,21	0,21	0,20	0,19	0,19	0,18	0,18	0,18	0,17	0,17	0,16	0,16	0,15
2 000	0,2	0,2	0,19	0,18	0,18	0,17	0,17	0,17	0,16	0,16	0,15	0,15	

Рекомендации по расчету потерь давления на клапане см. одноименный раздел.

Клапаны стенового типа ЯКП-3Л

Коэффициенты местного сопротивления (Ęкл) клапанов ЯКП -3Л													
А, мм / В, мм	300	350	400	450	500	550	600	650	700	750	800	850	900
300	1,35	1,10	0,93	0,82	0,72	0,66	0,60	0,54	0,51	0,47	0,44	0,41	0,39
350	1,30	1,07	0,91	0,79	0,70	0,63	0,58	0,53	0,49	0,46	0,43	0,40	0,38
400	1,33	1,10	0,93	0,81	0,72	0,65	0,59	0,54	0,51	0,47	0,44	0,41	0,39
450	1,37	1,12	0,95	0,83	0,74	0,66	0,60	0,56	0,52	0,48	0,45	0,42	0,40
500	1,27	1,04	0,89	0,77	0,68	0,61	0,56	0,52	0,47	0,45	0,41	0,39	0,37
550	1,30	1,06	0,91	0,79	0,70	0,62	0,58	0,53	0,48	0,46	0,42	0,40	0,38
600	1,33	1,09	0,93	0,81	0,71	0,64	0,59	0,54	0,50	0,47	0,43	0,41	0,39
650	1,24	1,01	0,86	0,75	0,67	0,60	0,55	0,51	0,46	0,44	0,40	0,38	0,36
700	1,27	1,04	0,88	0,77	0,68	0,61	0,57	0,52	0,47	0,45	0,41	0,39	0,37
750	1,30	1,06	0,91	0,79	0,70	0,63	0,58	0,53	0,48	0,46	0,42	0,40	0,37
800	1,21	0,99	0,85	0,74	0,66	0,59	0,54	0,49	0,46	0,43	0,40	0,38	0,37
850	1,24	1,01	0,87	0,75	0,67	0,60	0,55	0,51	0,47	0,44	0,41	0,39	0,38
900	1,27	1,04	0,89	0,77	0,69	0,62	0,57	0,52	0,48	0,45	0,42	0,40	0,39
950	1,18	0,97	0,82	0,71	0,63	0,58	0,52	0,48	0,45	0,41	0,39	0,37	0,35
1 000	1,21	0,99	0,84	0,73	0,65	0,59	0,53	0,50	0,46	0,42	0,40	0,38	0,35
1 050	1,24	1,01	0,86	0,75	0,66	0,60	0,54	0,51	0,47	0,43	0,41	0,39	0,36
1 100	1,16	0,95	0,82	0,71	0,63	0,56	0,52	0,47	0,44	0,40	0,38	0,36	0,33
1 150	1,19	0,98	0,84	0,73	0,65	0,58	0,53	0,48	0,45	0,41	0,39	0,37	0,34
1 200	1,22	1,00	0,86	0,75	0,66	0,59	0,54	0,50	0,46	0,42	0,40	0,37	0,35
1 250	1,15	0,94	0,81	0,70	0,62	0,56	0,51	0,47	0,44	0,40	0,38	0,36	0,33
1 300	1,18	0,97	0,83	0,72	0,64	0,58	0,52	0,48	0,45	0,41	0,39	0,37	0,34
1 350	1,21	0,99	0,85	0,74	0,65	0,59	0,53	0,50	0,46	0,42	0,40	0,37	0,35
1 400	1,14	0,93	0,79	0,69	0,61	0,55	0,51	0,46	0,43	0,40	0,38	0,36	0,33
1 450	1,17	0,95	0,81	0,71	0,62	0,57	0,52	0,47	0,44	0,41	0,39	0,37	0,34
1 500	1,20	0,98	0,83	0,72	0,64	0,58	0,53	0,48	0,45	0,42	0,40	0,37	0,35
1 550	1,13	0,92	0,78	0,69	0,61	0,55	0,49	0,46	0,43	0,39	0,37	0,35	0,33
1 600	1,16	0,94	0,80	0,71	0,62	0,57	0,51	0,47	0,44	0,40	0,38	0,35	0,34
1 650	1,18	0,97	0,82	0,72	0,64	0,58	0,52	0,48	0,45	0,41	0,39	0,36	0,35
1 700	1,12	0,92	0,78	0,68	0,60	0,54	0,49	0,45	0,43	0,39	0,37	0,35	0,32
1 750	1,14	0,94	0,80	0,70	0,61	0,55	0,51	0,46	0,44	0,40	0,38	0,35	0,33
1 800	1,17	0,97	0,82	0,71	0,63	0,57	0,52	0,47	0,45	0,41	0,39	0,36	0,34
1 850	1,10	0,91	0,77	0,67	0,60	0,54	0,48	0,45	0,41	0,39	0,36	0,35	0,32
1 900	1,13	0,93	0,79	0,68	0,61	0,55	0,50	0,46	0,42	0,40	0,37	0,35	0,33
1 950	1,16	0,95	0,81	0,70	0,63	0,57	0,51	0,47	0,43	0,41	0,37	0,36	0,34
2 000	1,10	0,91	0,77	0,67	0,60	0,54	0,48	0,45	0,41	0,39	0,36	0,35	0,32

Рекомендации по расчету потерь давления на клапане см. одноименный раздел.

Клапаны стенового типа ЯКП-ЗЛ

Коэффициенты местного сопротивления (Ęкл) клапанов ЯКП -ЗЛ													
А, мм / В, мм	950	1 000	1 050	1 100	1 150	1 200	1 250	1 300	1 350	1 400	1 450	1 500	1 550
300	0,37	0,36	0,35	0,35	0,33	0,33	0,32	0,31	0,30	0,29	0,28	0,26	0,25
350	0,37	0,36	0,35	0,33	0,33	0,32	0,31	0,30	0,29	0,28	0,26	0,25	0,25
400	0,38	0,37	0,35	0,34	0,34	0,33	0,32	0,31	0,29	0,28	0,27	0,26	0,26
450	0,39	0,37	0,36	0,35	0,35	0,34	0,33	0,31	0,30	0,29	0,28	0,27	0,27
500	0,36	0,35	0,33	0,33	0,32	0,31	0,30	0,29	0,28	0,26	0,26	0,25	0,24
550	0,37	0,35	0,34	0,34	0,33	0,32	0,31	0,29	0,28	0,27	0,27	0,26	0,25
600	0,37	0,36	0,35	0,35	0,34	0,33	0,31	0,30	0,29	0,28	0,28	0,27	0,25
650	0,35	0,33	0,33	0,32	0,32	0,31	0,30	0,29	0,28	0,26	0,25	0,24	0,24
700	0,35	0,34	0,34	0,33	0,33	0,32	0,31	0,29	0,28	0,27	0,26	0,25	0,25
750	0,36	0,35	0,35	0,34	0,34	0,33	0,31	0,30	0,29	0,28	0,27	0,25	0,25
800	0,36	0,35	0,33	0,32	0,31	0,30	0,29	0,28	0,26	0,25	0,25	0,24	0,23
850	0,37	0,35	0,34	0,33	0,32	0,31	0,29	0,28	0,27	0,26	0,26	0,25	0,24
900	0,37	0,36	0,35	0,34	0,33	0,31	0,30	0,29	0,28	0,27	0,27	0,25	0,24
950	0,33	0,32	0,31	0,30	0,30	0,29	0,28	0,26	0,26	0,25	0,24	0,23	0,23
1 000	0,34	0,33	0,32	0,31	0,31	0,29	0,28	0,27	0,27	0,26	0,25	0,24	0,24
1 050	0,35	0,34	0,33	0,31	0,31	0,30	0,29	0,28	0,28	0,27	0,25	0,24	0,24
1 100	0,33	0,32	0,31	0,30	0,29	0,29	0,28	0,26	0,25	0,25	0,24	0,23	0,23
1 150	0,34	0,33	0,32	0,31	0,29	0,29	0,28	0,27	0,26	0,26	0,25	0,24	0,24
1 200	0,35	0,34	0,33	0,31	0,30	0,30	0,29	0,28	0,27	0,27	0,25	0,24	0,24
1 250	0,32	0,31	0,30	0,30	0,29	0,29	0,28	0,26	0,25	0,24	0,24	0,23	0,22
1 300	0,33	0,32	0,31	0,31	0,29	0,29	0,28	0,27	0,26	0,25	0,25	0,24	0,22
1 350	0,34	0,33	0,31	0,31	0,30	0,30	0,29	0,28	0,27	0,25	0,25	0,24	0,23
1 400	0,32	0,31	0,30	0,29	0,29	0,28	0,28	0,26	0,25	0,24	0,23	0,23	0,22
1 450	0,33	0,32	0,31	0,29	0,29	0,28	0,28	0,27	0,26	0,25	0,24	0,24	0,22
1 500	0,34	0,33	0,31	0,30	0,30	0,29	0,29	0,28	0,27	0,25	0,24	0,24	0,23
1 550	0,31	0,30	0,30	0,29	0,29	0,28	0,26	0,25	0,25	0,24	0,23	0,23	0,22
1 600	0,32	0,31	0,31	0,29	0,29	0,28	0,27	0,26	0,26	0,25	0,24	0,24	0,22
1 650	0,33	0,31	0,31	0,30	0,30	0,29	0,28	0,27	0,27	0,25	0,24	0,24	0,23
1 700	0,31	0,30	0,29	0,29	0,28	0,28	0,26	0,25	0,24	0,24	0,23	0,22	0,22
1 750	0,32	0,31	0,29	0,29	0,28	0,28	0,27	0,26	0,25	0,25	0,24	0,22	0,22
1 800	0,33	0,31	0,30	0,30	0,29	0,29	0,28	0,27	0,25	0,25	0,24	0,23	0,23
1 850	0,30	0,29	0,29	0,28	0,28	0,26	0,26	0,25	0,24	0,23	0,23	0,22	0,22
1 900	0,31	0,29	0,29	0,28	0,28	0,27	0,27	0,26	0,25	0,24	0,24	0,22	0,22
1 950	0,31	0,30	0,30	0,29	0,29	0,28	0,28	0,27	0,25	0,24	0,24	0,23	0,23
2 000	0,30	0,29	0,29	0,28	0,28	0,26	0,26	0,25	0,24	0,23	0,23	0,22	0,22

Рекомендации по расчету потерь давления на клапане см. одноименный раздел.

Клапаны стенового типа ЯКП-ЗЛ

Коэффициенты местного сопротивления (Ęкл) клапанов ЯКП -ЗЛ									
А, мм / В, мм	1 600	1 650	1 700	1 750	1 800	1 850	1 900	1 950	2 000
300	0,25	0,24	0,24	0,23	0,23	0,22	0,22	0,21	0,20
350	0,24	0,24	0,23	0,22	0,22	0,21	0,21	0,21	0,20
400	0,25	0,25	0,24	0,22	0,22	0,21	0,21	0,21	0,20
450	0,25	0,25	0,24	0,23	0,23	0,22	0,22	0,22	0,21
500	0,24	0,23	0,22	0,22	0,21	0,21	0,21	0,20	0,18
550	0,25	0,24	0,22	0,22	0,21	0,21	0,21	0,20	0,19
600	0,25	0,24	0,23	0,23	0,22	0,22	0,22	0,21	0,19
650	0,23	0,23	0,22	0,21	0,21	0,21	0,20	0,20	0,18
700	0,24	0,24	0,22	0,21	0,21	0,21	0,20	0,20	0,19
750	0,24	0,24	0,23	0,22	0,22	0,22	0,21	0,21	0,19
800	0,23	0,22	0,22	0,21	0,21	0,20	0,20	0,18	0,17
850	0,24	0,22	0,22	0,21	0,21	0,20	0,20	0,19	0,18
900	0,24	0,23	0,23	0,22	0,22	0,21	0,21	0,19	0,18
950	0,22	0,22	0,21	0,21	0,20	0,20	0,18	0,18	0,17
1 000	0,22	0,22	0,21	0,21	0,20	0,20	0,19	0,19	0,18
1 050	0,23	0,23	0,22	0,22	0,21	0,21	0,19	0,19	0,18
1 100	0,22	0,21	0,21	0,20	0,20	0,20	0,18	0,18	0,17
1 150	0,22	0,21	0,21	0,20	0,20	0,20	0,19	0,19	0,18
1 200	0,23	0,22	0,22	0,21	0,21	0,21	0,19	0,19	0,18
1 250	0,22	0,21	0,21	0,20	0,20	0,18	0,18	0,18	0,17
1 300	0,22	0,21	0,21	0,20	0,20	0,19	0,19	0,19	0,18
1 350	0,23	0,22	0,22	0,21	0,21	0,19	0,19	0,19	0,18
1 400	0,22	0,21	0,21	0,20	0,20	0,18	0,18	0,17	0,16
1 450	0,22	0,21	0,21	0,20	0,20	0,19	0,19	0,18	0,17
1 500	0,23	0,22	0,22	0,21	0,21	0,19	0,19	0,18	0,17
1 550	0,21	0,21	0,20	0,20	0,18	0,18	0,18	0,17	0,16
1 600	0,21	0,21	0,20	0,20	0,19	0,19	0,19	0,18	0,17
1 650	0,22	0,22	0,21	0,21	0,19	0,19	0,19	0,18	0,17
1 700	0,21	0,21	0,20	0,20	0,18	0,18	0,17	0,17	0,16
1 750	0,21	0,21	0,20	0,20	0,19	0,19	0,18	0,18	0,17
1 800	0,22	0,22	0,21	0,21	0,19	0,19	0,18	0,18	0,17
1 850	0,21	0,20	0,20	0,18	0,18	0,18	0,17	0,17	0,16
1 900	0,21	0,20	0,20	0,19	0,19	0,19	0,18	0,18	0,17
1 950	0,22	0,21	0,21	0,19	0,19	0,19	0,18	0,18	0,17
2 000	0,21	0,20	0,20	0,18	0,18	0,18	0,17	0,17	

Рекомендации по расчету потерь давления на клапане см. одноименный раздел.

ЯКИД клапаны избыточного давления противопожарные

Назначение:

Клапаны избыточного давления противопожарные ЯКИД предназначены для возмещения объемов удаляемых продуктов горения в помещениях, защищаемых вытяжной противодымной вентиляцией, путём компенсирующей подачи наружного воздуха из тамбур-шлюзов или лифтовых шахт согласно п.8.8 свода правил СП 7.13130.2013.

Клапаны предназначены для установки в ограждениях тамбур-шлюзов или лифтовых шахт, к которым непосредственно примыкают защищаемые помещения.

Обозначение характеристик

ЯКИД–Н–500х300–К

- Клапан ЯКИД
- Исполнение:
  Н – общепромышленное
  К – коррозионностойкое
  МС – морозостойкое
  МСК – морозостойкое коррозионностойкое
- Рабочее сечение:
  А – ширина, мм; В – высота, мм
- Тип клапана:
  К – канальное; С – стеновое

** Специальные требования к ЯКИД указываются дополнительно и согласовываются с изготовителем.*

Конструкция:

- Клапаны представляют собой корпус прямоугольного сечения из оцинкованной стали (общепромышленное исполнение) или нержавеющей стали (коррозионностойкое исполнение), с установленной внутри него одной или нескольких лопаток поворотного типа.
- Лопатка выполнена из огнестойкого материала, который характеризуется низким коэффициентом теплопроводности, влагостойкостью, морозостойкостью и экологичностью.
- Внутри корпуса установлен пружинный механизм настройки давления начала открытия клапана, регулировка осуществляется во время пусконаладки противодымной вентиляции.
- Изготавливаются клапаны канального или стенового типов.
- Конструкция клапана исключает вылет лопатки за габарит корпуса в объем тамбур-шлюзов или лифтовых шахт.
- Клапаны сохраняют работоспособность только при их вертикальной установке (проходящий поток–горизонтальный), при этом оси вращения лопаток должны быть параллельны полу, а пружинный механизм должен находиться ниже осей вращения лопаток.
- В морозостойком исполнении клапаны комплектуются гибким саморегулирующимся нагревательным кабелем (ТЭН) для предотвращения примерзания лопатки (по запросу).
- Вид климатического исполнения клапанов УХЛ2 по ГОСТ 15150, при отсутствии прямого воздействия солнечного излучения, атмосферных осадков и конденсации влаги на клапане и его элементах.
- Площадь живого сечения клапана ЯКИД выбирается аналогично выбору живого сечения нормально-закрытого клапана (вместо которого допускается установка клапана избыточного давления в противопожарном исполнении).

По функциональному назначению применяются в качестве: клапан избыточного давления в нормально закрытом режиме – EI 90

Наименование параметра	Норма
Степень огнестойкости	EI 120
Удельное сопротивление клапана дымогазопроницанию, $м^3/кг$	Не менее 11 200
Максимальная скорость воздушного потока, м/с	15
Диапазон регулировки давления начала открытия клапана, Па	20-150
Максимальное статическое давление на клапане, Па	2 000
Мощность ТЭН (для исполнения МС и МСК)	
Номинальная потребляемая мощность разогретого ТЭН, кВт/м	0,03
Максимальная пусковая мощность ТЭН при -10°С, кВт/м	0,2
Длительность пропускания пускового тока при -10°С – 300 секунд	
Длина ТЭН (для исполнения МС и МСК)	
Для канального типа, м	2х(А+В)/1000+0,5
Для стенового типа, м	2х(А+В)/1000+0,2
Номинальное напряжение ТЭН, В	220 (50 Гц)

Назначение:

- Пример применения клапана ЯКИД согласно его целевого назначения по СП 7.13130.2013. Компенсирующая подача наружного воздуха приточной противодымной вентиляцией с механическим побуждением может быть предусмотрена автономными системами или с использованием систем подачи воздуха в тамбуршлюзы или лифтовые шахты.

ЯКИД канального типа

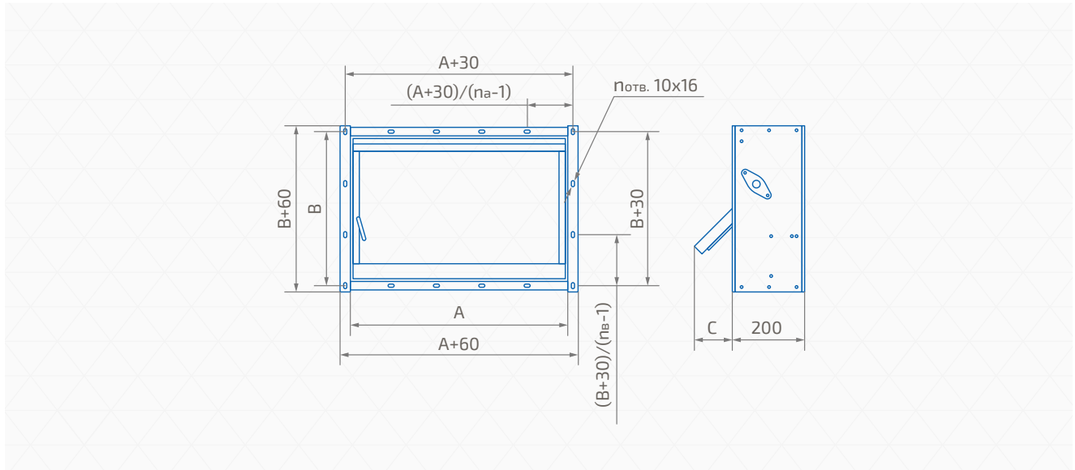

C – вылет лопатки за габарит корпуса, мм. C=2xB/(3xN)-60.
N – кол-во лопаток в клапане, шт.
n – полное кол-во отв. 10x16 во фланцах клапана с одной стороны, шт. n=2x(nа+nв)-4.
nа – кол-во отв. 10x16 в одном горизонтальном ряду, шт.
nв – кол-во отв. 10x16 в одном вертикальном ряду, шт.

Минимальные и максимальные размеры клапана*

A, мм	B, мм
150 … 1 200	200 … 1 200

Масса клапана**

AxB, мм	150 x 200	300 x 300	500 x 500	800 x 800	1 200 x 1 200
Масса, кг (±10%)	4	6,5	11	18	29

Количество лопаток в клапане

B, мм	N, мм
200 ≤ B ≤ 400	1
400 < B ≤ 800	2
800 < B ≤ 1 200	3

Количество отверстий во фланцах клапана***

A (B), мм	nа (nв), шт
150 ≤ A (B) ≤ 350	3
350 < A (B) ≤ 600	4
600 < A (B) ≤ 700	5
700 < A (B) ≤ 950	6
950 < A (B) ≤ 1 200	7

** Возможно кассетное изготовление клапанов.*
*** Масса клапана без навесных элементов.*
**** Отверстия в углах клапана учтены одновременно в обоих рядах.*

Кассетное исполнение клапанов ЯКИД канального типа

В случае, когда размер клапана попадает в зоны 2, 3, 4 (см. таблицу ниже), клапан будет изготовлен в кассетном исполнении. Например, при заказе клапана размером 1 500 x 800 мм будет изготовлено два клапана размером 720 x 800 мм (1 500/2-30), при заказе клапана размером 900 x 1 800 мм будет изготовлено два клапана размером 900 x 870 мм (1 800/2-30), а при заказе клапана размером 1 400 x 1 600 мм будет изготовлено четыре клапана размером 670 x 770 мм (1 400/2-30 x 1 600/2-30) и соединены между собой. Такие клапаны дополнительно оснащаются швеллерами и соединительными накладками и поступают к заказчику в полностью собранном виде, кроме случаев, когда размеры клапана превышают максимально допустимые размеры для транспортировки.

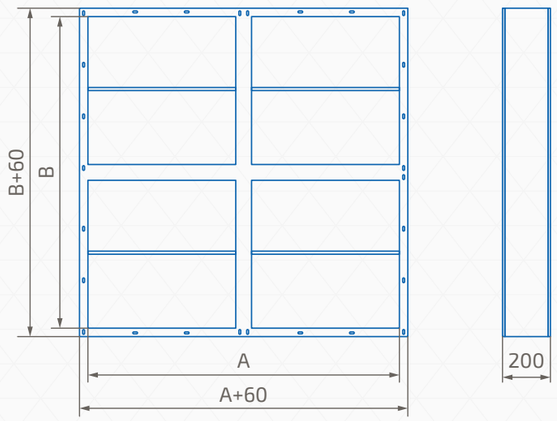

Размеры и количество клапанов в односекционном и кассетном исполнениях

B, мм \ A, мм	150 … 1 200	1 201 … 2 460
200 … 1 200	1	2
1 201 … 2 460	3	4

1. клапан в односекционном исполнении
2. кассета из двух клапанов по ширине A
3. кассета из двух клапанов по высоте B
4. кассета из четырех клапанов по ширине A и высоте B

ЯКИД стенового типа

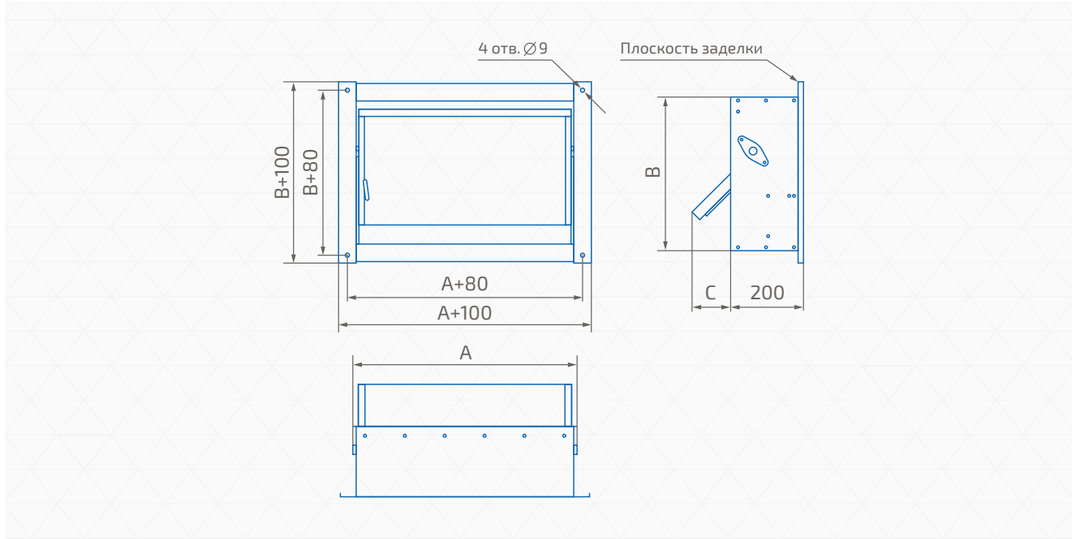

C – вылет лопатки за габарит корпуса, мм. C=2x(B-30)/(3xN)-60.
N – кол-во лопаток в клапане, шт.

Минимальные и максимальные размеры клапана*

A, мм	B, мм
150 … 1 200	200 … 1 230

Масса клапана**

A x B, мм	150 x 230	300 x 300	500 x 500	800 x 800	1 200 x 1 230
Масса, кг (±10%)	3,8	5,8	10	17	28

Количество лопаток в клапане

B, мм	N, мм
230 ≤ B ≤ 430	1
430 < B ≤ 830	2
830 < B ≤ 1230	3

** Возможно кассетное изготовление клапанов.*
*** Масса клапана без навесных элементов.*

Кассетное исполнение клапанов ЯКИД стенового типа

В случае, когда размер клапана попадает в зоны 2, 3, 4 (см. таблицу ниже), клапан будет изготовлен в кассетном исполнении. Например, при заказе клапана размером 1 500 х 800 мм будет изготовлено два клапана размером 700 х 800 мм (1 500/2-50), при заказе клапана размером 900 х 1 800 мм будет изготовлено два клапана размером 900 х 850 мм (1 800/2-50), а при заказе клапана размером 1 400 х 1 600 мм будет изготовлено четыре клапана размером 650 х 750 мм (1 400/2-50 х 1 600/2-50) и соединены между собой. Такие клапаны дополнительно оснащаются швеллерами и соединительными накладками и поступают к заказчику в полностью собранном виде, кроме случаев, когда размеры клапана превышают максимально допустимые размеры для транспортировки.

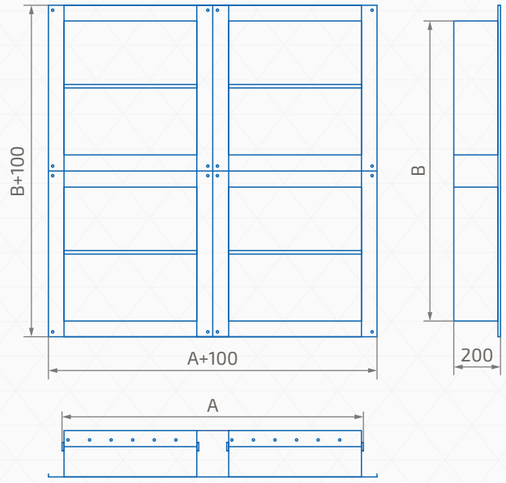

Размеры и количество клапанов в односекционном и кассетном исполнениях

B, мм \ A, мм	150 … 1 200	1 201 … 2 500
230 … 1 230	1	2
1 231 … 2 560	3	4

1. клапан в односекционном исполнении
2. кассета из двух клапанов по ширине А
3. кассета из двух клапанов по высоте В
4. кассета из четырех клапанов по ширине А и высоте В

Рекомендации по расчету потерь давления на клапане

Потери давления на клапане рассчитываются по следующей зависимости:

$$\Delta P = \xi \cdot \frac{\rho \cdot V_{кл}^2}{2}, \text{ Па}$$

Где: ξ – коэффициент местного сопротивления клапана, выбирается из таблицы;
ρ – плотность воздуха при нормальных условиях, ρ=1,2 м³/кг;
$V_{кл}$ – скорость воздуха в сечении клапана, м/с.

В случае если клапан установлен в воздуховод, сечение которого отличается от сечения клапана, то коэффициент местного сопротивления клапана относительно скорости в воздуховоде определяется по зависимости:

$$\xi_в = \xi_{кл} \cdot \frac{F_в^2}{F_{кл}^2}$$

Где: $ξ_{кл}$ – коэффициент местного сопротивления клапана, выбирается из таблицы;
$F_{кл}$ – площадь проходного сечения клапана, м², выбирается из таблицы;
$F_в$ – площадь проходного сечения воздуховода, м².

Представленные в таблицах каталога значения коэффициентов местного сопротивления соответствуют торцевому способу установки оборудования в систему вентиляции. При боковом входе к коэффициенту местного сопротивления необходимо вводить поправочную величину, равную 1,2 путем прибавления к указанным в таблицах значениям. Данная величина учитывает изменение направления потока на 90°. При установке нескольких элементов, один за одним (например, клапан и воздухоприемное устройство СЕТКА), коэффициенты местных сопротивлений суммируются.

Боковой способ установки клапана

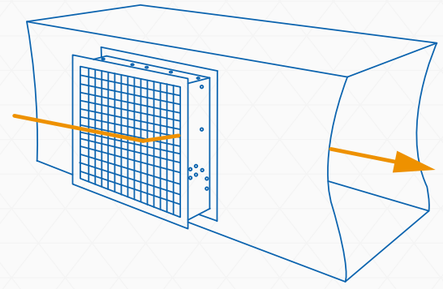

Торцевой способ установки клапана

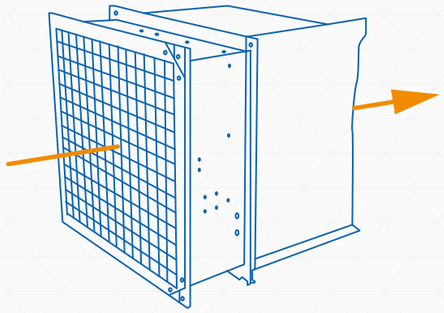

Пример

Через клапан ЯКП–2 канального типа прямоугольного сечения размером 500 х 500 мм проходит воздушный поток со скоростью 5 м/с, соответственно, падение давления составит:

$$\Delta P = 0{,}34 \cdot \frac{1{,}2 \cdot 5^2}{2} = 5{,}1 \text{ Па}$$

Пример

Через клапан ЯКП–3 стенового типа прямоугольного сечения размером 350 х 400 мм проходит воздушный поток со скоростью 10 м/с, соответственно, падение давления составит:

$$\Delta P = 0{,}72 \cdot \frac{1{,}2 \cdot 10^2}{2} = 43{,}2 \text{ Па}$$

Пример

Через клапан ЯКП-2 канального типа круглого сечения диаметром 280 мм проходит воздушный поток со скоростью 13 м/с, соответственно, падение давления составит:

$$\Delta P = 0{,}29 \cdot \frac{1{,}2 \cdot 13^2}{2} = 29{,}4 \text{ Па}$$

Электрические схемы подключения

Диаграмма работы контактов

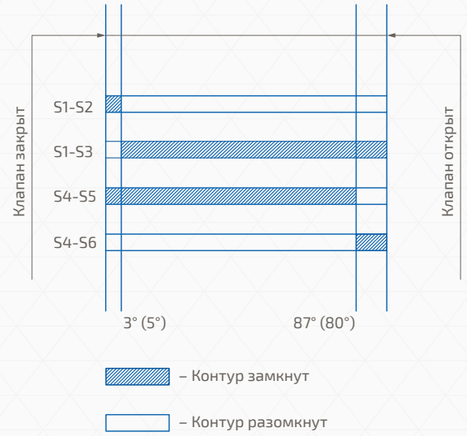

Схема подключения саморегулирующейся нагревательной секции клапана

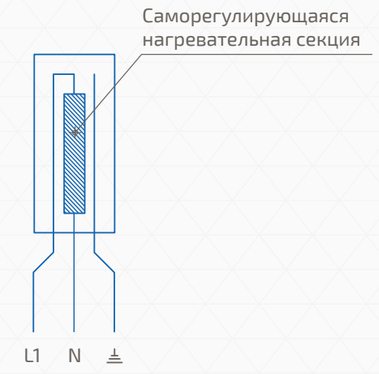

Электрическая схема электропривода с пружинным возвратом

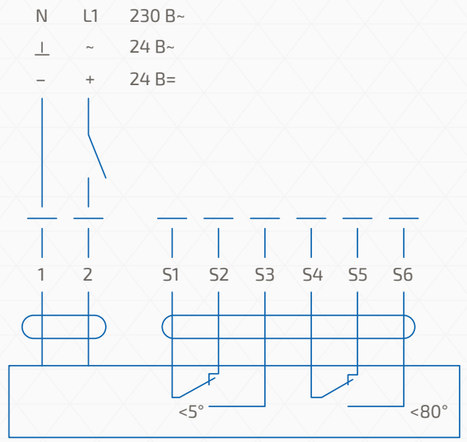

Электрическая схема электропривода типа открыто-закрыто

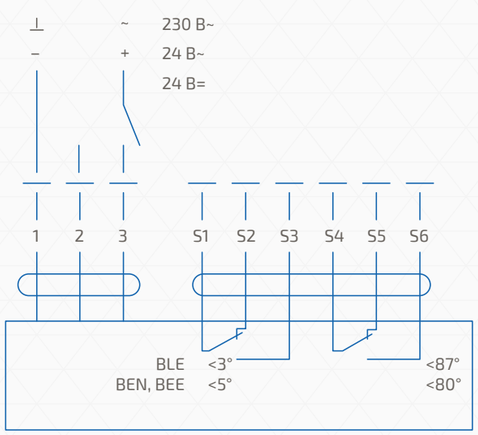

Электрическая схема электропривода с пружинным возвратом с ТРУ

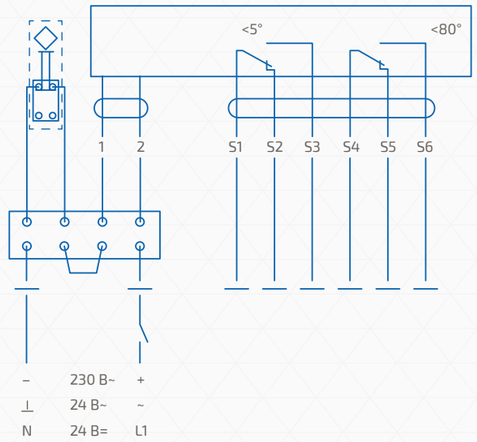

Электрическая схема электропривода типа открыто-закрыто плавного регулирования

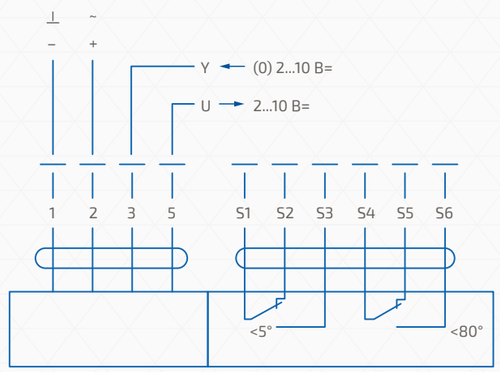

Электрическая схема электромагнитного привода нормально закрытых и дымовых клапанов

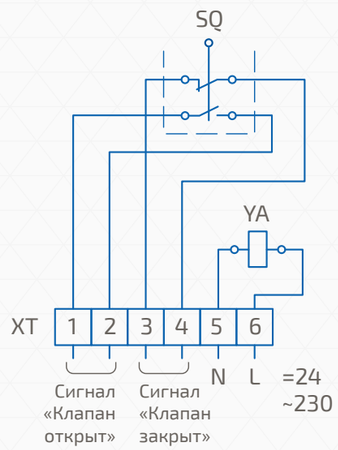

SQ – конечный выключатель; YA – электромагнит;
XT – колодка клеммная

Электрическая схема электромагнитного привода нормально открытых клапанов

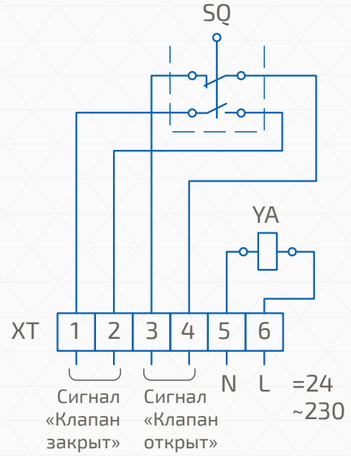

SQ – конечный выключатель; YA – электромагнит;
XT – колодка клеммная

Устройство воздухоприемное СЕТКА

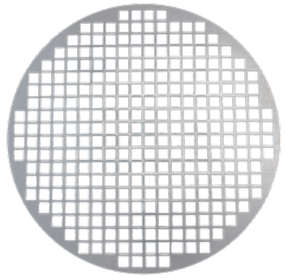

Назначение

Устройство воздухоприемное СЕТКА служит для защиты открытых полостей воздуховодов, клапанов, вентиляционных шахт от несанкционированного доступа, внешнего механического воздействия и попадания посторонних предметов.

Конструкция

СЕТКА изготавливается прямоугольного и круглого сечения с возможностью его крепления через присоединительный фланец.

Преимущества

- небольшая масса
- компактные габаритные размеры
- могут быть установлены на клапаны круглого сечения

Обозначение характеристик

СЕТКА–600х400–К–RAL7035

- Материал:
  - Ц – оцинкованная сталь
  - Н – нержавеющая сталь
  - RAL7035 – сталь с покрытием серого цвета RAL7035
  - RAL9003 – сталь с покрытием белого цвета RAL9003
  - RALxxxx – возможна покраска решетки в любой цвет по каталогу RAL
- Сетка
  - К – для клапана канального исполнения
  - С – для клапана стенового исполнения
- Рабочее сечение: AxB; D
  - A – ширина, мм; B – высота, мм; D – диаметр, мм
- Обозначение
  - Устройство воздухоприемное СЕТКА

Пример:
Устройство воздухоприемное СЕТКА; шириной (А) 600 мм и высотой (В) 400 мм; для клапана канального исполнения (К); материал – сталь с покрытием серого цвета RAL7035.

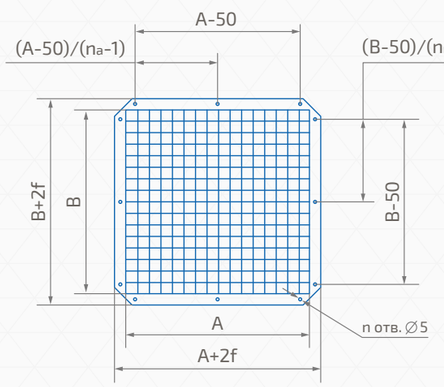

n – кол-во отв. ø5 во фланце; n=2x(nA+nB).
nа – кол-во отв. ø5 в одном горизонтальном ряду (по таблице 1).
nв – кол-во отв. ø5 в одном вертикальном ряду (по таблице 1).
f – размер фланца. Для клапана канального исполнения (К) f=30мм, для клапана стенового исполнения (С) f=50мм.

Минимальный размер A x B, мм	Макс. размер в односекционном исполнении A x B, мм*
100 x 100	2 000 x 1 000 (1 000 x 2 000)

Масса СЕТКА прямоугольного сечения

A x B, мм	100 x 100	300 x 300	800 x 800	1 000 x 1 000	1 500 x 1 000	2 000 x 1 000
Масса, кг (±10%)	0,2	0,8	2,8	3,5	4,8	6,1

** Возможно кассетное исполнение.*

A (B), мм	nA, шт.	nB, шт.
100 ≤ A (B) ≤ 500	2	2
500 < A (B) ≤ 1 000	3	3
1 000 < A (B) ≤ 1 500	4	4
1 500 < A (B) ≤ 2 000	5	5

Таблица 1

СЕТКА круглого сечения

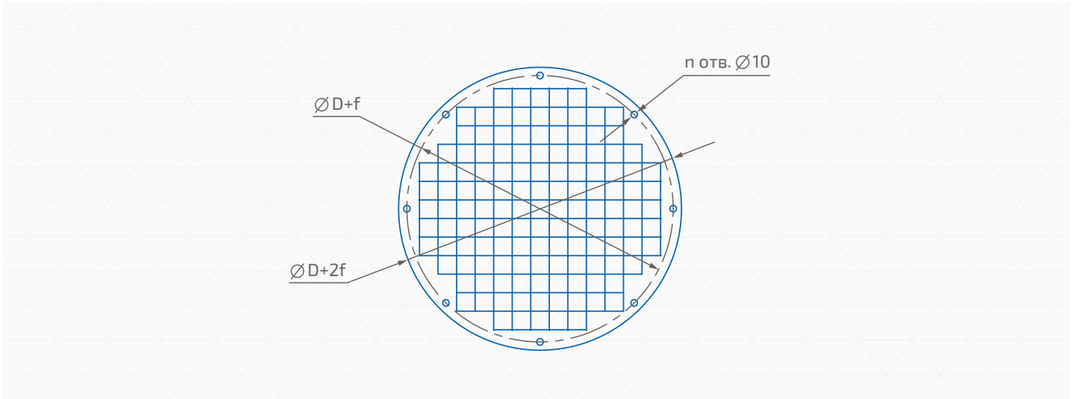

Минимальный размер D, мм	Макс. размер D, мм
100	1 000

D, мм	100	125	140	150	160	180	200	225	250	280	315	355	400	450	500	560	630	710	800	900	1 000
n, шт	4				6								8			12			16		
Масса, кг (±10%)	0,08	0,10	0,12	0,13	0,14	0,16	0,18	0,20	0,24	0,28	0,30	0,33	0,46	0,48	0,60	0,76	0,77	1,00	1,20	1,40	1,70

Кассетное исполнение
Кассета из четырех воздухоприемных устройств СЕТКА

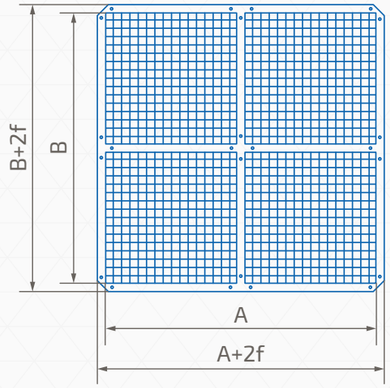

Максимальный размер в кассетном исполнении A x B = 4 030 x 2 030 (2 030 x 4 030) мм.

Размеры СЕТКА в односекционном и кассетном исполнениях

B, мм \ A, мм	100 … 1 000	1 001 … 2 000	2 001 … 2 030	2 031 … 4 030
100 … 1 000	1		2	
1 001 … 2 000				
2 001 … 2 030	3		4	
2 031 … 4 030				

1. односекционное исполнение
2. кассета из устройств воздухоприемных СЕТКА по ширине (A)
3. устройств из воздухоприемных СЕТКА по высоте (B)
4. кассета из четырех устройств воздухоприемных (два по ширине и два по высоте)

СЕТКА прямоугольного сечения

Типоразмерный ряд и живое сечение (м²)									
А, мм / В, мм	100	150	200	250	300	350	400	450	500
100	0,008	0,010	0,015	0,020	0,023	0,028	0,030	0,035	0,040
150	0,010	0,013	0,020	0,027	0,030	0,037	0,040	0,047	0,054
200	0,015	0,020	0,030	0,040	0,045	0,056	0,061	0,071	0,081
250	0,020	0,027	0,040	0,054	0,061	0,074	0,081	0,094	0,108
300	0,023	0,030	0,045	0,061	0,068	0,083	0,091	0,106	0,121
350	0,028	0,037	0,056	0,074	0,083	0,102	0,111	0,130	0,148
400	0,030	0,040	0,061	0,081	0,091	0,111	0,121	0,141	0,161
450	0,035	0,047	0,071	0,094	0,106	0,130	0,141	0,165	0,188
500	0,040	0,054	0,081	0,108	0,121	0,148	0,161	0,188	0,215
550	0,043	0,057	0,086	0,114	0,129	0,157	0,172	0,200	0,229
600	0,048	0,064	0,096	0,128	0,144	0,176	0,192	0,224	0,256
650	0,050	0,067	0,101	0,135	0,151	0,185	0,202	0,235	0,269
700	0,056	0,074	0,111	0,148	0,167	0,204	0,222	0,259	0,296
750	0,061	0,081	0,121	0,161	0,182	0,222	0,242	0,283	0,323
800	0,063	0,084	0,126	0,168	0,189	0,231	0,252	0,294	0,336
850	0,068	0,091	0,136	0,182	0,204	0,250	0,272	0,318	0,363
900	0,073	0,098	0,146	0,195	0,220	0,268	0,293	0,341	0,390
950	0,076	0,101	0,151	0,202	0,227	0,278	0,303	0,353	0,404
1 000	0,081	0,108	0,161	0,215	0,242	0,296	0,323	0,377	0,431
1 050	0,083	0,111	0,167	0,222	0,250	0,305	0,333	0,389	0,444
1 100	0,088	0,118	0,177	0,235	0,265	0,324	0,353	0,412	0,471
1 150	0,093	0,124	0,187	0,249	0,280	0,342	0,373	0,436	0,498
1 200	0,096	0,128	0,192	0,256	0,288	0,352	0,383	0,447	0,511
1 250	0,101	0,135	0,202	0,269	0,303	0,370	0,404	0,471	0,538
1 300	0,103	0,138	0,207	0,276	0,310	0,379	0,414	0,483	0,552
1 350	0,108	0,145	0,217	0,289	0,325	0,398	0,434	0,506	0,579
1 400	0,114	0,151	0,227	0,303	0,341	0,416	0,454	0,530	0,606
1 450	0,116	0,155	0,232	0,309	0,348	0,426	0,464	0,542	0,619
1 500	0,121	0,161	0,242	0,323	0,363	0,444	0,484	0,565	0,646
1 550	0,126	0,168	0,252	0,336	0,378	0,463	0,505	0,589	0,673
1 600	0,129	0,172	0,257	0,343	0,386	0,472	0,515	0,600	0,686
1 650	0,134	0,178	0,267	0,357	0,401	0,490	0,535	0,624	0,713
1 700	0,136	0,182	0,272	0,363	0,409	0,500	0,545	0,636	0,727
1 750	0,141	0,188	0,283	0,377	0,424	0,518	0,565	0,659	0,754
1 800	0,146	0,195	0,293	0,390	0,439	0,537	0,585	0,683	0,780
1 850	0,149	0,198	0,298	0,397	0,447	0,546	0,595	0,695	0,794
1 900	0,154	0,205	0,308	0,410	0,462	0,564	0,616	0,718	0,821
1 950	0,156	0,209	0,313	0,417	0,469	0,574	0,626	0,730	0,834
2 000	0,161	0,215	0,323	0,431	0,484	0,592	0,646	0,754	0,861

Возможно изготовление СЕТКА прямоугольного сечения с промежуточными размерами.

СЕТКА прямоугольного сечения

Типоразмерный ряд и живое сечение (м²)										
А, мм / В, мм	550	600	650	700	750	800	850	900	950	1 000
100	0,043	0,048	0,050	0,056	0,061	0,063	0,068	0,073	0,076	0,081
150	0,057	0,064	0,067	0,074	0,081	0,084	0,091	0,098	0,101	0,108
200	0,086	0,096	0,101	0,111	0,121	0,126	0,136	0,146	0,151	0,161
250	0,114	0,128	0,135	0,148	0,161	0,168	0,182	0,195	0,202	0,215
300	0,129	0,144	0,151	0,167	0,182	0,189	0,204	0,220	0,227	0,242
350	0,157	0,176	0,185	0,204	0,222	0,231	0,250	0,268	0,278	0,296
400	0,172	0,192	0,202	0,222	0,242	0,252	0,272	0,293	0,303	0,323
450	0,200	0,224	0,235	0,259	0,283	0,294	0,318	0,341	0,353	0,377
500	0,229	0,256	0,269	0,296	0,323	0,336	0,363	0,390	0,404	0,431
550	0,243	0,272	0,286	0,315	0,343	0,357	0,386	0,415	0,429	0,458
600	0,272	0,304	0,320	0,352	0,383	0,399	0,431	0,463	0,479	0,511
650	0,286	0,320	0,336	0,370	0,404	0,421	0,454	0,488	0,505	0,538
700	0,315	0,352	0,370	0,407	0,444	0,463	0,500	0,537	0,555	0,592
750	0,343	0,383	0,404	0,444	0,484	0,505	0,545	0,585	0,606	0,646
800	0,357	0,399	0,421	0,463	0,505	0,526	0,568	0,610	0,631	0,673
850	0,386	0,431	0,454	0,500	0,545	0,568	0,613	0,659	0,681	0,727
900	0,415	0,463	0,488	0,537	0,585	0,610	0,659	0,707	0,732	0,780
950	0,429	0,479	0,505	0,555	0,606	0,631	0,681	0,732	0,757	0,807
1 000	0,458	0,511	0,538	0,592	0,646	0,673	0,727	0,780	0,807	0,861
1 050	0,472	0,527	0,555	0,611	0,666	0,694	0,749	0,805	0,833	0,888
1 100	0,500	0,559	0,589	0,648	0,706	0,736	0,795	0,854	0,883	0,942
1 150	0,529	0,591	0,622	0,685	0,747	0,778	0,840	0,902	0,934	0,996
1 200	0,543	0,607	0,639	0,703	0,767	0,799	0,863	0,927	0,959	1,023
1 250	0,572	0,639	0,673	0,740	0,807	0,841	0,908	0,976	1,009	1,076
1 300	0,586	0,655	0,690	0,759	0,828	0,862	0,931	1,000	1,034	1,103
1 350	0,615	0,687	0,723	0,796	0,868	0,904	0,976	1,049	1,085	1,157
1 400	0,643	0,719	0,757	0,833	0,908	0,946	1,022	1,098	1,135	1,211
1 450	0,658	0,735	0,774	0,851	0,928	0,967	1,045	1,122	1,161	1,238
1 500	0,686	0,767	0,807	0,888	0,969	1,009	1,090	1,171	1,211	1,292
1 550	0,715	0,799	0,841	0,925	1,009	1,051	1,135	1,219	1,262	1,346
1 600	0,729	0,815	0,858	0,944	1,029	1,072	1,158	1,244	1,287	1,373
1 650	0,758	0,847	0,891	0,981	1,070	1,114	1,203	1,293	1,337	1,426
1 700	0,772	0,863	0,908	0,999	1,090	1,135	1,226	1,317	1,362	1,453
1 750	0,801	0,895	0,942	1,036	1,130	1,177	1,272	1,366	1,413	1,507
1 800	0,829	0,927	0,976	1,073	1,171	1,219	1,317	1,415	1,463	1,561
1 850	0,844	0,943	0,992	1,092	1,191	1,240	1,340	1,439	1,489	1,588
1 900	0,872	0,975	1,026	1,129	1,231	1,283	1,385	1,488	1,539	1,642
1 950	0,886	0,991	1,043	1,147	1,251	1,304	1,408	1,512	1,564	1,669
2 000	0,915	1,023	1,076	1,184	1,292	1,346	1,453	1,561	1,615	1,722

Возможно изготовление СЕТКА прямоугольного сечения с промежуточными размерами.

СЕТКА прямоугольного сечения

A, мм / B, мм	1 050	1 100	1 150	1 200	1 250	1 300	1 350	1 400	1 450	1 500
	Типоразмерный ряд и живое сечение (м²)									
100	0,083	0,088	0,093	0,096	0,101	0,103	0,108	0,114	0,116	0,121
150	0,111	0,118	0,124	0,128	0,135	0,138	0,145	0,151	0,155	0,161
200	0,167	0,177	0,187	0,192	0,202	0,207	0,217	0,227	0,232	0,242
250	0,222	0,235	0,249	0,256	0,269	0,276	0,289	0,303	0,309	0,323
300	0,250	0,265	0,280	0,288	0,303	0,310	0,325	0,341	0,348	0,363
350	0,305	0,324	0,342	0,352	0,370	0,379	0,398	0,416	0,426	0,444
400	0,333	0,353	0,373	0,383	0,404	0,414	0,434	0,454	0,464	0,484
450	0,389	0,412	0,436	0,447	0,471	0,483	0,506	0,530	0,542	0,565
500	0,444	0,471	0,498	0,511	0,538	0,552	0,579	0,606	0,619	0,646
550	0,472	0,500	0,529	0,543	0,572	0,586	0,615	0,643	0,658	0,686
600	0,527	0,559	0,591	0,607	0,639	0,655	0,687	0,719	0,735	0,767
650	0,555	0,589	0,622	0,639	0,673	0,690	0,723	0,757	0,774	0,807
700	0,611	0,648	0,685	0,703	0,740	0,759	0,796	0,833	0,851	0,888
750	0,666	0,706	0,747	0,767	0,807	0,828	0,868	0,908	0,928	0,969
800	0,694	0,736	0,778	0,799	0,841	0,862	0,904	0,946	0,967	1,009
850	0,749	0,795	0,840	0,863	0,908	0,931	0,976	1,022	1,045	1,090
900	0,805	0,854	0,902	0,927	0,976	1,000	1,049	1,098	1,122	1,171
950	0,833	0,883	0,934	0,959	1,009	1,034	1,085	1,135	1,161	1,211
1 000	0,888	0,942	0,996	1,023	1,076	1,103	1,157	1,211	1,238	1,292

Возможно изготовление СЕТКА прямоугольного сечения с промежуточными размерами.

СЕТКА прямоугольного сечения

A, мм / B, мм	1 550	1 600	1 650	1 700	1 750	1 800	1 850	1 900	1 950	2 000
	Типоразмерный ряд и живое сечение (м²)									
100	0,126	0,129	0,134	0,136	0,141	0,146	0,149	0,154	0,156	0,161
150	0,168	0,172	0,178	0,182	0,188	0,195	0,198	0,205	0,209	0,215
200	0,252	0,257	0,267	0,272	0,283	0,293	0,298	0,308	0,313	0,323
250	0,336	0,343	0,357	0,363	0,377	0,390	0,397	0,410	0,417	0,431
300	0,378	0,386	0,401	0,409	0,424	0,439	0,447	0,462	0,469	0,484
350	0,463	0,472	0,490	0,500	0,518	0,537	0,546	0,564	0,574	0,592
400	0,505	0,515	0,535	0,545	0,565	0,585	0,595	0,616	0,626	0,646
450	0,589	0,600	0,624	0,636	0,659	0,683	0,695	0,718	0,730	0,754
500	0,673	0,686	0,713	0,727	0,754	0,780	0,794	0,821	0,834	0,861
550	0,715	0,729	0,758	0,772	0,801	0,829	0,844	0,872	0,886	0,915
600	0,799	0,815	0,847	0,863	0,895	0,927	0,943	0,975	0,991	1,023
650	0,841	0,858	0,891	0,908	0,942	0,976	0,992	1,026	1,043	1,076
700	0,925	0,944	0,981	0,999	1,036	1,073	1,092	1,129	1,147	1,184
750	1,009	1,029	1,070	1,090	1,130	1,171	1,191	1,231	1,251	1,292
800	1,051	1,072	1,114	1,135	1,177	1,219	1,240	1,283	1,304	1,346
850	1,135	1,158	1,203	1,226	1,272	1,317	1,340	1,385	1,408	1,453
900	1,219	1,244	1,293	1,317	1,366	1,415	1,439	1,488	1,512	1,561
950	1,262	1,287	1,337	1,362	1,413	1,463	1,489	1,539	1,564	1,615
1 000	1,346	1,373	1,426	1,453	1,507	1,561	1,588	1,642	1,669	1,722

Возможно изготовление СЕТКА прямоугольного сечения с промежуточными размерами.

СЕТКА круглого сечения

AxB, мм	100	125	140	150	160	180	200	225	250	280	315	355	400	450	500	560	630	710	800	900	1 000
Живое сечение	0,005	0,007	0,009	0,010	0,012	0,016	0,020	0,025	0,031	0,040	0,055	0,075	0,082	0,115	0,135	0,157	0,233	0,280	0,354	0,492	0,566

СЕТКА прямоугольного сечения

Коэффициенты местного сопротивления (Ęкл)									
А, мм / В, мм	100	150	200	250	300	350	400	450	500
100	1,46	1,38	1,31	1,27	1,22	1,21	1,18	1,15	1,14
150	1,38	1,32	1,26	1,22	1,18	1,15	1,13	1,10	1,09
200	1,31	1,26	1,20	1,16	1,13	1,10	1,07	1,06	1,04
250	1,27	1,22	1,16	1,12	1,09	1,06	1,04	1,02	1,00
300	1,22	1,18	1,13	1,09	1,06	1,03	1,01	0,99	0,98
350	1,21	1,15	1,10	1,06	1,03	1,01	0,98	0,97	0,95
400	1,18	1,13	1,07	1,04	1,01	0,98	0,96	0,94	0,93
450	1,15	1,10	1,06	1,02	0,99	0,97	0,94	0,93	0,91
500	1,14	1,09	1,04	1,00	0,98	0,95	0,93	0,91	0,90
550	1,12	1,07	1,02	0,98	0,96	0,94	0,91	0,90	0,88
600	1,10	1,06	1,01	0,98	0,94	0,92	0,90	0,89	0,87
650	1,09	1,04	0,99	0,96	0,94	0,91	0,89	0,87	0,86
700	1,08	1,03	0,98	0,95	0,92	0,90	0,88	0,86	0,85
750	1,06	1,02	0,98	0,94	0,91	0,89	0,87	0,86	0,84
800	1,06	1,01	0,96	0,93	0,90	0,88	0,86	0,85	0,83
850	1,05	1,00	0,95	0,92	0,90	0,87	0,86	0,84	0,82
900	1,04	0,99	0,94	0,91	0,89	0,86	0,85	0,83	0,82
950	1,03	0,98	0,94	0,90	0,88	0,86	0,84	0,82	0,81
1 000	1,02	0,98	0,93	0,90	0,87	0,85	0,83	0,82	0,80
1 050	1,02	0,97	0,92	0,89	0,86	0,84	0,82	0,81	0,79
1 100	1,01	0,96	0,91	0,88	0,86	0,84	0,82	0,80	0,79
1 150	0,99	0,95	0,91	0,88	0,85	0,83	0,82	0,80	0,78
1 200	0,98	0,94	0,90	0,87	0,85	0,82	0,81	0,79	0,78
1 250	0,98	0,94	0,90	0,86	0,84	0,82	0,80	0,78	0,78
1 300	0,98	0,94	0,89	0,86	0,83	0,82	0,80	0,78	0,77
1 350	0,97	0,93	0,89	0,86	0,83	0,81	0,79	0,78	0,77
1 400	0,97	0,92	0,88	0,85	0,82	0,81	0,78	0,78	0,76
1 450	0,96	0,92	0,87	0,85	0,82	0,80	0,78	0,77	0,75
1 500	0,95	0,91	0,87	0,84	0,82	0,79	0,78	0,77	0,75
1 550	0,94	0,90	0,86	0,83	0,81	0,79	0,78	0,76	0,74
1 600	0,89	0,85	0,81	0,78	0,76	0,74	0,73	0,71	0,70
1 650	0,94	0,90	0,86	0,82	0,80	0,78	0,77	0,75	0,74
1 700	0,94	0,90	0,86	0,82	0,80	0,78	0,76	0,75	0,74
1 750	0,93	0,89	0,85	0,82	0,79	0,78	0,76	0,74	0,74
1 800	0,93	0,89	0,85	0,82	0,79	0,78	0,76	0,74	0,73
1 850	0,92	0,88	0,84	0,82	0,79	0,77	0,75	0,74	0,73
1 900	0,92	0,88	0,84	0,81	0,78	0,77	0,75	0,74	0,72
1 950	0,91	0,87	0,83	0,81	0,78	0,76	0,74	0,74	0,72
2 000	0,91	0,87	0,83	0,80	0,78	0,76	0,74	0,73	0,72

Возможно изготовление СЕТКА прямоугольного сечения с промежуточными размерами.

СЕТКА прямоугольного сечения

Коэффициенты местного сопротивления (Ęкл)										
А, мм / В, мм	550	600	650	700	750	800	850	900	950	1 000
100	1,12	1,10	1,09	1,08	1,06	1,06	1,05	1,04	1,03	1,02
150	1,07	1,06	1,04	1,03	1,02	1,01	1,00	0,99	0,98	0,98
200	1,02	1,01	0,99	0,98	0,98	0,96	0,95	0,94	0,94	0,93
250	0,98	0,98	0,96	0,95	0,94	0,93	0,92	0,91	0,90	0,90
300	0,96	0,94	0,94	0,92	0,91	0,90	0,90	0,89	0,88	0,87
350	0,94	0,92	0,91	0,90	0,89	0,88	0,87	0,86	0,86	0,85
400	0,91	0,90	0,89	0,88	0,87	0,86	0,86	0,85	0,84	0,83
450	0,90	0,89	0,87	0,86	0,86	0,85	0,84	0,83	0,82	0,82
500	0,88	0,87	0,86	0,85	0,84	0,83	0,82	0,82	0,81	0,80
550	0,87	0,86	0,85	0,84	0,82	0,82	0,81	0,80	0,80	0,79
600	0,86	0,85	0,83	0,82	0,82	0,81	0,80	0,79	0,78	0,78
650	0,85	0,83	0,82	0,82	0,81	0,80	0,79	0,78	0,78	0,77
700	0,84	0,82	0,82	0,81	0,79	0,78	0,78	0,78	0,77	0,76
750	0,82	0,82	0,81	0,79	0,78	0,78	0,77	0,77	0,76	0,75
800	0,82	0,81	0,80	0,78	0,78	0,77	0,76	0,76	0,75	0,74
850	0,81	0,80	0,79	0,78	0,77	0,76	0,76	0,75	0,74	0,74
900	0,80	0,79	0,78	0,78	0,77	0,76	0,75	0,74	0,74	0,73
950	0,80	0,78	0,78	0,77	0,76	0,75	0,74	0,74	0,73	0,72
1 000	0,79	0,78	0,77	0,76	0,75	0,74	0,74	0,73	0,72	0,72
1 050	0,78	0,78	0,76	0,75	0,74	0,74	0,73	0,73	0,72	0,71
1 100	0,78	0,77	0,76	0,75	0,74	0,74	0,73	0,72	0,71	0,70
1 150	0,78	0,76	0,75	0,74	0,74	0,73	0,72	0,71	0,70	0,70
1 200	0,77	0,76	0,74	0,74	0,73	0,72	0,71	0,71	0,70	0,70
1 250	0,76	0,75	0,74	0,74	0,73	0,72	0,71	0,70	0,70	0,70
1 300	0,76	0,74	0,74	0,73	0,72	0,71	0,70	0,70	0,70	0,69
1 350	0,75	0,74	0,74	0,73	0,72	0,71	0,70	0,70	0,69	0,69
1 400	0,75	0,74	0,73	0,72	0,71	0,70	0,70	0,69	0,69	0,68
1 450	0,74	0,74	0,73	0,72	0,71	0,70	0,70	0,69	0,68	0,68
1 500	0,74	0,73	0,72	0,71	0,70	0,70	0,69	0,69	0,68	0,67
1 550	0,74	0,73	0,72	0,71	0,70	0,70	0,69	0,68	0,67	0,67
1 600	0,69	0,68	0,67	0,66	0,66	0,65	0,64	0,63	0,63	0,62
1 650	0,73	0,72	0,71	0,70	0,70	0,69	0,68	0,67	0,66	0,66
1 700	0,73	0,71	0,70	0,70	0,69	0,68	0,68	0,67	0,66	0,66
1 750	0,72	0,71	0,70	0,70	0,69	0,68	0,67	0,66	0,66	0,66
1 800	0,72	0,71	0,70	0,69	0,69	0,68	0,67	0,66	0,66	0,66
1 850	0,71	0,70	0,70	0,69	0,68	0,67	0,66	0,66	0,66	0,65
1 900	0,71	0,70	0,70	0,69	0,68	0,67	0,66	0,66	0,66	0,65
1 950	0,71	0,70	0,69	0,68	0,67	0,67	0,66	0,66	0,65	0,65
2 000	0,70	0,70	0,69	0,68	0,67	0,66	0,66	0,66	0,65	0,64

Возможно изготовление СЕТКА прямоугольного сечения с промежуточными размерами.

СЕТКА прямоугольного сечения

Коэффициенты местного сопротивления (Ęкл)										
А, мм / В, мм	1 050	1 100	1 150	1 200	1 250	1 300	1 350	1 400	1 450	1 500
100	1,02	1,01	0,99	0,98	0,98	0,98	0,97	0,96	0,97	0,95
150	0,97	0,96	0,95	0,94	0,94	0,94	0,93	0,92	0,92	0,91
200	0,92	0,91	0,91	0,90	0,90	0,89	0,89	0,88	0,87	0,87
250	0,89	0,88	0,88	0,87	0,86	0,86	0,86	0,85	0,85	0,84
300	0,86	0,86	0,85	0,85	0,84	0,83	0,83	0,82	0,82	0,82
350	0,84	0,84	0,83	0,82	0,82	0,82	0,81	0,81	0,80	0,79
400	0,82	0,82	0,82	0,81	0,80	0,80	0,79	0,78	0,78	0,78
450	0,81	0,80	0,80	0,79	0,78	0,78	0,78	0,78	0,77	0,77
500	0,79	0,79	0,78	0,78	0,78	0,77	0,77	0,76	0,75	0,75
550	0,78	0,78	0,78	0,77	0,76	0,76	0,75	0,75	0,74	0,74
600	0,78	0,77	0,76	0,76	0,75	0,74	0,74	0,74	0,74	0,73
650	0,76	0,76	0,75	0,74	0,74	0,74	0,74	0,73	0,73	0,72
700	0,75	0,75	0,74	0,74	0,74	0,73	0,73	0,72	0,72	0,71
750	0,74	0,74	0,74	0,73	0,73	0,72	0,72	0,71	0,71	0,70
800	0,74	0,74	0,73	0,72	0,72	0,71	0,71	0,70	0,70	0,70
850	0,73	0,73	0,72	0,71	0,71	0,70	0,70	0,70	0,70	0,69
900	0,73	0,72	0,71	0,71	0,70	0,70	0,70	0,69	0,69	0,69
950	0,72	0,71	0,70	0,70	0,70	0,70	0,69	0,69	0,68	0,68
1 000	0,71	0,70	0,70	0,70	0,70	0,69	0,69	0,68	0,68	0,67

Возможно изготовление СЕТКА прямоугольного сечения с промежуточными размерами.

СЕТКА прямоугольного сечения

Коэффициенты местного сопротивления (Ęкл)										
А, мм / В, мм	1 550	1 600	1 650	1 700	1 750	1 800	1 850	1 900	1 950	2 000
100	0,94	0,94	0,94	0,94	0,93	0,93	0,92	0,92	0,91	0,91
150	0,90	0,90	0,90	0,90	0,89	0,89	0,88	0,88	0,87	0,87
200	0,86	0,86	0,86	0,86	0,85	0,85	0,84	0,84	0,83	0,83
250	0,83	0,83	0,82	0,82	0,82	0,82	0,82	0,81	0,81	0,80
300	0,81	0,81	0,80	0,80	0,79	0,79	0,79	0,78	0,78	0,78
350	0,79	0,78	0,78	0,78	0,78	0,78	0,77	0,77	0,76	0,76
400	0,78	0,77	0,77	0,76	0,76	0,76	0,75	0,75	0,74	0,74
450	0,76	0,76	0,75	0,75	0,74	0,74	0,74	0,74	0,74	0,73
500	0,74	0,74	0,74	0,74	0,74	0,73	0,73	0,72	0,72	0,72
550	0,74	0,74	0,73	0,73	0,72	0,72	0,71	0,71	0,71	0,70
600	0,73	0,72	0,72	0,71	0,71	0,71	0,70	0,70	0,70	0,70
650	0,72	0,71	0,71	0,70	0,70	0,70	0,70	0,70	0,69	0,69
700	0,71	0,70	0,70	0,70	0,70	0,69	0,69	0,69	0,68	0,68
750	0,70	0,70	0,70	0,69	0,69	0,69	0,68	0,68	0,67	0,67
800	0,70	0,69	0,69	0,68	0,68	0,68	0,67	0,67	0,67	0,66
850	0,69	0,68	0,68	0,68	0,67	0,67	0,66	0,66	0,66	0,66
900	0,68	0,68	0,67	0,67	0,66	0,66	0,66	0,66	0,66	0,66
950	0,67	0,67	0,66	0,66	0,66	0,66	0,66	0,66	0,65	0,65
1 000	0,67	0,66	0,66	0,66	0,66	0,66	0,65	0,65	0,65	0,64

СЕТКА круглого сечения

D, мм	100	125	140	150	160	180	200	225	250	280	315	355	400	450	500	560	630	710	800	900	1 000
ξ	1,40	1,36	1,32	1,28	1,24	1,19	1,15	1,11	1,08	1,06	1,02	0,97	0,92	0,89	0,86	0,83	0,79	0,76	0,73	0,70	0,68

Плоская решетка ЯРКД-П

Назначение

Плоская решетка ЯРКД-П служит для защиты открытых полостей воздуховодов, клапанов, вентиляционных шахт от несанкционированного доступа, внешнего механического воздействия и попадания посторонних предметов, а также при необходимости полного закрытия от внешнего обзора внутреннюю полость клапана.

Конструкция

ЯРКД-П выполнено в форме цельнопросечного решетчатого заграждения из листовой стали с возможностью ее крепления через присоединительный фланец.

Преимущества

- эстетичный внешний вид
- компактные габаритные размеры

Обозначение характеристик

ЯРКД–П–600х400–С–RAL7035

- Материал:
  Ц – оцинкованная сталь
  Н – нержавеющая сталь
  RAL7035 – сталь с покрытием серого цвета RAL7035*
  RAL9003 – сталь с покрытием белого цвета RAL9003*
  RALxxxx - возможна покраска решетки в любой цвет по каталогу RAL
- Сетка
  К – для клапана канального исполнения
  С – для клапана стенового исполнения
- Рабочее сечение: A x B;
  A – ширина, мм; B – высота, мм
- Обозначение
  Плоская решетка ЯРКД–П

Пример:
Устройство воздухоприемное ЯРКД–П; шириной (А) 600 мм и высотой (В) 400 мм; для клапана стенового исполнения (С); материал – сталь с покрытием серого цвета RAL7035.

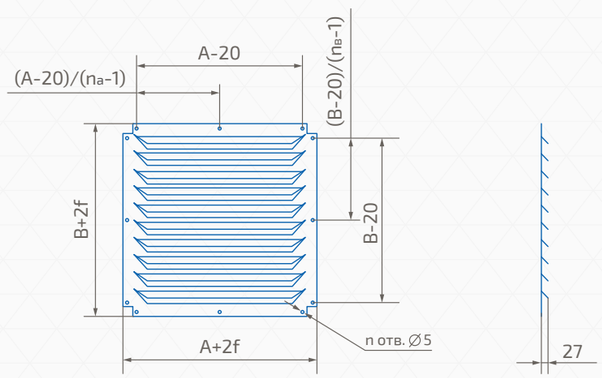

n – кол-во отв. ∅5 во фланце; n=2x(nA+nB).
nа – кол-во отв. ∅5 в одном горизонтальном ряду (в таблице ниже).
nв – кол-во отв. ∅5 в одном вертикальном ряду (в таблице ниже).
f – размер фланца. Для клапана канального исполнения (К) f=30мм, для клапана стенового исполнения (С) f=50мм.

Минимальный размер A x B, мм	Макс.размер в односекционном исполнении A x B, мм*
100 x 100	2 000 x 1 000 (1 000 x 2 000)

Масса ЯРКД-П

A x B, мм	100 x 100	300 x 300	800 x 800	1 000 x 1 000	1 500 x 1 000	2 000 x 1 000
Масса, кг (±10%)	0,25	1,4	7,8	12,0	17,6	23,0

** Возможно кассетное исполнение.*

A (B), мм	nа, шт	nв, шт
100 ≤ A (B) ≤ 500	2	2
500 < A (B) ≤ 1 000	3	3
1 000 < A (B) ≤ 1 500	4	4
1 500 < A (B) ≤ 2 000	5	5

** Возможно кассетное изготовление.*

Кассетное исполнение. Кассета из четырех ЯРКД–П

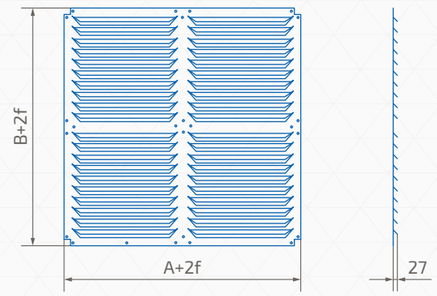

Максимальный размер в кассетном исполнении A x B = 4 030 x 2 030 (2 030 x 4 030) мм.

Размеры ЯРКД-П в односекционном и кассетном исполнениях

B, мм \ A, мм	100 … 1 000	1 001 … 2 000	2 001 … 2 030	2 031 … 4 030
100 … 1 000	1		2	
1 001 … 2 000				4
2 001 … 2 030	3			
2 031 … 4 030				

1. односекционное исполнение
2. кассета из двух ЯРКД-П по ширине (А)
3. устройств из воздухоприемных СЕТКА по высоте (В)
4. кассета из четырех ЯРКД-П (два по ширине и два по высоте)

Живое сечение ЯРКД-П

Типоразмерный ряд и живое сечение (м²)									
А, мм / В, мм	100	150	200	250	300	350	400	450	500
100	0,004	0,008	0,011	0,015	0,019	0,022	0,026	0,030	0,033
150	0,006	0,012	0,017	0,023	0,028	0,034	0,039	0,044	0,050
200	0,008	0,016	0,023	0,030	0,037	0,045	0,052	0,059	0,067
250	0,010	0,019	0,029	0,038	0,047	0,056	0,065	0,074	0,083
300	0,012	0,023	0,034	0,045	0,056	0,067	0,078	0,089	0,100
350	0,014	0,027	0,040	0,053	0,065	0,078	0,091	0,104	0,117
400	0,016	0,031	0,046	0,060	0,075	0,089	0,104	0,119	0,133
450	0,019	0,035	0,051	0,068	0,084	0,101	0,117	0,133	0,150
500	0,021	0,039	0,057	0,075	0,094	0,112	0,130	0,148	0,166
550	0,023	0,043	0,063	0,083	0,103	0,123	0,143	0,163	0,183
600	0,025	0,047	0,068	0,090	0,112	0,134	0,156	0,178	0,200
650	0,027	0,050	0,074	0,098	0,122	0,145	0,169	0,193	0,216
700	0,029	0,054	0,080	0,105	0,131	0,156	0,182	0,207	0,233
750	0,031	0,058	0,086	0,113	0,140	0,168	0,195	0,222	0,250
800	0,033	0,062	0,091	0,120	0,150	0,179	0,208	0,237	0,266
850	0,035	0,066	0,097	0,128	0,159	0,190	0,221	0,252	0,283
900	0,037	0,070	0,103	0,136	0,168	0,201	0,234	0,267	0,300
950	0,039	0,074	0,108	0,143	0,178	0,212	0,247	0,282	0,316
1 000	0,041	0,078	0,114	0,151	0,187	0,223	0,260	0,296	0,333
1 050	0,043	0,082	0,120	0,158	0,196	0,235	0,273	0,311	0,350
1 100	0,045	0,085	0,126	0,166	0,206	0,246	0,286	0,326	0,366
1 150	0,047	0,089	0,131	0,173	0,215	0,257	0,299	0,341	0,383
1 200	0,049	0,093	0,137	0,181	0,224	0,268	0,312	0,356	0,399
1 250	0,051	0,097	0,143	0,188	0,234	0,279	0,325	0,370	0,416
1 300	0,054	0,101	0,148	0,196	0,243	0,291	0,338	0,385	0,433
1 350	0,056	0,105	0,154	0,203	0,252	0,302	0,351	0,400	0,449
1 400	0,058	0,109	0,160	0,211	0,262	0,313	0,364	0,415	0,466
1 450	0,060	0,113	0,165	0,218	0,271	0,324	0,377	0,430	0,483
1 500	0,062	0,116	0,171	0,226	0,281	0,335	0,390	0,445	0,499
1 550	0,064	0,120	0,177	0,233	0,290	0,346	0,403	0,459	0,516
1 600	0,066	0,124	0,183	0,241	0,299	0,358	0,416	0,474	0,533
1 650	0,068	0,128	0,188	0,248	0,309	0,369	0,429	0,489	0,549
1 700	0,070	0,132	0,194	0,256	0,318	0,380	0,442	0,504	0,566
1 750	0,072	0,136	0,200	0,263	0,327	0,391	0,455	0,519	0,583
1 800	0,074	0,140	0,205	0,271	0,337	0,402	0,468	0,534	0,599
1 850	0,076	0,144	0,211	0,279	0,346	0,413	0,481	0,548	0,616
1 900	0,078	0,148	0,217	0,286	0,355	0,425	0,494	0,563	0,632
1 950	0,080	0,151	0,222	0,294	0,365	0,436	0,507	0,578	0,649
2 000	0,082	0,155	0,228	0,301	0,374	0,447	0,520	0,593	0,666

Возможно изготовление ЯРКД-П прямоугольного сечения с промежуточными размерами.

Живое сечение ЯРКД-П

Типоразмерный ряд и живое сечение (м²)										
А, мм / В, мм	550	600	650	700	750	800	850	900	950	1 000
100	0,037	0,041	0,044	0,048	0,052	0,055	0,059	0,062	0,066	0,070
150	0,055	0,061	0,066	0,072	0,077	0,083	0,088	0,094	0,099	0,105
200	0,074	0,081	0,088	0,096	0,103	0,110	0,118	0,125	0,132	0,139
250	0,092	0,101	0,111	0,120	0,129	0,138	0,147	0,156	0,165	0,174
300	0,111	0,122	0,133	0,144	0,155	0,165	0,176	0,187	0,198	0,209
350	0,129	0,142	0,155	0,168	0,180	0,193	0,206	0,219	0,231	0,244
400	0,148	0,162	0,177	0,191	0,206	0,221	0,235	0,250	0,264	0,279
450	0,166	0,183	0,199	0,215	0,232	0,248	0,265	0,281	0,297	0,314
500	0,185	0,203	0,221	0,239	0,258	0,276	0,294	0,312	0,330	0,349
550	0,203	0,223	0,243	0,263	0,283	0,303	0,323	0,343	0,364	0,384
600	0,222	0,243	0,265	0,287	0,309	0,331	0,353	0,375	0,397	0,418
650	0,240	0,264	0,287	0,311	0,335	0,359	0,382	0,406	0,430	0,453
700	0,259	0,284	0,310	0,335	0,361	0,386	0,412	0,437	0,463	0,488
750	0,277	0,304	0,332	0,359	0,386	0,414	0,441	0,468	0,496	0,523
800	0,295	0,325	0,354	0,383	0,412	0,441	0,470	0,500	0,529	0,558
850	0,314	0,345	0,376	0,407	0,438	0,469	0,500	0,531	0,562	0,593
900	0,332	0,365	0,398	0,431	0,464	0,496	0,529	0,562	0,595	0,628
950	0,351	0,385	0,420	0,455	0,489	0,524	0,559	0,593	0,628	0,663
1 000	0,369	0,406	0,442	0,479	0,515	0,552	0,588	0,625	0,661	0,697
1 050	0,388	0,426	0,464	0,503	0,541	0,579	0,617	0,656	0,694	0,732
1 100	0,406	0,446	0,486	0,527	0,567	0,607	0,647	0,687	0,727	0,767
1 150	0,425	0,467	0,509	0,551	0,592	0,634	0,676	0,718	0,760	0,802
1 200	0,443	0,487	0,531	0,574	0,618	0,662	0,706	0,749	0,793	0,837
1 250	0,462	0,507	0,553	0,598	0,644	0,690	0,735	0,781	0,826	0,872
1 300	0,480	0,528	0,575	0,622	0,670	0,717	0,765	0,812	0,859	0,907
1 350	0,499	0,548	0,597	0,646	0,695	0,745	0,794	0,843	0,892	0,942
1 400	0,517	0,568	0,619	0,670	0,721	0,772	0,823	0,874	0,925	0,976
1 450	0,536	0,588	0,641	0,694	0,747	0,800	0,853	0,906	0,958	1,011
1 500	0,554	0,609	0,663	0,718	0,773	0,827	0,882	0,937	0,991	1,046
1 550	0,572	0,629	0,685	0,742	0,798	0,855	0,912	0,968	1,025	1,081
1 600	0,591	0,649	0,708	0,766	0,824	0,883	0,941	0,999	1,058	1,116
1 650	0,609	0,670	0,730	0,790	0,850	0,910	0,970	1,030	1,091	1,151
1 700	0,628	0,690	0,752	0,814	0,876	0,938	1,000	1,062	1,124	1,186
1 750	0,646	0,710	0,774	0,838	0,902	0,965	1,029	1,093	1,157	1,221
1 800	0,665	0,730	0,796	0,862	0,927	0,993	1,059	1,124	1,190	1,255
1 850	0,683	0,751	0,818	0,886	0,953	1,020	1,088	1,155	1,223	1,290
1 900	0,702	0,771	0,840	0,910	0,979	1,048	1,117	1,187	1,256	1,325
1 950	0,720	0,791	0,862	0,933	1,005	1,076	1,147	1,218	1,289	1,360
2 000	0,739	0,812	0,884	0,957	1,030	1,103	1,176	1,249	1,322	1,395

Возможно изготовление ЯРКД-П прямоугольного сечения с промежуточными размерами.

Живое сечение ЯРКД-П

Типоразмерный ряд и живое сечение (м²)										
А, мм / В, мм	1 050	1 100	1 150	1 200	1 250	1 300	1 350	1 400	1 450	1 500
100	0,073	0,077	0,081	0,084	0,088	0,092	0,095	0,099	0,103	0,106
150	0,110	0,116	0,121	0,126	0,132	0,137	0,143	0,148	0,154	0,159
200	0,147	0,154	0,161	0,169	0,176	0,183	0,191	0,198	0,205	0,212
250	0,183	0,193	0,202	0,211	0,220	0,229	0,238	0,247	0,256	0,266
300	0,220	0,231	0,242	0,253	0,264	0,275	0,286	0,297	0,308	0,319
350	0,257	0,270	0,282	0,295	0,308	0,321	0,333	0,346	0,359	0,372
400	0,294	0,308	0,323	0,337	0,352	0,366	0,381	0,396	0,410	0,425
450	0,330	0,347	0,363	0,379	0,396	0,412	0,429	0,445	0,462	0,478
500	0,367	0,385	0,403	0,422	0,440	0,458	0,476	0,495	0,513	0,531
550	0,404	0,424	0,444	0,464	0,484	0,504	0,524	0,544	0,564	0,584
600	0,440	0,462	0,484	0,506	0,528	0,550	0,572	0,593	0,615	0,637
650	0,477	0,501	0,524	0,548	0,572	0,596	0,619	0,643	0,667	0,690
700	0,514	0,539	0,565	0,590	0,616	0,641	0,667	0,692	0,718	0,743
750	0,550	0,578	0,605	0,632	0,660	0,687	0,715	0,742	0,769	0,797
800	0,587	0,616	0,645	0,675	0,704	0,733	0,762	0,791	0,820	0,850
850	0,624	0,655	0,686	0,717	0,748	0,779	0,810	0,841	0,872	0,903
900	0,661	0,693	0,726	0,759	0,792	0,825	0,857	0,890	0,923	0,956
950	0,697	0,732	0,766	0,801	0,836	0,870	0,905	0,940	0,974	1,009
1 000	0,734	0,770	0,807	0,843	0,880	0,916	0,953	0,989	1,026	1,062

Возможно изготовление ЯРКД-П прямоугольного сечения с промежуточными размерами.

Живое сечение ЯРКД-П

Типоразмерный ряд и живое сечение (м²)										
А, мм / В, мм	1 550	1 600	1 650	1 700	1 750	1 800	1 850	1 900	1 950	2 000
100	0,110	0,113	0,117	0,121	0,124	0,128	0,132	0,135	0,139	0,143
150	0,165	0,170	0,176	0,181	0,187	0,192	0,198	0,203	0,209	0,214
200	0,220	0,227	0,234	0,242	0,249	0,256	0,263	0,271	0,278	0,285
250	0,275	0,284	0,293	0,302	0,311	0,320	0,329	0,338	0,348	0,357
300	0,330	0,340	0,351	0,362	0,373	0,384	0,395	0,406	0,417	0,428
350	0,384	0,397	0,410	0,423	0,436	0,448	0,461	0,474	0,487	0,499
400	0,439	0,454	0,469	0,483	0,498	0,512	0,527	0,541	0,556	0,571
450	0,494	0,511	0,527	0,544	0,560	0,576	0,593	0,609	0,626	0,642
500	0,549	0,567	0,586	0,604	0,622	0,640	0,659	0,677	0,695	0,713
550	0,604	0,624	0,644	0,664	0,684	0,704	0,725	0,745	0,765	0,785
600	0,659	0,681	0,703	0,725	0,747	0,768	0,790	0,812	0,834	0,856
650	0,714	0,738	0,761	0,785	0,809	0,833	0,856	0,880	0,904	0,927
700	0,769	0,794	0,820	0,846	0,871	0,897	0,922	0,948	0,973	0,999
750	0,824	0,851	0,879	0,906	0,933	0,961	0,988	1,015	1,043	1,070
800	0,879	0,908	0,937	0,966	0,995	1,025	1,054	1,083	1,112	1,141
850	0,934	0,965	0,996	1,027	1,058	1,089	1,120	1,151	1,182	1,213
900	0,989	1,021	1,054	1,087	1,120	1,153	1,186	1,218	1,251	1,284
950	1,044	1,078	1,113	1,148	1,182	1,217	1,251	1,286	1,321	1,355
1 000	1,099	1,135	1,171	1,208	1,244	1,281	1,317	1,354	1,390	1,427

Возможно изготовление ЯРКД-П прямоугольного сечения с промежуточными размерами.

Коэффициент местного сопротивления у ЯРКД-П

Коэффициент местного сопротивления ξ									
A, мм / B, мм	100	150	200	250	300	350	400	450	500
100	7,21	6,89	6,56	6,35	6,16	6,00	5,88	5,76	5,69
150	6,89	6,59	6,29	6,07	5,89	5,75	5,63	5,52	5,44
200	6,56	6,29	6,01	5,80	5,63	5,50	5,38	5,28	5,18
250	6,35	6,07	5,80	5,59	5,44	5,30	5,18	5,09	5,00
300	6,16	5,89	5,63	5,44	5,28	5,15	5,04	4,94	4,86
350	6,00	5,75	5,50	5,30	5,15	5,02	4,92	4,82	4,74
400	5,88	5,63	5,38	5,18	5,04	4,92	4,81	4,72	4,64
450	5,76	5,52	5,28	5,09	4,94	4,82	4,72	4,63	4,56
500	5,69	5,44	5,18	5,00	4,86	4,74	4,64	4,56	4,48
550	5,59	5,35	5,11	4,93	4,79	4,67	4,57	4,49	4,42
600	5,52	5,28	5,04	4,86	4,72	4,61	4,51	4,43	4,36
650	5,44	5,21	4,98	4,80	4,66	4,55	4,45	4,37	4,30
700	5,38	5,15	4,92	4,74	4,61	4,50	4,40	4,32	4,25
750	5,32	5,09	4,86	4,69	4,56	4,44	4,36	4,27	4,20
800	5,27	5,04	4,81	4,64	4,51	4,40	4,31	4,22	4,15
850	5,22	4,99	4,76	4,60	4,46	4,36	4,26	4,19	4,12
900	5,17	4,94	4,72	4,56	4,43	4,32	4,22	4,15	4,08
950	5,11	4,90	4,68	4,51	4,39	4,28	4,19	4,12	4,04
1 000	5,08	4,86	4,64	4,48	4,36	4,25	4,15	4,08	4,01
1 050	5,04	4,82	4,61	4,44	4,32	4,21	4,13	4,04	3,98
1 100	5,00	4,79	4,57	4,42	4,28	4,18	4,09	4,02	3,95
1 150	4,97	4,75	4,54	4,38	4,26	4,15	4,07	3,98	3,92
1 200	4,92	4,72	4,51	4,36	4,22	4,13	4,03	3,96	3,90
1 250	4,91	4,69	4,48	4,32	4,20	4,09	4,01	3,94	3,86
1 300	4,86	4,66	4,45	4,30	4,18	4,07	3,98	3,91	3,84
1 350	4,84	4,63	4,43	4,27	4,15	4,04	3,96	3,89	3,82
1 400	4,81	4,61	4,40	4,25	4,13	4,02	3,94	3,86	3,80
1 450	4,79	4,58	4,38	4,22	4,10	4,00	3,91	3,84	3,78
1 500	4,76	4,56	4,36	4,20	4,08	3,98	3,90	3,82	3,76
1 550	4,74	4,54	4,33	4,18	4,06	3,96	3,88	3,80	3,74
1 600	4,72	4,51	4,31	4,15	4,03	3,94	3,86	3,78	3,72
1 650	4,69	4,49	4,28	4,13	4,01	3,92	3,84	3,76	3,70
1 700	4,67	4,46	4,26	4,10	3,98	3,90	3,81	3,73	3,68
1 750	4,64	4,44	4,24	4,08	3,96	3,88	3,79	3,71	3,66
1 800	4,62	4,42	4,21	4,06	3,94	3,86	3,77	3,69	3,65
1 850	4,60	4,39	4,19	4,03	3,91	3,84	3,75	3,67	3,63
1 900	4,57	4,37	4,16	4,01	3,89	3,82	3,73	3,65	3,61
1 950	4,55	4,34	4,14	3,98	3,86	3,80	3,71	3,63	3,59
2 000	4,52	4,32	4,12	3,96	3,84	3,78	3,69	3,60	3,57

Коэффициент местного сопротивления у ЯРКД-П

Коэффициент местного сопротивления ξ										
A, мм / B, мм	550	600	650	700	750	800	850	900	950	1 000
100	5,59	5,52	5,44	5,38	5,32	5,27	5,22	5,17	5,11	5,08
150	5,35	5,28	5,21	5,15	5,09	5,04	4,99	4,94	4,90	4,86
200	5,11	5,04	4,98	4,92	4,86	4,81	4,76	4,72	4,68	4,64
250	4,93	4,86	4,80	4,74	4,69	4,64	4,60	4,56	4,51	4,48
300	4,79	4,72	4,66	4,61	4,56	4,51	4,46	4,43	4,39	4,36
350	4,67	4,61	4,55	4,50	4,44	4,40	4,36	4,32	4,28	4,25
400	4,57	4,51	4,45	4,40	4,36	4,31	4,26	4,22	4,19	4,15
450	4,49	4,43	4,37	4,32	4,27	4,22	4,19	4,15	4,12	4,08
500	4,42	4,36	4,30	4,25	4,20	4,15	4,12	4,08	4,04	4,01
550	4,34	4,28	4,24	4,18	4,14	4,09	4,06	4,02	3,98	3,95
600	4,28	4,22	4,18	4,13	4,08	4,03	4,00	3,96	3,92	3,90
650	4,24	4,18	4,12	4,07	4,03	3,98	3,95	3,91	3,88	3,84
700	4,18	4,13	4,07	4,02	3,98	3,94	3,90	3,86	3,83	3,80
750	4,14	4,08	4,03	3,98	3,94	3,90	3,85	3,82	3,79	3,76
800	4,09	4,03	3,98	3,94	3,90	3,85	3,82	3,78	3,74	3,72
850	4,06	4,00	3,95	3,90	3,85	3,82	3,78	3,74	3,71	3,68
900	4,02	3,96	3,91	3,86	3,82	3,78	3,74	3,71	3,68	3,65
950	3,98	3,92	3,88	3,83	3,79	3,74	3,71	3,68	3,65	3,62
1 000	3,95	3,90	3,84	3,80	3,76	3,72	3,68	3,65	3,62	3,59
1 050	3,92	3,86	3,82	3,77	3,73	3,70	3,66	3,62	3,59	3,56
1 100	3,89	3,84	3,79	3,74	3,70	3,66	3,62	3,60	3,56	3,54
1 150	3,86	3,80	3,76	3,72	3,67	3,64	3,60	3,56	3,54	3,50
1 200	3,84	3,78	3,73	3,70	3,65	3,61	3,58	3,54	3,52	3,48
1 250	3,82	3,76	3,71	3,67	3,62	3,59	3,55	3,52	3,49	3,47
1 300	3,79	3,73	3,68	3,65	3,60	3,56	3,53	3,50	3,47	3,44
1 350	3,77	3,71	3,66	3,62	3,58	3,54	3,52	3,48	3,44	3,42
1 400	3,74	3,70	3,65	3,60	3,56	3,53	3,49	3,46	3,43	3,40
1 450	3,72	3,67	3,62	3,58	3,54	3,50	3,47	3,44	3,41	3,38
1 500	3,70	3,65	3,60	3,56	3,52	3,48	3,46	3,42	3,40	3,36
1 550	3,68	3,64	3,59	3,54	3,50	3,47	3,43	3,41	3,37	3,35
1 600	3,66	3,61	3,57	3,52	3,48	3,45	3,41	3,39	3,36	3,33
1 650	3,64	3,60	3,55	3,50	3,46	3,43	3,39	3,37	3,34	3,31
1 700	3,61	3,58	3,53	3,48	3,44	3,41	3,37	3,35	3,32	3,29
1 750	3,59	3,56	3,51	3,46	3,42	3,39	3,35	3,33	3,30	3,27
1 800	3,57	3,54	3,49	3,44	3,41	3,37	3,33	3,32	3,28	3,26
1 850	3,55	3,52	3,47	3,42	3,39	3,35	3,31	3,30	3,27	3,24
1 900	3,53	3,50	3,45	3,40	3,37	3,33	3,29	3,28	3,25	3,22
1 950	3,51	3,48	3,43	3,38	3,35	3,31	3,27	3,26	3,23	3,20
2 000	3,48	3,46	3,41	3,36	3,33	3,29	3,25	3,24	3,21	3,18

Коэффициент местного сопротивления у ЯРКД-П

Коэффициент местного сопротивления ξ										
A, мм / B, мм	1 050	1 100	1 150	1 200	1 250	1 300	1 350	1 400	1 450	1 500
100	5,04	5,00	4,97	4,92	4,91	4,86	4,84	4,81	4,79	4,76
150	4,82	4,79	4,75	4,72	4,69	4,66	4,63	4,61	4,58	4,56
200	4,61	4,57	4,54	4,51	4,48	4,45	4,43	4,40	4,38	4,36
250	4,44	4,42	4,38	4,36	4,32	4,30	4,27	4,25	4,22	4,20
300	4,32	4,28	4,26	4,22	4,20	4,18	4,15	4,13	4,10	4,08
350	4,21	4,18	4,15	4,13	4,09	4,07	4,04	4,02	4,00	3,98
400	4,13	4,09	4,07	4,03	4,01	3,98	3,96	3,94	3,91	3,90
450	4,04	4,02	3,98	3,96	3,94	3,91	3,89	3,86	3,84	3,82
500	3,98	3,95	3,92	3,90	3,86	3,84	3,82	3,80	3,78	3,76
550	3,92	3,89	3,86	3,84	3,82	3,79	3,77	3,74	3,72	3,70
600	3,86	3,84	3,80	3,78	3,76	3,73	3,71	3,70	3,67	3,65
650	3,82	3,79	3,76	3,73	3,71	3,68	3,66	3,65	3,62	3,60
700	3,77	3,74	3,72	3,70	3,67	3,65	3,62	3,60	3,58	3,56
750	3,73	3,70	3,67	3,65	3,62	3,60	3,58	3,56	3,54	3,52
800	3,70	3,66	3,64	3,61	3,59	3,56	3,54	3,53	3,50	3,48
850	3,66	3,62	3,60	3,58	3,55	3,53	3,52	3,49	3,47	3,46
900	3,62	3,60	3,56	3,54	3,52	3,50	3,48	3,46	3,44	3,42
950	3,59	3,56	3,54	3,52	3,49	3,47	3,44	3,43	3,41	3,40
1 000	3,56	3,54	3,50	3,48	3,47	3,44	3,42	3,40	3,38	3,36

Коэффициент местного сопротивления у ЯРКД-П

Коэффициент местного сопротивления ξ										
A, мм / B, мм	1 550	1 600	1 650	1 700	1 750	1 800	1 850	1 900	1 950	2 000
100	4,74	4,72	4,69	4,67	4,63	4,63	4,60	4,60	4,56	4,56
150	4,54	4,51	4,49	4,46	4,44	4,43	4,40	4,39	4,37	4,36
200	4,33	4,31	4,28	4,26	4,25	4,22	4,21	4,19	4,18	4,15
250	4,18	4,15	4,14	4,12	4,09	4,08	4,06	4,04	4,03	4,01
300	4,06	4,03	4,02	4,00	3,98	3,96	3,95	3,92	3,91	3,90
350	3,96	3,94	3,92	3,90	3,88	3,86	3,85	3,83	3,82	3,80
400	3,88	3,85	3,84	3,82	3,80	3,78	3,77	3,74	3,73	3,72
450	3,80	3,78	3,77	3,74	3,73	3,71	3,70	3,68	3,66	3,65
500	3,74	3,72	3,70	3,68	3,67	3,65	3,64	3,62	3,60	3,59
550	3,68	3,66	3,65	3,62	3,61	3,60	3,58	3,56	3,55	3,54
600	3,64	3,61	3,60	3,58	3,56	3,54	3,53	3,52	3,50	3,48
650	3,59	3,56	3,55	3,53	3,52	3,50	3,48	3,47	3,46	3,44
700	3,54	3,53	3,50	3,49	3,48	3,46	3,44	3,43	3,42	3,40
750	3,50	3,48	3,47	3,46	3,43	3,42	3,41	3,40	3,37	3,36
800	3,47	3,44	3,43	3,42	3,40	3,38	3,37	3,36	3,35	3,32
850	3,43	3,42	3,40	3,38	3,37	3,35	3,34	3,32	3,31	3,30
900	3,41	3,38	3,37	3,35	3,34	3,32	3,31	3,29	3,28	3,26
950	3,37	3,36	3,34	3,32	3,31	3,29	3,28	3,26	3,25	3,24
1 000	3,35	3,32	3,31	3,30	3,28	3,26	3,25	3,24	3,23	3,22

Решетка объемная ЯРКД

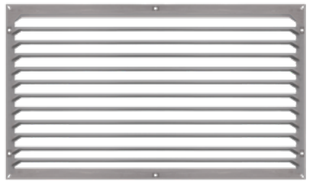

Назначение

Устройство воздухоприемное ЯРКД - служит для защиты открытых полостей воздуховодов, клапанов и вентиляционных шахт от несанкционированного физического и визуального доступа, для предотвращения возможности внешнего механического воздействия и для декорирования их внешнего вида.

ЯРКД обладает привлекательным внешним видом и необходимой жёсткостью конструкции, может нести функцию элемента архитектурного декора индустриального стиля оформления. Кроме того, лопатки имеют внутренний отгиб, что значительно снижает возможность их повреждения при монтаже и транспортировке.

Дополнительной особенностью ЯРКД является меньшее аэродинамическое сопротивление и несколько большее живое сечение относительно ЯРКД-П.

Конструкция

ЯРКД изготавливают из листовой стали, имеет объемную коробчатую конструкцию с «обратнозагнутым» фланцем, что в значительной степени способствует повышению жёсткости конструкции и увеличивает живое сечение.

Наружная часть фланцев скошена со значительным радиусом сгиба, что придаёт ЯРКД внешнюю декоративную привлекательность и обеспечивает повышение аэродинамических свойств. Крепление к фланцам клапана производится снаружи через специальные монтажные отверстия.

Преимущества

- жесткая конструкция
- эстетический внешний вид
- низкое аэродинамическое сопротивление

Обозначение характеристик

ЯРКД–600х400–С–RAL7035

- Обозначение: Решетка объемная ЯРКД
- Рабочее сечение: A x B; A – ширина, мм; B – высота, мм;
- Сетка: К – для клапана канального исполнения; С – для клапана стенового исполнения
- Материал: Ц – оцинкованная сталь; Н – нержавеющая сталь; RAL7035 – сталь с покрытием серого цвета RAL7035; RAL9003 – сталь с покрытием белого цвета RAL9003; RALxxxx – возможна покраска решетки в любой цвет по каталогу RAL

Пример:
Устройство воздухоприемное ЯРКД; шириной (А) 600 мм и высотой (В) 400 мм; для клапана стенового исполнения (С); материал – сталь с покрытием серого цвета RAL7035.

f – размер фланца. Для клапана канального исполнения (К) f=30мм, для клапана стенового исполнения (С) f=50мм.

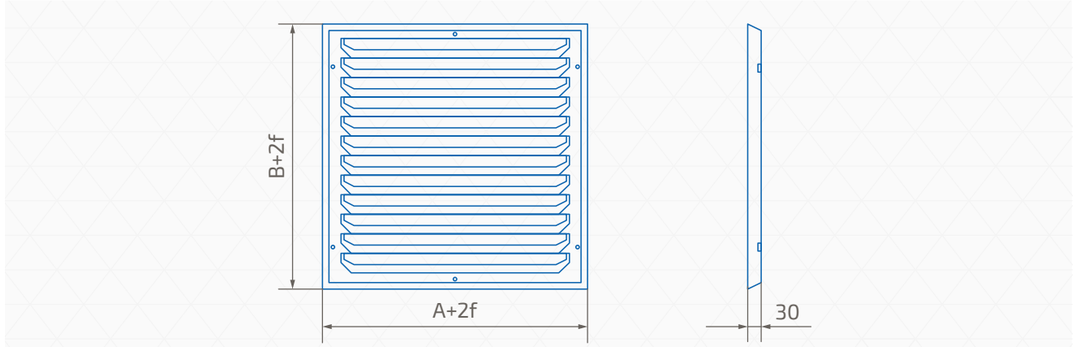

Минимальный размер A x B, мм	Макс. размер в односекционном исполнении A x B, мм*
100 x 100	1 600 x 930 (930 x 1 600)

Масса ЯРКД

A x B, мм	300 x 300	500 x 500	800 x 800	1 000 x 930	1 200 x 930	1 600 x 930
Масса, кг (±10%)	1,3	2,7	6,0	8,3	9,8	12,7

** Возможно кассетное исполнение*

Кассетное исполнение. Кассета из четырех ЯРКД

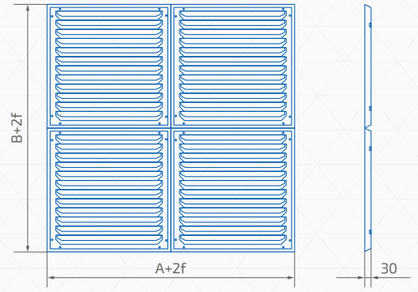

Максимальный размер в кассетном исполнении A x B = 2 500 x 1 920 (1 920 x 2 500) мм.

Размеры ЯРКД в односекционном и кассетном исполнениях

B, мм \ A, мм	100 … 1 000	1 001 … 2 000	2 001 … 2 030	2 031 … 4 030
100 … 1 000	1	1	2	2
1 001 … 2 000	1	1	2	2
2 001 … 2 030	3	3	4	4
2 031 … 4 030	3	3	4	4

1. односекционное исполнение
2. кассета из двух ЯРКД по ширине (А)
3. кассета двух ЯРКД по высоте (В)
4. кассета из четырех ЯРКД (два по ширине и два по высоте)

Живое сечение ЯРКД

Типоразмерный ряд и живое сечение (м²)									
A, мм / B, мм	100	150	200	250	300	350	400	450	500
100	0,006	0,009	0,013	0,016	0,020	0,023	0,027	0,030	0,034
150	0,010	0,016	0,022	0,028	0,034	0,040	0,046	0,052	0,058
200	0,014	0,022	0,031	0,039	0,048	0,056	0,065	0,073	0,082
250	0,018	0,029	0,040	0,051	0,062	0,073	0,084	0,095	0,106
300	0,022	0,035	0,049	0,062	0,076	0,089	0,103	0,116	0,130
350	0,026	0,042	0,058	0,074	0,090	0,106	0,122	0,138	0,154
400	0,030	0,048	0,067	0,085	0,104	0,122	0,141	0,159	0,178
450	0,034	0,055	0,076	0,097	0,118	0,139	0,160	0,181	0,202
500	0,038	0,061	0,085	0,108	0,132	0,155	0,179	0,202	0,226
550	0,042	0,068	0,094	0,120	0,146	0,172	0,198	0,224	0,250
600	0,046	0,074	0,103	0,131	0,160	0,188	0,217	0,245	0,274
650	0,050	0,081	0,112	0,143	0,174	0,205	0,236	0,267	0,298
700	0,054	0,087	0,121	0,154	0,188	0,221	0,255	0,288	0,322
750	0,058	0,094	0,130	0,166	0,202	0,238	0,274	0,310	0,346
800	0,062	0,100	0,139	0,177	0,216	0,254	0,293	0,331	0,370
850	0,066	0,107	0,148	0,189	0,230	0,271	0,312	0,353	0,394
900	0,070	0,113	0,157	0,200	0,244	0,287	0,331	0,374	0,418
930	0,072	0,117	0,162	0,207	0,252	0,297	0,342	0,387	0,432
950	0,074	0,120	0,166	0,212	0,258	0,304	0,350	0,396	0,442
1 000	0,078	0,126	0,175	0,223	0,272	0,320	0,369	0,417	0,466
1 050	0,082	0,133	0,184	0,235	0,286	0,337	0,388	0,439	0,490
1 100	0,086	0,139	0,193	0,246	0,300	0,353	0,407	0,460	0,514
1 150	0,090	0,146	0,202	0,258	0,314	0,370	0,426	0,482	0,538
1 200	0,094	0,152	0,211	0,269	0,328	0,386	0,445	0,503	0,562
1 250	0,098	0,159	0,220	0,281	0,342	0,403	0,464	0,525	0,586
1 300	0,102	0,165	0,229	0,292	0,356	0,419	0,483	0,546	0,610
1 350	0,106	0,172	0,238	0,304	0,370	0,436	0,502	0,568	0,634
1 400	0,110	0,178	0,247	0,315	0,384	0,452	0,521	0,589	0,658
1 450	0,114	0,185	0,256	0,327	0,398	0,469	0,540	0,611	0,682
1 500	0,118	0,191	0,265	0,338	0,412	0,485	0,559	0,632	0,706
1 550	0,122	0,198	0,274	0,350	0,426	0,502	0,578	0,654	0,730
1 600	0,126	0,204	0,283	0,361	0,440	0,518	0,597	0,675	0,754

Возможно изготовление ЯРКД с промежуточными размерами.

Живое сечение ЯРКД

Типоразмерный ряд и живое сечение (м²)										
A, мм / B, мм	550	600	650	700	750	800	850	900	930	950
100	0,037	0,041	0,044	0,048	0,051	0,055	0,058	0,062	0,064	0,065
150	0,064	0,070	0,076	0,082	0,088	0,094	0,100	0,106	0,109	0,112
200	0,090	0,099	0,107	0,116	0,124	0,133	0,141	0,150	0,155	0,158
250	0,117	0,128	0,139	0,150	0,161	0,172	0,183	0,194	0,200	0,205
300	0,143	0,157	0,170	0,184	0,197	0,211	0,224	0,238	0,246	0,251
350	0,170	0,186	0,202	0,218	0,234	0,250	0,266	0,282	0,291	0,298
400	0,196	0,215	0,233	0,252	0,270	0,289	0,307	0,326	0,337	0,344
450	0,223	0,244	0,265	0,286	0,307	0,328	0,349	0,370	0,382	0,391
500	0,249	0,273	0,296	0,320	0,343	0,367	0,390	0,414	0,428	0,437
550	0,276	0,302	0,328	0,354	0,380	0,406	0,432	0,458	0,473	0,484
600	0,302	0,331	0,359	0,388	0,416	0,445	0,473	0,502	0,519	0,530
650	0,329	0,360	0,391	0,422	0,453	0,484	0,515	0,546	0,564	0,577
700	0,355	0,389	0,422	0,456	0,489	0,523	0,556	0,590	0,610	0,623
750	0,382	0,418	0,454	0,490	0,526	0,562	0,598	0,634	0,655	0,670
800	0,408	0,447	0,485	0,524	0,562	0,601	0,639	0,678	0,701	0,716
850	0,435	0,476	0,517	0,558	0,599	0,640	0,681	0,722	0,746	0,763
900	0,461	0,505	0,548	0,592	0,635	0,679	0,722	0,766	0,792	0,809
930	0,477	0,522	0,567	0,612	0,657	0,702	0,747	0,792	0,819	
950	0,488	0,534	0,580	0,626	0,672	0,718	0,764	0,810	0,837	
1 000	0,514	0,563	0,611	0,660	0,708	0,757	0,805	0,854	0,883	
1 050	0,541	0,592	0,643	0,694	0,745	0,796	0,847	0,898	0,928	
1 100	0,567	0,621	0,674	0,728	0,781	0,835	0,888	0,942	0,974	
1 150	0,594	0,650	0,706	0,762	0,818	0,874	0,930	0,986	1,019	
1 200	0,620	0,679	0,737	0,796	0,854	0,913	0,971	1,030	1,065	
1 250	0,647	0,708	0,769	0,830	0,891	0,952	1,013	1,074	1,110	–
1 300	0,673	0,737	0,800	0,864	0,927	0,991	1,054	1,118	1,156	
1 350	0,700	0,766	0,832	0,898	0,964	1,030	1,096	1,162	1,201	
1 400	0,726	0,795	0,863	0,932	1,000	1,069	1,137	1,206	1,247	
1 450	0,753	0,824	0,895	0,966	1,037	1,108	1,179	1,250	1,292	
1 500	0,779	0,853	0,926	1,000	1,073	1,147	1,220	1,294	1,338	
1 550	0,806	0,882	0,958	1,034	1,110	1,186	1,262	1,338	1,383	
1 600	0,832	0,911	0,989	1,068	1,146	1,225	1,303	1,382	1,429	

Возможно изготовление ЯРКД с промежуточными размерами.

Живое сечение ЯРКД

Типоразмерный ряд и живое сечение (м²)													
А, мм / В, мм	1 000	1 050	1 100	1 150	1 200	1 250	1 300	1 350	1 400	1 450	1 500	1 550	1 600
100	0,069	0,072	0,076	0,079	0,083	0,086	0,090	0,093	0,097	0,100	0,104	0,107	0,111
150	0,118	0,124	0,130	0,136	0,142	0,148	0,154	0,160	0,166	0,172	0,178	0,184	0,190
200	0,167	0,175	0,184	0,192	0,201	0,209	0,218	0,226	0,235	0,243	0,252	0,260	0,269
250	0,216	0,227	0,238	0,249	0,260	0,271	0,282	0,293	0,304	0,315	0,326	0,337	0,348
300	0,265	0,278	0,292	0,305	0,319	0,332	0,346	0,359	0,373	0,386	0,400	0,413	0,427
350	0,314	0,330	0,346	0,362	0,378	0,394	0,410	0,426	0,442	0,458	0,474	0,490	0,506
400	0,363	0,381	0,400	0,418	0,437	0,455	0,474	0,492	0,511	0,529	0,548	0,566	0,585
450	0,412	0,433	0,454	0,475	0,496	0,517	0,538	0,559	0,580	0,601	0,622	0,643	0,664
500	0,461	0,484	0,508	0,531	0,555	0,578	0,602	0,625	0,649	0,672	0,696	0,719	0,743
550	0,510	0,536	0,562	0,588	0,614	0,640	0,666	0,692	0,718	0,744	0,770	0,796	0,822
600	0,559	0,587	0,616	0,644	0,673	0,701	0,730	0,758	0,787	0,815	0,844	0,872	0,901
650	0,608	0,639	0,670	0,701	0,732	0,763	0,794	0,825	0,856	0,887	0,918	0,949	0,980
700	0,657	0,690	0,724	0,757	0,791	0,824	0,858	0,891	0,925	0,958	0,992	1,025	1,059
750	0,706	0,742	0,778	0,814	0,850	0,886	0,922	0,958	0,994	1,030	1,066	1,102	1,138
800	0,755	0,793	0,832	0,870	0,909	0,947	0,986	1,024	1,063	1,101	1,140	1,178	1,217
850	0,804	0,845	0,886	0,927	0,968	1,009	1,050	1,091	1,132	1,173	1,214	1,255	1,296
900	0,853	0,896	0,940	0,983	1,027	1,070	1,114	1,157	1,201	1,244	1,288	1,331	1,375

Возможно изготовление ЯРКД с промежуточными размерами.

Коэффициент местного сопротивления у ЯРКД

Коэффициент местного сопротивления ξ										
А, мм / В, мм	100	150	200	250	300	350	400	450	500	550
100	4,81	4,59	4,38	4,23	4,10	4,00	3,92	3,84	3,79	3,73
150	4,59	4,39	4,19	4,05	3,93	3,83	3,75	3,68	3,62	3,57
200	4,38	4,19	4,01	3,86	3,75	3,66	3,58	3,52	3,46	3,41
250	4,23	4,05	3,86	3,73	3,62	3,54	3,46	3,39	3,34	3,29
300	4,10	3,93	3,75	3,62	3,52	3,43	3,36	3,30	3,24	3,19
350	4,00	3,83	3,66	3,54	3,43	3,34	3,28	3,22	3,16	3,11
400	3,92	3,75	3,58	3,46	3,36	3,28	3,21	3,14	3,10	3,05
450	3,84	3,68	3,52	3,39	3,30	3,22	3,14	3,09	3,04	2,99
500	3,79	3,62	3,46	3,34	3,24	3,16	3,10	3,04	2,98	2,94
550	3,73	3,57	3,41	3,29	3,19	3,11	3,05	2,99	2,94	2,90
600	3,68	3,52	3,36	3,24	3,14	3,07	3,01	2,95	2,90	2,86
650	3,62	3,47	3,32	3,20	3,10	3,03	2,97	2,91	2,86	2,82
700	3,58	3,43	3,28	3,16	3,07	3,00	2,94	2,88	2,83	2,78
750	3,54	3,39	3,24	3,13	3,04	2,96	2,90	2,85	2,80	2,76
800	3,51	3,36	3,21	3,10	3,01	2,94	2,87	2,82	2,77	2,73
850	3,48	3,33	3,18	3,06	2,98	2,90	2,84	2,79	2,74	2,70
900	3,45	3,30	3,14	3,04	2,95	2,88	2,82	2,77	2,72	2,68
930	3,42	3,28	3,11	3,02	2,94	2,87	2,80	2,75	2,71	2,67
950	3,41	3,26	3,12	3,01	2,93	2,86	2,79	2,74	2,70	2,66
1 000	3,38	3,24	3,10	2,98	2,90	2,83	2,77	2,72	2,67	2,63
1 050	3,36	3,22	3,07	2,96	2,88	2,81	2,75	2,70	2,66	2,62
1 100	3,34	3,19	3,05	2,94	2,86	2,78	2,73	2,68	2,63	2,59
1 150	3,31	3,17	3,02	2,92	2,84	2,77	2,71	2,66	2,62	2,58
1 200	3,28	3,14	3,01	2,90	2,82	2,75	2,69	2,64	2,60	2,56
1 250	3,27	3,13	2,98	2,88	2,80	2,73	2,67	2,62	2,58	2,54
1 300	3,24	3,10	2,97	2,86	2,78	2,71	2,66	2,61	2,56	2,53
1 350	3,22	3,09	2,95	2,85	2,77	2,70	2,64	2,59	2,54	2,51
1 400	3,21	3,07	2,94	2,83	2,75	2,68	2,62	2,58	2,54	2,50
1 450	3,19	3,06	2,92	2,82	2,74	2,66	2,61	2,56	2,52	2,48
1 500	3,18	3,04	2,90	2,80	2,72	2,66	2,60	2,54	2,50	2,46
1 550	3,16	3,02	2,89	2,78	2,70	2,64	2,58	2,54	2,50	2,46
1 600	3,14	3,01	2,87	2,77	2,69	2,63	2,57	2,52	2,48	2,44

Коэффициент местного сопротивления у ЯРКД

Коэффициент местного сопротивления ξ								
	600	650	700	750	800	850	900	930
100	3,68	3,62	3,58	3,54	3,51	3,48	3,45	3,43
150	3,52	3,47	3,43	3,39	3,36	3,33	3,30	3,28
200	3,36	3,32	3,28	3,24	3,21	3,18	3,14	3,13
250	3,24	3,20	3,16	3,13	3,10	3,06	3,04	3,02
300	3,14	3,10	3,07	3,04	3,01	2,98	2,95	2,94
350	3,07	3,03	3,00	2,96	2,94	2,90	2,88	2,87
400	3,01	2,97	2,94	2,90	2,87	2,84	2,82	2,80
450	2,95	2,91	2,88	2,85	2,82	2,79	2,77	2,75
500	2,90	2,86	2,83	2,80	2,77	2,74	2,72	2,71
550	2,86	2,82	2,78	2,76	2,73	2,70	2,68	2,67
600	2,82	2,78	2,75	2,72	2,69	2,66	2,64	2,63
650	2,78	2,74	2,71	2,69	2,66	2,63	2,61	2,59
700	2,75	2,71	2,68	2,66	2,62	2,60	2,58	2,56
750	2,72	2,69	2,66	2,62	2,60	2,57	2,54	2,53
800	2,69	2,66	2,62	2,60	2,57	2,54	2,52	2,51
850	2,66	2,63	2,60	2,57	2,54	2,52	2,50	2,48
900	2,64	2,61	2,58	2,54	2,52	2,50	2,47	2,46
930	2,61	2,59	2,56	2,53	2,51	2,48	2,46	2,45
950	2,62	2,58	2,55	2,53	2,50	2,47	2,46	2,44
1 000	2,60	2,56	2,54	2,50	2,48	2,46	2,43	2,42
1 050	2,58	2,54	2,51	2,49	2,46	2,44	2,42	2,40
1 100	2,56	2,53	2,50	2,46	2,44	2,42	2,40	2,38
1 150	2,54	2,50	2,48	2,45	2,42	2,40	2,38	2,36
1 200	2,52	2,49	2,46	2,43	2,41	2,38	2,36	2,34
1 250	2,50	2,47	2,45	2,42	2,39	2,37	2,34	2,33
1 300	2,49	2,46	2,43	2,40	2,38	2,35	2,34	2,32
1 350	2,47	2,44	2,42	2,38	2,36	2,34	2,32	2,30
1 400	2,46	2,43	2,40	2,38	2,35	2,33	2,30	2,29
1 450	2,45	2,42	2,38	2,36	2,34	2,31	2,30	2,27
1 500	2,43	2,40	2,38	2,34	2,32	2,30	2,28	2,26
1 550	2,42	2,39	2,36	2,34	2,31	2,29	2,27	2,24
1 600	2,41	2,38	2,35	2,32	2,30	2,27	2,26	2,23

Коэффициент местного сопротивления у ЯРКД

Коэффициент местного сопротивления ξ														
	950	1 000	1 050	1 100	1 150	1 200	1 250	1 300	1 350	1 400	1 450	1 500	1 550	1 600
100	3,41	3,38	3,36	3,34	3,31	3,28	3,27	3,24	3,22	3,21	3,19	3,18	3,16	3,14
150	3,26	3,24	3,22	3,19	3,17	3,14	3,13	3,10	3,09	3,07	3,06	3,04	3,02	3,01
200	3,12	3,10	3,07	3,05	3,02	3,01	2,98	2,97	2,95	2,94	2,92	2,90	2,89	2,87
250	3,01	2,98	2,96	2,94	2,92	2,90	2,88	2,86	2,85	2,83	2,82	2,80	2,78	2,77
300	2,93	2,90	2,88	2,86	2,84	2,82	2,80	2,78	2,77	2,75	2,74	2,72	2,70	2,69
350	2,86	2,83	2,81	2,78	2,77	2,75	2,73	2,71	2,70	2,68	2,66	2,66	2,64	2,62
400	2,79	2,77	2,75	2,73	2,71	2,69	2,67	2,66	2,64	2,62	2,61	2,60	2,58	2,57
450	2,74	2,72	2,70	2,68	2,66	2,64	2,62	2,61	2,59	2,58	2,56	2,54	2,54	2,52
500	2,70	2,67	2,66	2,63	2,62	2,60	2,58	2,56	2,54	2,54	2,52	2,50	2,50	2,48
550	2,66	2,63	2,62	2,59	2,58	2,56	2,54	2,53	2,51	2,50	2,48	2,46	2,46	2,44
600	2,62	2,60	2,58	2,56	2,54	2,52	2,50	2,49	2,47	2,46	2,45	2,43	2,42	2,41
650	2,58	2,56	2,54	2,53	2,50	2,49	2,47	2,46	2,44	2,43	2,42	2,40	2,39	2,38
700	2,55	2,54	2,51	2,50	2,48	2,46	2,45	2,43	2,42	2,40	2,38	2,38	2,36	2,35
750	2,53	2,50	2,49	2,46	2,45	2,43	2,42	2,40	2,38	2,38	2,36	2,34	2,34	2,32
800	2,50	2,48	2,46	2,44	2,42	2,41	2,39	2,38	2,36	2,35	2,34	2,32	2,31	2,30
850	2,47	2,46	2,44	2,42	2,40	2,38	2,37	2,35	2,34	2,33	2,31	2,30	2,29	2,28
900	2,46	2,43	2,42	2,40	2,38	2,36	2,34	2,34	2,32	2,30	2,30	2,28	2,27	2,26
930	2,44	2,42	2,40	2,38	2,36	2,34	2,33	2,32	2,30	2,29	2,27	2,26	2,24	2,23

Клапан воздушный универсальный ЯВК-1

ЯВК-1 – это универсальный воздушный клапан, предназначен для применения в системах вентиляции и кондиционирования воздуха. В клапане применяется система стальных рычагов и тяг.

Исполнение

Общепромышленное (Н)
Коррозионностойкое (К)
Взрывозащищенное (В)
Коррозионностойкое взрывозащищенное (КВ)

Обозначение характеристик

ЯВК–1-700х600–Н–1xN*FA-S2–УХЛ2

- Климатическое исполнение: УХЛ2; У3
- Количество и тип привода:
  n*а – электропривод
  n*РУЧКА – ручной привод
  n – количество приводов[1]
  а – тип электропривода[2]
- Исполнение:
  Н – общепромышленное
  К – коррозионностойкое
  В – взрывозащищенное
  КВ – коррозионностойкое взрывозащищенное
- Рабочее сечение клапана: НхВ
  Н – высота, мм
  В – ширина, мм
- Клапан ЯВК-1

Технические характеристики

Назначение	Отсечной
Тип клапана	Канальный
Рабочее сечение	Прямоугольное
Рабочее давление	До 1 500 Па
Скорость перемещения рабочей среды	До 15 м/с
Исполнительный механизм*	Электропривод; рукоятка
Класс протечки**	1
Раскрытие лопаток	Параллельное
Пространственная ориентация	Произвольная
Коэффициент теплосопротивления через сечение клапана	2,83/10^{-5} м²·К/Вт
Климатическое исполнение по ГОСТ 15150-69**	УХЛ2; У3

** В качестве исполнительного механизма может использоваться: электропривод (220 В или 24 В) с пружинным возвратом и без него: двухпозиционный («открыто/закрыто») или плавного регулирования; рукоятка для полностью ручного управления (возможность ручного управления электроприводом имеется всегда по умолчанию).*
*** 0, 1, 2, 3, 4 – классы протечки клапана в закрытом состоянии согласно EN 1751.*
**** Привод подбирается из каталога на электропривода Belimo. Температура эксплуатации клапанов, оснащенных электроприводами, соответствует температуре эксплуатации, заявленной фирмой – производителем для данного электропривода. Для увеличения нижнего предела температуры эксплуатации возможно изготовление клапана с подогревом электропривода. По специальному заказу возможно изготовление клапанов с другим климатическим исполнением.*

Конструкция

- Клапан ЯВК–1 состоит из корпуса и установленных в него лопаток из профилированного листового металла. Материал изготовления – оцинкованная (Н; В – исполнение) или нержавеющая (К; КВ – исполнение) сталь.
- Клапан имеет специальное пружинное уплотнение по торцам лопаток.
- Примыкание лопаток выполнено в форме замкового уплотнения с расположенным в зоне примыкания уплотнителем. Для передачи крутящего момента от исполнительного механизма применяется система стальных рычагов и тяг.
- Электроприводы подбираются в зависимости от площади рабочего сечения клапана в соответствии с таблицей комплектации.
- Клапаны ЯВК–1 имеют современный внешний вид, сочетающийся с дизайном большинства видов помещений и в соответствии с существующими требованиями потребителей.
- Стандартно клапаны комплектуются электроприводами фирмы Belimo. По специальному заказу возможно изготовление клапанов с электроприводами других производителей.

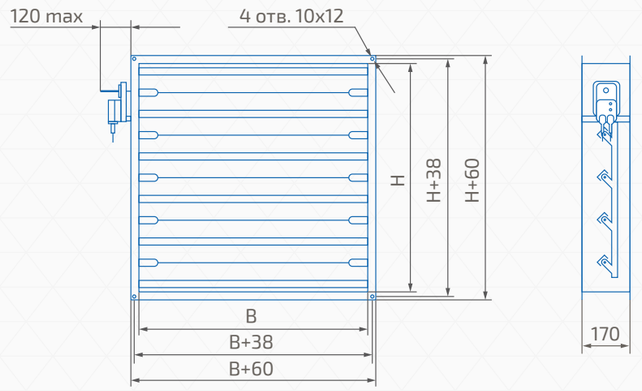

Минимальный размер Н х В = 100 х 100 мм.
Максимальный размер Н х В = 2 400 х 1 500 мм.
Возможно кассетное исполнение.

Масса ЯВК-1

АхВ, мм	100 х 100	300 х 300	700 х 700	1 000 х 1 000	1 500 х 1 000	2 400 х 1 500
Масса, кг (±10%)*	2	7	19	31	44	88

** Масса клапана указана без исполнительного механизма.*

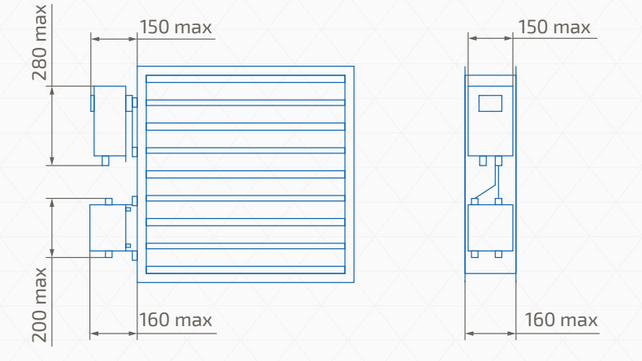

Кассетное исполнение

B, мм \ A, мм	100 … 1 500	1 501 … 3 000
100 … 2 440	1	2
2 441 … 4 940	3	4

1. односекционное исполнение
2. кассета из двух клапанов по ширине B
3. кассета из двух клапанов по высоте H
4. кассета из четырех клапанов (два по ширине и два по высоте)

Кассета из четырех клапанов

В случае, когда размер клапана попадает в зоны 2, 3, 4, клапан будет изготовлен в кассетном исполнении.
Например, при заказе клапана размером H x B:
2 500 x 1 300 мм будет изготовлено два клапана размером (2 500/2–30) x 1 300 мм;
1 600 x 2 300 мм будет изготовлено два клапана размером 1 600 x (2 300/2–30) мм;
2 800 x 2 600 мм будет изготовлено четыре клапана размером (2 800/2–30) x (2 600/2–30) мм.

Такие клапаны дополнительно оснащаются швеллерами и соединительными накладками и поступают к заказчику в полностью собранном виде, кроме случаев, когда размеры клапана превышают максимально допустимые размеры для транспортировки.

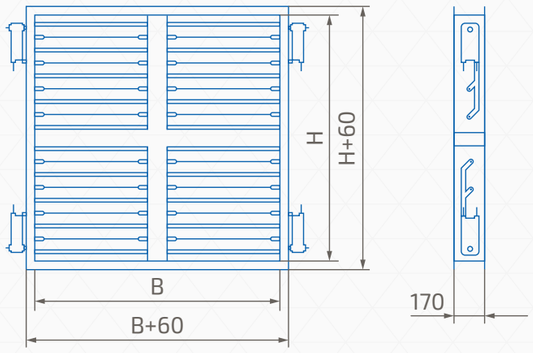

Максимальный размер клапана в кассетном исполнении H x B = 4 900 x 3 000 мм.

Взрывозащищенное исполнение

Клапаны сертифицированы в соответствии с регламентом ТР ТС 012/2011. Во взрывозащищенных клапанах применяются сертифицированные электроприводы в стальном с защитным покрытием или нержавеющем корпусах. Следует учесть, что при заказе взрывозащищенного электропривода его подключение к питающей сети, а также подключение концевых выключателей происходит непосредственно в корпусе взрывозащищенного электропривода (подключение производится только небронированным кабелем диаметром от 7 до 16 мм).

Клапан ЯВК-1 во взрывозащищенном исполнении

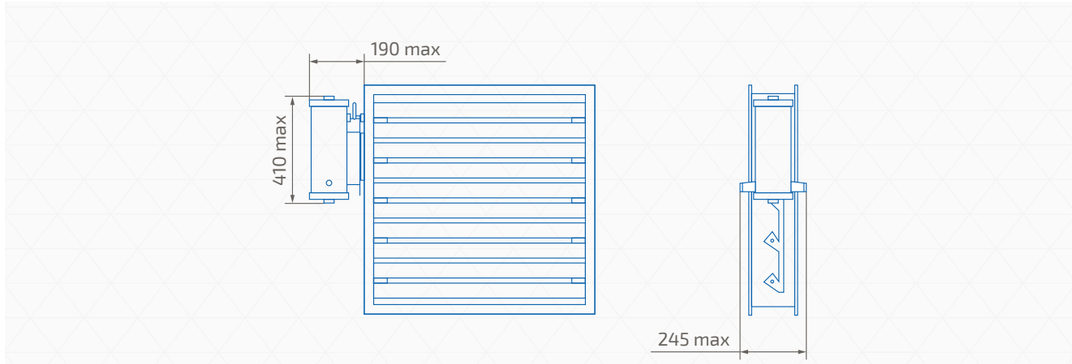

Аэродинамическая характеристика

Объем протечки через закрытый клапан

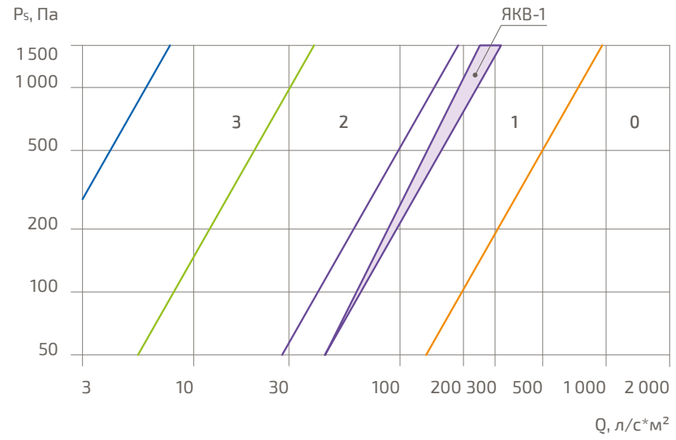

Диаграмма падения давления

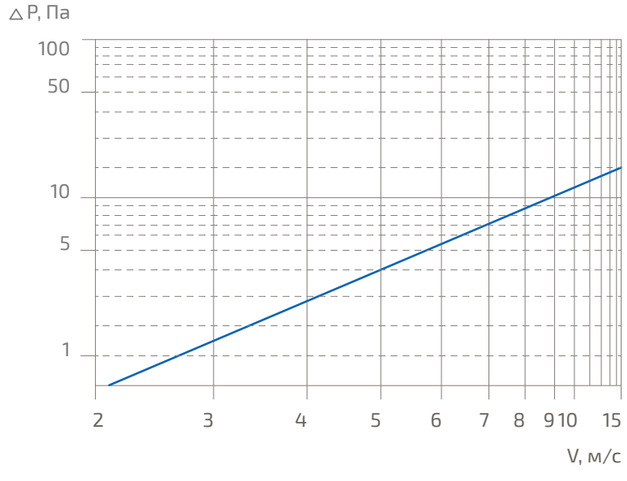

Живое сечение клапанов ЯВК-1 и комплектация электроприводом

Живое сечение м²														
В, мм / Н, мм	100	150	200	250	300	350	400	450	500	550	600	650	700	750
100	0,004	0,006	0,008	0,010	0,012	0,014	0,016	0,018	0,020	0,022	0,024	0,026	0,028	0,030
150	0,009	0,013	0,018	0,022	0,027	0,031	0,036	0,040	0,045	0,049	0,054	0,058	0,063	0,067
200	0,012	0,018	0,023	0,029	0,035	0,041	0,047	0,053	0,059	0,065	0,070	0,076	0,082	0,088
250	0,017	0,026	0,035	0,044	0,053	0,062	0,071	0,080	0,089	0,098	0,106	0,115	0,124	0,133
300	0,022	0,034	0,045	0,056	0,068	0,079	0,091	0,102	0,113	0,125	0,136	0,148	0,159	0,170
450	0,025	0,038	0,050	0,063	0,076	0,089	0,102	0,114	0,127	0,140	0,153	0,166	0,178	0,191
600	0,038	0,058	0,077	0,097	0,117	0,137	0,156	0,176	0,196	0,216	0,235	0,255	0,275	0,294
750	0,051	0,078	0,104	0,131	0,158	0,184	0,211	0,238	0,264	0,291	0,318	0,344	0,371	0,398
900	0,064	0,098	0,131	0,165	0,199	0,232	0,266	0,299	0,333	0,366	0,400	0,434	0,467	0,501
1 050	0,077	0,118	0,158	0,199	0,239	0,280	0,320	0,361	0,401	0,442	0,482	0,523	0,563	0,604
1 200	0,091	0,138	0,185	0,233	0,280	0,328	0,375	0,423	0,470	0,517	0,565	0,612	0,660	0,707
1 350	0,104	0,158	0,212	0,267	0,321	0,376	0,430	0,484	0,539	0,593	0,647	0,702	0,756	0,810
1 500	0,117	0,178	0,239	0,301	0,362	0,423	0,485	0,546	0,607	0,668	0,730	0,791	0,852	0,913
1 650	0,130	0,198	0,266	0,335	0,403	0,471	0,539	0,607	0,676	0,744	0,812	0,880	0,948	1,017
1 800	0,143	0,218	0,293	0,369	0,444	0,519	0,594	0,669	0,744	0,819	0,894	0,970	1,045	1,120
1 950	0,156	0,238	0,320	0,403	0,485	0,567	0,649	0,731	0,813	0,895	0,977	1,059	1,141	1,223
2 100	0,170	0,259	0,348	0,436	0,525	0,614	0,703	0,792	0,881	0,970	1,059	1,148	1,237	1,326
2 200	0,183	0,279	0,375	0,470	0,566	0,662	0,758	0,854	0,950	1,046	1,142	1,238	1,334	1,429
2 400	0,196	0,299	0,402	0,504	0,607	0,710	0,813	0,916	1,018	1,121	1,224	1,327	1,430	1,533

один привод усилием 4 Нм
один привод усилием 10 Нм
один привод усилием 20 Нм
один привод[1] усилием 40 Нм или по два привода[1] по 20Нм

[1] *Для электроприводов без пружинного возврата усилие 2 х 20 Нм или 1 х 40 Нм; для электроприводов с пружинным возвратом только усилие 2 х 20 Нм.*

Возможно изготовление клапанов с промежуточными размерами. Если размер клапана попадает в пограничную зону комплектации, то следует выбирать более мощный привод, например: Н х В = 700 х 630 — 1 привод усилием 10 Нм.

Живое сечение клапанов ЯВК-1 и комплектация электроприводом

Живое сечение м²														
В, мм / Н, мм	800	850	900	950	1 000	1 050	1 100	1 150	1 200	1 250	1 300	1 350	1 400	1 450	1 500
100	0,032	0,034	0,036	0,038	0,040	0,042	0,044	0,046	0,048	0,050	0,052	0,054	0,056	0,058	0,060
150	0,072	0,076	0,081	0,085	0,090	0,094	0,099	0,103	0,107	0,112	0,116	0,121	0,125	0,13	0,134
200	0,094	0,100	0,106	0,112	0,117	0,123	0,129	0,135	0,141	0,147	0,153	0,159	0,164	0,170	0,176
250	0,142	0,151	0,160	0,169	0,178	0,187	0,195	0,204	0,213	0,222	0,231	0,240	0,249	0,258	0,267
300	0,182	0,193	0,205	0,216	0,227	0,239	0,250	0,262	0,273	0,284	0,296	0,307	0,319	0,330	0,341
450	0,204	0,217	0,230	0,242	0,255	0,268	0,281	0,294	0,306	0,319	0,332	0,345	0,358	0,370	0,383
600	0,314	0,334	0,354	0,373	0,393	0,413	0,432	0,452	0,472	0,492	0,511	0,531	0,551	0,571	0,590
750	0,424	0,451	0,478	0,504	0,531	0,557	0,584	0,611	0,637	0,664	0,691	0,717	0,744	0,771	0,797
900	0,534	0,568	0,601	0,635	0,669	0,702	0,736	0,769	0,803	0,837	0,870	0,904	0,937	0,971	1,004
1 050	0,644	0,685	0,725	0,766	0,806	0,847	0,887	0,928	0,968	1,009	1,049	1,090	1,130	1,171	1,211
1 200	0,755	0,802	0,849	0,897	0,944	0,992	1,039	1,087	1,134	1,181	1,229	1,276	1,324	1,371	1,419
1 350	0,865	0,919	0,973	1,028	1,082	1,136	1,191	1,245	1,299	1,354	1,408	1,463	1,517	1,571	1,626
1 500	0,975	1,036	1,097	1,159	1,220	1,281	1,342	1,404	1,465	1,526	1,588	1,649	1,710	1,771	1,833
1 650	1,085	1,153	1,221	1,289	1,358	1,426	1,494	1,562	1,63	1,699	1,767	1,835	1,903	1,971	2,040
1 800	1,195	1,270	1,345	1,42	1,495	1,571	1,646	1,721	1,796	1,871	1,946	2,021	2,096	2,172	2,247
1 950	1,305	1,387	1,469	1,551	1,633	1,715	1,797	1,879	1,961	2,044	2,126	2,208	2,290	2,372	2,454
2 100	1,415	1,504	1,593	1,682	1,771	1,860	1,949	2,038	2,127	2,216	2,305	2,394	2,483	2,572	2,661
2 200	1,525	1,621	1,717	1,813	1,909	2,005	2,101	2,197	2,293	2,388	2,484	2,580	2,676	2,772	2,868
2 400	1,635	1,738	1,841	1,944	2,047	2,150	2,252	2,355	2,458	2,561	2,664	2,766	2,869	2,972	3,075

один привод усилием 4 Нм
один привод усилием 10 Нм
один привод усилием 20 Нм
один привод[1] усилием 40 Нм или по два привода[1] по 20Нм

[1] *Для электроприводов без пружинного возврата усилие 2 х 20 Нм или 1 х 40 Нм; для электроприводов с пружинным возвратом только усилие 2 х 20 Нм.*

Возможно изготовление клапанов с промежуточными размерами. Если размер клапана попадает в пограничную зону комплектации, то следует выбирать более мощный привод, например: Н х В = 700 х 630 — 1 привод усилием 10 Нм.

Клапан воздушный универсальный ЯВК-2

ЯВК-2 — это универсальный воздушный клапан, созданный на основе клапана ЯВК-1 и предназначенный для регулирования расхода приточного, рециркуляционного или вытяжного воздуха в системах вентиляции и кондиционирования в режимах плавного регулирования и «открыто/закрыто» без предъявления требований по утечкам в закрытом состоянии.

Также клапан ЯВК-2 возможно использовать в качестве дросселирующего устройства. Клапан ЯВК-2 производится круглого и квадратного сечения.

Исполнение

Общепромышленное (Н)
Коррозионностойкое (К)
Взрывозащищенное (В)
Коррозионностойкое взрывозащищенное (КВ)

Обозначение характеристик

ЯВК–2–160–Н–1хРУЧКА–УХЛ2

- ЯВК – Клапан ЯВК-2
- 2 – Рабочее сечение клапана: НхВ, D
  - Н – высота, мм
  - В – ширина, мм
  - D – диаметр, мм
- 160 – Рабочее сечение клапана: НхВ, D
- Н – Исполнение:
  - Н – общепромышленное
  - К – коррозионностойкое
  - В – взрывозащищенное
  - КВ – коррозионностойкое взрывозащищенное
- 1хРУЧКА – Количество и тип привода:
  - пха – электропривод
  - п*РУЧКА – ручной привод
  - п – количество приводов[1]
  - а – тип электропривода[2]
- УХЛ2 – Климатическое исполнение: УХЛ2; У3

[1] Указано в таблице комплектации клапана электроприводом (количество ручных приводов соответствует количеству электроприводов). Для клапанов в кассетном исполнении указывается число, равно сумме приводов всех секций кассеты.
[2] Указан в разделе «Маркировка электропривода».

Специальные требования указываются дополнительно и согласовываются с изготовителем.

Технические характеристики

Назначение	Отсечной; Регулирующий
Тип клапана	Канальный
Рабочее сечение	Прямоугольное; Круглое
Рабочее давление	До 1 500 Па
Скорость перемещения рабочей среды	До 15 м/с
Исполнительный механизм*	Электропривод; рукоятка
Класс протечки**	0 (требование не предъявляется)
Раскрытие лопаток	Параллельное
Пространственная ориентация	Произвольная
Теплопроводность	Требование не предъявляется
Климатическое исполнение по ГОСТ 15150-69***	УХЛ2; У3

** В качестве исполнительного механизма может использоваться: электропривод (220 В или 24 В) с пружинным возвратом и без него: двухпозиционный («открыто/закрыто») или плавного регулирования; рукоятка для полностью ручного управления (возможность ручного управления электроприводом имеется всегда по умолчанию).*
*** 0, 1, 2, 3, 4 – классы протечки клапана в закрытом состоянии согласно EN 1751.*
**** Привод подбирается из каталога на электропривода Belimo. Температура эксплуатации клапанов, оснащенных электроприводами, соответствует температуре эксплуатации, заявленной фирмой – производителем для данного электропривода. Для увеличения нижнего предела температуры эксплуатации возможно изготовление клапана с подогревом электропривода. По специальному заказу возможно изготовление клапанов с другим климатическим исполнением.*

Конструкция

- Клапаны ЯВК-2 выпускаются в прямоугольном и круглом исполнении. Прямоугольные клапаны состоят из корпуса и лопаток, выполненных из профилированного листового профиля; круглые – из цельнокатаного круглого корпуса и листовой лопатки.
- Материал изготовления – оцинкованная (исполнение Н; В) или нержавеющая (исполнение К; КВ) сталь.
- Клапаны ЯВК-2 в своем составе не имеют никаких уплотнителей.
- Стандартно клапаны комплектуются электроприводами фирмы Belimo. По специальному заказу возможно изготовление клапанов с электроприводами других производителей.

Габаритные и присоединительные размеры ЯВК-2 круглого сечения

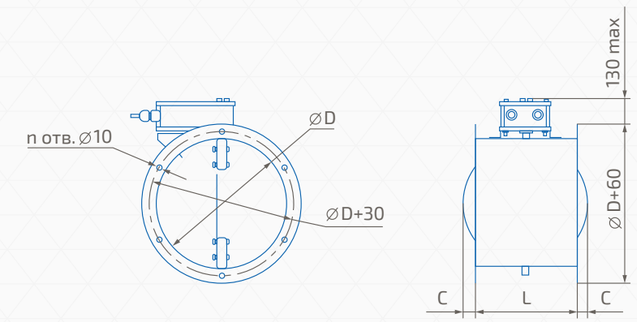

D, мм	100	125	140	150	160	180	200	225	250	280	315	355	400	450	500	560	630	710	800	900	1 000	1 120	1 250
L, мм	200									350													
n, шт.	4				6								8			12			16				
Кол-во лопаток, шт	1																3						
C, мм	0	0	0	0	0	0	0	9	22	0	0	0	22	47	72	102	10	35	60	90	120	155	203
Масса, кг (±10%)[1]	1,5	1,7	1,9	2,0	2,1	2,3	3,1	3,4	3,8	5,8	6,5	7,4	8,0	9,2	10,0	11,8	15,7	17,9	20,6	28,0	21,9	36,6	42,1

[1] Масса клапана указана без исполнительного механизма.

Габаритные и присоединительные размеры ЯВК-2 прямоугольного сечения

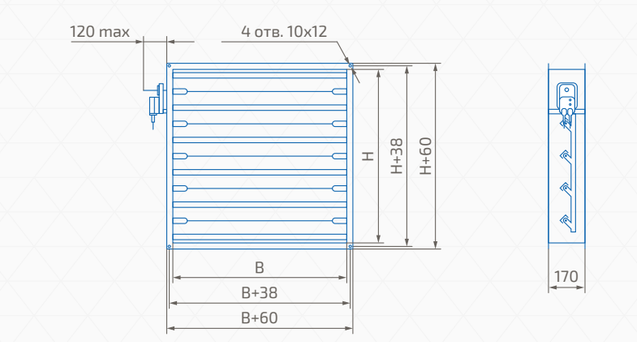

Минимальный размер Н х В = 100 х 100 мм.
Максимальный размер Н х В = 2 400х 1 500 мм.
Возможно кассетное исполнение.

Масса ЯВК-2

H x B, мм	100 x 100	300 x 300	700 x 700	1 000 x 1 000	1 500 x 1 000	2 400 x 1 500
Масса, кг (±10%)[1]	2	7	19	31	44	88

[1] *Масса клапана указана без исполнительного механизма.*

Взрывозащищенное исполнение

Клапаны сертифицированы в соответствии с регламентом ТР ТС 012/2011. Во взрывозащищенных клапанах применяются сертифицированные электроприводы в стальном с защитным покрытием или нержавеющем корпусах. Следует учесть, что при заказе взрывозащищенного электропривода его подключение к питающей сети, а также подключение концевых выключателей происходит непосредственно в корпусе взрывозащищенного электропривода (подключение производится только небронированным кабелем диаметром от 7 до 16 мм).

Клапан ЯВК-2 круглого сечения во взрывозащищенном исполнении

Клапан ЯВК-2 прямоугольного сечения во взрывозащищенном исполнении

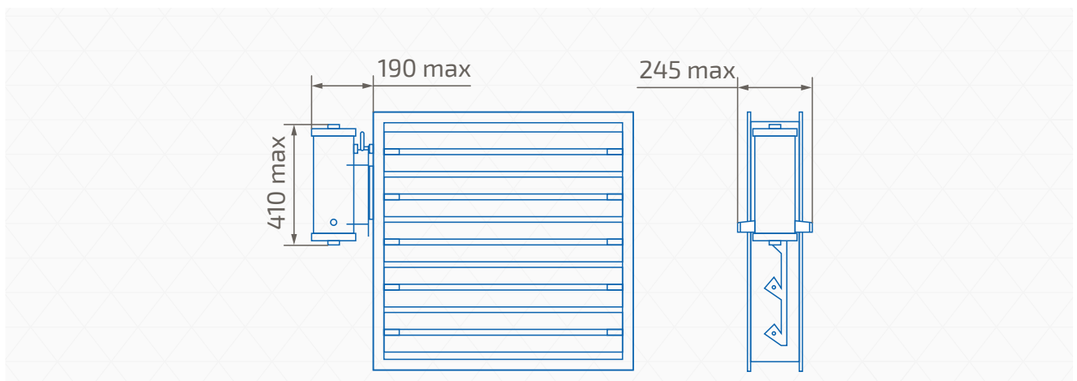

Кассетное исполнение

В случае, когда размер клапана попадает в зоны 2, 3, 4, клапан будет изготовлен в кассетном исполнении. Например, при заказе клапана размером H x B:
2 700 x 1 200 мм будет изготовлено два клапана размером (2 700/2–30) x 1 200 мм;
1 500 x 2 200 мм будет изготовлено два клапана размером 1 500 x (2 200/2–30) мм;
2 700 x 2 500 мм будет изготовлено четыре клапана размером (2 700/2–30) x (2 500/2–30) мм.

Такие клапаны дополнительно оснащаются швеллерами и соединительными накладками и поступают к заказчику в полностью собранном виде, кроме случаев, когда размеры клапана превышают максимально допустимые размеры для транспортировки.

A, мм / B, мм	100 … 1 500	1 501 … 3 000
100 … 2 400	1	2
2 401 … 4 900	3	4

1. односекционное исполнение
2. кассета из двух клапанов по ширине B
3. кассета из двух клапанов по высоте H
4. кассета из четырех клапанов (два по ширине и два по высоте)

Кассета из четырех клапанов

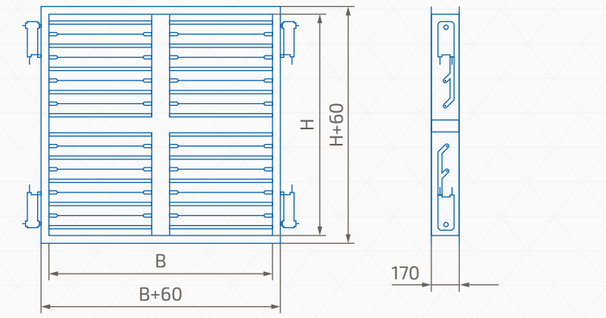

Максимальный размер клапана в кассетном исполнении H x B = 4 900 x 3 000 мм.

Аэродинамическая характеристика

Диаграмма падения давления

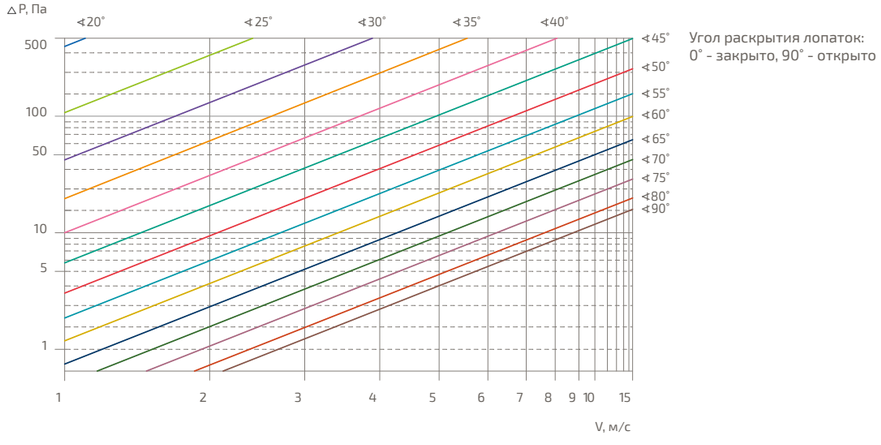

Типоразмерный ряд
Комплектация электроприводом. ЯВК-2 прямоугольного сечения

Живое сечение м²														
В, мм / Н, мм	100	150	200	250	300	350	400	450	500	550	600	650	700	750
100	0,004	0,006	0,008	0,010	0,012	0,014	0,016	0,018	0,020	0,022	0,024	0,026	0,028	0,030
150	0,009	0,014	0,018	0,023	0,027	0,032	0,036	0,041	0,045	0,050	0,054	0,059	0,063	0,068
200	0,012	0,018	0,024	0,030	0,036	0,042	0,047	0,053	0,059	0,065	0,071	0,077	0,083	0,089
250	0,018	0,027	0,036	0,045	0,054	0,063	0,072	0,081	0,089	0,098	0,107	0,116	0,125	0,134
300	0,023	0,035	0,046	0,057	0,069	0,080	0,092	0,103	0,114	0,126	0,137	0,149	0,160	0,171
450	0,026	0,039	0,052	0,064	0,077	0,090	0,103	0,116	0,128	0,141	0,154	0,167	0,180	0,192
600	0,040	0,060	0,079	0,099	0,119	0,139	0,158	0,178	0,198	0,217	0,237	0,257	0,277	0,296
750	0,054	0,080	0,107	0,134	0,160	0,187	0,214	0,240	0,267	0,294	0,320	0,347	0,374	0,400
900	0,068	0,101	0,135	0,168	0,202	0,236	0,269	0,303	0,336	0,370	0,403	0,437	0,471	0,504
1 050	0,081	0,122	0,162	0,203	0,243	0,284	0,324	0,365	0,405	0,446	0,486	0,527	0,567	0,608
1 200	0,095	0,143	0,190	0,238	0,285	0,332	0,380	0,427	0,475	0,522	0,570	0,617	0,664	0,712
1 350	0,109	0,164	0,218	0,272	0,327	0,381	0,435	0,490	0,544	0,598	0,653	0,707	0,761	0,816
1 500	0,123	0,184	0,246	0,307	0,368	0,429	0,491	0,552	0,613	0,675	0,736	0,797	0,858	0,920
1 650	0,137	0,205	0,273	0,341	0,410	0,478	0,546	0,614	0,682	0,751	0,819	0,887	0,955	1,023
1 800	0,151	0,226	0,301	0,376	0,451	0,526	0,601	0,677	0,752	0,827	0,902	0,977	1,052	1,127
1 950	0,165	0,247	0,329	0,411	0,493	0,575	0,657	0,739	0,821	0,903	0,985	1,067	1,149	1,231
2 100	0,178	0,267	0,356	0,445	0,534	0,623	0,712	0,801	0,890	0,979	1,068	1,157	1,246	1,335
2 200	0,192	0,288	0,384	0,480	0,576	0,672	0,768	0,864	0,959	1,055	1,151	1,247	1,343	1,439
2 400	0,206	0,309	0,412	0,515	0,617	0,720	0,823	0,926	1,029	1,132	1,234	1,337	1,440	1,543

один привод усилием 4 Нм
один привод усилием 10 Нм
один привод усилием 20 Нм
один привод усилием 40 Нм или по два привода по 20Нм

[1] Для электроприводов без пружинного возврата усилие 2 х 20 Нм или 1 х 40 Нм; для электроприводов с пружинным возвратом только усилие 2 х 20 Нм.

Возможно изготовление клапанов с промежуточными размерами. Если размер клапана попадает в пограничную зону комплектации, то следует выбирать более мощный привод, например: Н х В = 700 х 630 – 1 привод усилием 10 Нм.

Типоразмерный ряд
Комплектация электроприводом. ЯВК-2 прямоугольного сечения

Живое сечение м²														
В, мм / Н, мм	800	850	900	950	1 000	1 050	1 100	1 150	1 200	1 250	1 300	1 350	1 400	1 450	1 500
100	0,032	0,034	0,036	0,038	0,040	0,042	0,044	0,046	0,048	0,050	0,052	0,054	0,056	0,058	0,060
150	0,072	0,077	0,081	0,086	0,090	0,094	0,099	0,103	0,108	0,112	0,117	0,121	0,126	0,130	0,135
200	0,094	0,100	0,106	0,112	0,118	0,124	0,130	0,136	0,141	0,147	0,153	0,159	0,165	0,171	0,177
250	0,143	0,152	0,161	0,170	0,178	0,187	0,196	0,205	0,214	0,223	0,232	0,241	0,250	0,259	0,267
300	0,183	0,194	0,206	0,217	0,228	0,240	0,251	0,263	0,274	0,285	0,297	0,308	0,320	0,331	0,342
450	0,205	0,218	0,231	0,244	0,256	0,269	0,282	0,295	0,308	0,320	0,333	0,346	0,359	0,372	0,384
600	0,316	0,336	0,356	0,375	0,395	0,415	0,434	0,454	0,474	0,494	0,513	0,533	0,553	0,573	0,592
750	0,427	0,454	0,480	0,507	0,533	0,560	0,587	0,613	0,640	0,667	0,693	0,720	0,747	0,773	0,800
900	0,538	0,571	0,605	0,638	0,672	0,706	0,739	0,773	0,806	0,840	0,873	0,907	0,941	0,974	1,008
1 050	0,648	0,689	0,729	0,770	0,810	0,851	0,891	0,932	0,972	1,013	1,053	1,094	1,134	1,175	1,215
1 200	0,759	0,807	0,854	0,902	0,949	0,996	1,044	1,091	1,139	1,186	1,234	1,281	1,328	1,376	1,423
1 350	0,870	0,924	0,979	1,033	1,087	1,142	1,196	1,251	1,305	1,359	1,414	1,468	1,522	1,577	1,631
1 500	0,981	1,042	1,103	1,165	1,226	1,287	1,349	1,410	1,471	1,532	1,594	1,655	1,716	1,777	1,839
1 650	1,092	1,160	1,228	1,296	1,364	1,433	1,501	1,569	1,637	1,705	1,774	1,842	1,910	1,978	2,046
1 800	1,202	1,278	1,353	1,428	1,503	1,578	1,653	1,728	1,803	1,879	1,954	2,029	2,104	2,179	2,254
1 950	1,313	1,395	1,477	1,559	1,641	1,724	1,806	1,888	1,970	2,052	2,134	2,216	2,298	2,380	2,462
2 100	1,424	1,513	1,602	1,691	1,780	1,869	1,958	2,047	2,136	2,225	2,314	2,403	2,492	2,581	2,670
2 200	1,535	1,631	1,727	1,823	1,918	2,014	2,110	2,206	2,302	2,398	2,494	2,590	2,686	2,782	2,877
2 400	1,646	1,749	1,851	1,954	2,057	2,160	2,263	2,365	2,468	2,571	2,674	2,777	2,880	2,982	3,085

один привод усилием 4 Нм
один привод усилием 10 Нм
один привод усилием 20 Нм
один привод усилием 40 Нм или по два привода по 20Нм

[1] Для электроприводов без пружинного возврата усилие 2 х 20 Нм или 1 х 40 Нм; для электроприводов с пружинным возвратом только усилие 2 х 20 Нм.

Возможно изготовление клапанов с промежуточными размерами. Если размер клапана попадает в пограничную зону комплектации, то следует выбирать более мощный привод, например: Н х В = 700 х 630 – 1 привод усилием 10 Нм.

Типоразмерный ряд
ЯВК-2 круглого сечения

Живое сечение м²											
D, мм		100	125	140	150	160	180	200	225	250	280	315
Исполнение	Н	0,006	0,010	0,013	0,016	0,018	0,023	0,029	0,038	0,047	0,059	0,076
	В	0,006	0,010	0,013	0,016	0,018	0,023	0,029	0,038	0,047	0,059	0,076

Живое сечение м²												
D, мм		355	400	450	500	560	630	710	800	900	1 000	1 120	1 250
Исполнение	Н	0,097	0,123	0,156	0,194	0,243	0,275	0,354	0,457	0,586	0,730	0,924	1,160
	В	0,097	0,123	0,156	0,194	0,243	0,309	0,393	0,499	0,633	0,782	0,981	1,223

один привод усилием не менее 4 Нм один привод усилием не менее 10 Нм

Клапан воздушный универсальный ЯВК-3

ЯВК-3 – это клапан, предназначенный преимущественно для регулирования расхода приточного, рециркуляционного или вытяжного воздуха в системах вентиляции и кондиционирования, а также для герметизации внутреннего объема вентиляционных сетей, рабочее давление которых не превышает 1 200 Па.

Исполнение
Общепромышленное (Н)

Обозначение характеристик

ЯВК–3–500х700–Н–1xNM230A–УХЛ2

- ЯВК–3 – Клапан ЯВК-3
- 500х700 – Рабочее сечение клапана: НхВ; Н – высота, мм; В – ширина, мм
- Н – Исполнение: Н – общепромышленное
- 1xNM230A – Количество и тип привода: n*a – электропривод; n*РУЧКА – ручной привод; n – количество приводов[1]; a – тип электропривода[2]
- УХЛ2 – Климатическое исполнение: УХЛ2; У3

[1] *Указано в таблице комплектации клапана электроприводом (количество ручных приводов соответствует количеству электроприводов). Для клапанов в кассетном исполнении указывается число равное сумме приводов всех секций кассеты.*
[2] *Указан в разделе «Маркировка электропривода».*

Специальные требования указываются дополнительно и согласовываются с изготовителем.

Технические характеристики

Назначение	Отсечной; регулирующий
Тип клапана	Канальный
Рабочее сечение	Прямоугольное
Рабочее давление	До 1 200 Па
Скорость перемещения рабочей среды	До 15 м/с
Исполнительный механизм*	Электропривод; рукоятка
Класс протечки	0 (требование не предъявляется)
Раскрытие лопаток**	Симметричное
Пространственная ориентация	Произвольная
Коэффициент теплосопротивления через сечение клапана	Требование не предъявляется
Климатическое исполнение по ГОСТ 15150-69***	УХЛ2; У3

** В качестве исполнительного механизма может использоваться: электропривод (220В или 24В) с пружинным возвратом и без него: двухпозиционный («открыто/закрыто») или плавного регулирования; рукоятка для полностью ручного управления (возможность ручного управления электроприводом имеется всегда по умолчанию).*
*** 0, 1, 2, 3, 4 – классы протечки клапана в закрытом состоянии согласно EN 1751.*
**** Привод подбирается из каталога на электропривода Belimo. Температура эксплуатации клапанов, оснащенных электроприводами, соответствует температуре эксплуатации, заявленной фирмой- производителем для данного электропривода. Для увеличения нижнего предела температуры эксплуатации возможно изготовление клапана с подогревом электропривода. По специальному заказу возможно изготовление клапанов с другим климатическим исполнением.*

Конструкция

- Клапан ЯВК-З имеет корпус прямоугольного сечения, выполненный из алюминиевого профиля, в подшипниках скольжения которого на осях закреплены лопатки, также выполненные из алюминиевого профиля.
- Наличие подшипников обеспечивает свободное открытие клапана. Под подшипником понимаются пластиковые втулки и вкладыши, расположенные во внутренних полостях вертикальных стенок клапана.
- Передача движения между лопатками осуществляется с использованием пластиковых шестерен.
- Раскрытие лопаток для такого клапана всегда «симметричное». В местах сопряжения лопаток имеется резиновое уплотнение. Ввиду того, что лопатка клапана выполнена из унифицированного алюминиевого профиля, то высоту (H) следует выбирать с шагом 100 мм: 110/210/310 мм и т. д.
- Стандартно клапаны могут комплектоваться электроприводами фирм Belimo.
- По специальному заказу возможно изготовление клапанов с электроприводами других производителей.

Габаритные размеры

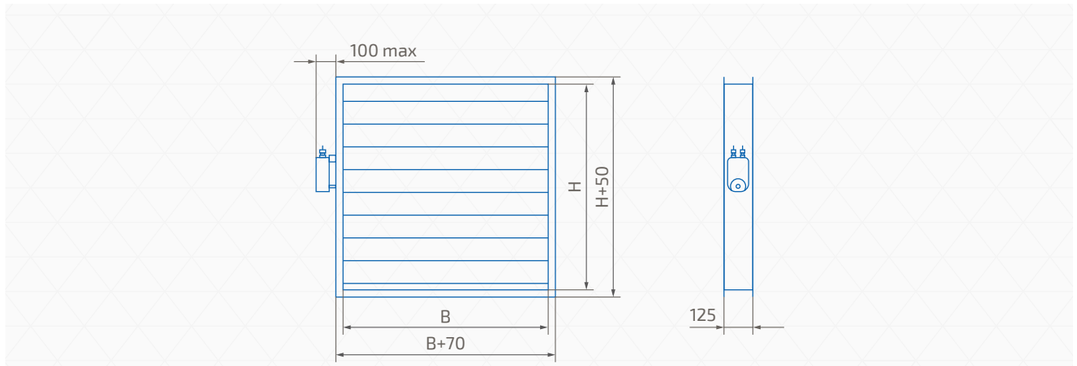

Минимальный размер H x B = 100 x 100 мм.
Максимальный размер H x B = 2 400 x 1 500 мм.
Возможно кассетное исполнение.

Масса ЯВК-З

H x B, мм	110 x 100	310 x 300	710 x 700	1 010 x 1 000	1 510 x 1 500	2 410 x 1 800
Масса, кг (±10%)[1]	3	5	13	21	40	70

[1] *Масса клапана указана без исполнительного механизма.*

Аэродинамическая характеристика

Диаграмма падения давления

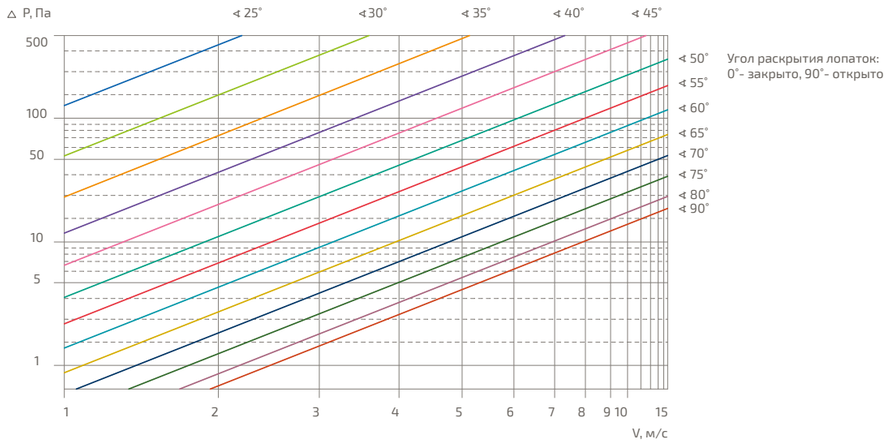

Типоразмерный ряд и комплектация электроприводом

Живое сечение м²										
B, мм / H, мм	100	150	200	250	300	350	400	450	500	550
110	0,009	0,013	0,017	0,021	0,026	0,030	0,034	0,038	0,043	0,047
210	0,017	0,026	0,034	0,043	0,051	0,060	0,068	0,077	0,085	0,094
310	0,026	0,038	0,051	0,064	0,077	0,089	0,102	0,115	0,128	0,140
410	0,034	0,051	0,068	0,085	0,102	0,119	0,136	0,153	0,170	0,187
510	0,043	0,064	0,085	0,106	0,128	0,149	0,170	0,191	0,213	0,234
610	0,051	0,077	0,102	0,128	0,153	0,179	0,204	0,230	0,255	0,281
710	0,060	0,089	0,119	0,149	0,179	0,208	0,238	0,268	0,298	0,327
810	0,068	0,102	0,136	0,170	0,204	0,238	0,272	0,306	0,340	0,374
910	0,077	0,115	0,153	0,191	0,230	0,268	0,306	0,344	0,383	0,421
1 010	0,085	0,128	0,170	0,213	0,255	0,298	0,340	0,383	0,425	0,468
1 110	0,094	0,140	0,187	0,234	0,281	0,327	0,374	0,421	0,468	0,514
1 210	0,102	0,153	0,204	0,255	0,306	0,357	0,408	0,459	0,510	0,561
1 310	0,111	0,166	0,221	0,276	0,332	0,387	0,442	0,497	0,553	0,608
1 410	0,119	0,179	0,238	0,298	0,357	0,417	0,476	0,536	0,595	0,655
1 510	0,128	0,191	0,255	0,319	0,383	0,446	0,510	0,574	0,638	0,701
1 610	0,136	0,204	0,272	0,340	0,408	0,476	0,544	0,612	0,680	0,748
1 710	0,145	0,217	0,289	0,361	0,434	0,506	0,578	0,650	0,723	0,795
1 810	0,153	0,230	0,306	0,383	0,459	0,536	0,612	0,689	0,765	0,842
1 910	0,162	0,242	0,323	0,404	0,485	0,565	0,646	0,727	0,808	0,888
2 010	0,170	0,255	0,340	0,425	0,510	0,595	0,680	0,765	0,850	0,935
2 110	0,179	0,268	0,357	0,446	0,536	0,625	0,714	0,803	0,893	0,982
2 210	0,187	0,281	0,374	0,468	0,561	0,655	0,748	0,842	0,935	1,029
2 310	0,196	0,293	0,391	0,489	0,587	0,684	0,782	0,880	0,978	1,075
2 410	0,204	0,306	0,408	0,510	0,612	0,714	0,816	0,918	1,020	1,122

один привод усилием 2 Нм
один привод усилием 4 Нм
один привод усилием 10 Нм
один привод усилием 20 Нм
два привода усилием по 10 Нм
два привода усилием по 20 Нм
четыре привода усилием по 20 Нм

Возможно изготовление клапанов с промежуточными размерами по ширине (B). Если размер клапана попадает в пограничную зону комплектации, то следует выбирать более мощный привод, например: H x B = 310 x 520 – 1 привод усилием 4 Нм.

Типоразмерный ряд и комплектация электроприводом

Живое сечение м²										
B, мм / H, мм	600	650	700	750	800	850	900	950	1 000	1 050
110	0,051	0,055	0,060	0,064	0,068	0,072	0,077	0,081	0,085	0,089
210	0,102	0,111	0,119	0,128	0,136	0,145	0,153	0,162	0,170	0,179
310	0,153	0,166	0,179	0,191	0,204	0,217	0,230	0,242	0,255	0,268
410	0,204	0,221	0,238	0,255	0,272	0,289	0,306	0,323	0,340	0,357
510	0,255	0,276	0,298	0,319	0,340	0,361	0,383	0,404	0,425	0,446
610	0,306	0,332	0,357	0,383	0,408	0,434	0,459	0,485	0,510	0,536
710	0,357	0,387	0,417	0,446	0,476	0,506	0,536	0,565	0,595	0,625
810	0,408	0,442	0,476	0,510	0,544	0,578	0,612	0,646	0,680	0,714
910	0,459	0,497	0,536	0,574	0,612	0,650	0,689	0,727	0,765	0,803
1 010	0,510	0,553	0,595	0,638	0,680	0,723	0,765	0,808	0,850	0,893
1 110	0,561	0,608	0,655	0,701	0,748	0,795	0,842	0,888	0,935	0,982
1 210	0,612	0,663	0,714	0,765	0,816	0,867	0,918	0,969	1,020	1,071
1 310	0,663	0,718	0,774	0,829	0,884	0,939	0,995	1,050	1,105	1,160
1 410	0,714	0,774	0,833	0,893	0,952	1,012	1,071	1,131	1,190	1,250
1 510	0,765	0,829	0,893	0,956	1,020	1,084	1,148	1,211	1,275	1,339
1 610	0,816	0,884	0,952	1,020	1,088	1,156	1,224	1,292	1,360	1,428
1 710	0,867	0,939	1,012	1,084	1,156	1,228	1,301	1,373	1,445	1,517
1 810	0,918	0,995	1,071	1,148	1,224	1,301	1,377	1,454	1,530	1,607
1 910	0,969	1,050	1,131	1,211	1,292	1,373	1,454	1,534	1,615	1,696
2 010	1,020	1,105	1,190	1,275	1,360	1,445	1,530	1,615	1,700	1,785
2 100	1,071	1,160	1,250	1,339	1,428	1,517	1,607	1,696	1,785	1,874
2 210	1,122	1,216	1,309	1,403	1,496	1,590	1,683	1,777	1,870	1,964
2 310	1,173	1,271	1,369	1,466	1,564	1,662	1,760	1,857	1,955	2,053
2 410	1,224	1,326	1,428	1,530	1,632	1,734	1,836	1,938	2,040	2,142

один привод усилием 2 Нм; один привод усилием 4 Нм; один привод усилием 10 Нм; один привод усилием 20 Нм; два привода усилием по 10 Нм; два привода усилием по 20 Нм; четыре привода усилием по 20 Нм

Возможно изготовление клапанов с промежуточными размерами по ширине (B). Если размер клапана попадает в пограничную зону комплектации, то следует выбирать более мощный привод, например: H x B = 310 x 520 – 1 привод усилием 4 Нм.

Типоразмерный ряд и комплектация электроприводом

Живое сечение м²										
B, мм / H, мм	1 100	1 150	1 200	1 250	1 300	1 350	1 400	1 450	1 500	1 550
110	0,094	0,098	0,102	0,106	0,111	0,115	0,119	0,123	0,125	0,129
210	0,187	0,196	0,204	0,213	0,221	0,230	0,238	0,247	0,249	0,258
310	0,281	0,293	0,306	0,319	0,332	0,344	0,357	0,370	0,374	0,386
410	0,374	0,391	0,408	0,425	0,442	0,459	0,476	0,493	0,498	0,515
510	0,468	0,489	0,510	0,531	0,553	0,574	0,595	0,616	0,623	0,644
610	0,561	0,587	0,612	0,638	0,663	0,689	0,714	0,740	0,747	0,773
710	0,655	0,684	0,714	0,744	0,774	0,803	0,833	0,863	0,872	0,901
810	0,748	0,782	0,816	0,850	0,884	0,918	0,952	0,986	0,996	1,030
910	0,842	0,880	0,918	0,956	0,995	1,033	1,071	1,109	1,121	1,159
1 010	0,935	0,978	1,020	1,063	1,105	1,148	1,190	1,233	1,245	1,288
1 110	1,029	1,075	1,122	1,169	1,216	1,262	1,309	1,356	1,370	1,417
1 210	1,122	1,173	1,224	1,275	1,326	1,377	1,428	1,479	1,494	1,545
1 310	1,216	1,271	1,326	1,381	1,437	1,492	1,547	1,602	1,619	1,674
1 410	1,309	1,369	1,428	1,488	1,547	1,607	1,666	1,726	1,743	1,803
1 510	1,403	1,466	1,530	1,594	1,658	1,721	1,785	1,849	1,868	1,932
1 610	1,496	1,564	1,632	1,700	1,768	1,836	1,904	1,972	1,992	2,060
1 710	1,590	1,662	1,734	1,806	1,879	1,951	2,023	2,095	2,117	2,189
1 810	1,683	1,760	1,836	1,913	1,989	2,066	2,142	2,219	2,241	2,318
1 910	1,777	1,857	1,938	2,019	2,100	2,180	2,261	2,342	2,366	2,447
2 010	1,870	1,955	2,040	2,125	2,210	2,295	2,380	2,465	2,491	2,576
2 110	1,964	2,053	2,142	2,231	2,321	2,410	2,499	2,588	2,615	2,704
2 210	2,057	2,151	2,244	2,338	2,431	2,525	2,618	2,712	2,740	2,833
2 310	2,151	2,248	2,346	2,444	2,542	2,639	2,737	2,835	2,864	2,962
2 410	2,244	2,346	2,448	2,550	2,652	2,754	2,856	2,958	2,989	3,091

один привод усилием 2 Нм; один привод усилием 4 Нм; один привод усилием 10 Нм; один привод усилием 20 Нм; два привода усилием по 10 Нм; два привода усилием по 20 Нм; четыре привода усилием по 20 Нм

Возможно изготовление клапанов с промежуточными размерами по ширине (B). Если размер клапана попадает в пограничную зону комплектации, то следует выбирать более мощный привод, например: H x B = 310 x 520 – 1 привод усилием 4 Нм.

Типоразмерный ряд и комплектация электроприводом

	Живое сечение м²				
	1 600	1 650	1 700	1 750	1 800
110	0,133	0,137	0,142	0,146	0,150
210	0,266	0,275	0,283	0,292	0,300
310	0,399	0,412	0,425	0,437	0,450
410	0,532	0,549	0,566	0,583	0,600
510	0,665	0,686	0,708	0,729	0,750
610	0,798	0,824	0,849	0,875	0,900
710	0,931	0,961	0,991	1,020	1,050
810	1,064	1,098	1,132	1,166	1,200
910	1,197	1,235	1,274	1,312	1,350
1010	1,330	1,373	1,415	1,458	1,500
1110	1,463	1,510	1,557	1,604	1,650
1210	1,596	1,647	1,698	1,749	1,800
1310	1,729	1,785	1,840	1,895	1,950
1410	1,862	1,922	1,981	2,041	2,100
1510	1,995	2,059	2,123	2,187	2,250
1610	2,128	2,196	2,264	2,332	2,400
1710	2,261	2,334	2,406	2,478	2,550
1810	2,394	2,471	2,547	2,624	2,700
1910	2,527	2,608	2,689	2,770	2,850
2010	2,661	2,746	2,831	2,916	3,001
2110	2,794	2,883	2,972	3,061	3,151
2210	2,927	3,020	3,114	3,207	3,301
2310	3,060	3,157	3,255	3,353	3,451
2410	3,193	3,295	3,397	3,499	3,601

один привод усилием 2 Нм; один привод усилием 4 Нм; один привод усилием 10 Нм; один привод усилием 20 Нм; два привода усилием по 10 Нм; два привода усилием по 20 Нм; четыре привода усилием по 20 Нм

Возможно изготовление клапанов с промежуточными размерами по ширине (В). Если размер клапана попадает в пограничную зону комплектации, то следует выбирать более мощный привод, например: Н х В = 310 х 520 – 1 привод усилием 4 Нм.

Клапан воздушный ЯВК-4

ЯВК-4 – воздушный клапан, разработанный специально для обеспечения надёжной работы при рабочем давлении до 1 800 Па.

Обладает более жёсткой кинематикой и простой управляемостью в сравнении с шестерёнчатыми механизмами (ЯВК-3).

Исполнение

Общепромышленное с лопаткой из алюминия (Н)
Общепромышленное с лопаткой из стали с цинковым покрытием (Ц)
Коррозионностойкое (К)
Взрывозащищенное (В)
Взрывозащищенное с лопаткой из стали с цинковым покрытием (ВЦ)
Коррозионностойкое взрывозащищенное (КВ)

Обозначение характеристик

ЯВК–4–700х800–Н–1xNM230A–S–УЗ

- Климатическое исполнение: УЗ
- Количество и тип привода:
  n*а – электропривод
  n*РУЧКА – ручной привод
  n – количество приводов[1]
  а – тип электропривода[2]
- Исполнение:
  Н – общепромышленное
  Ц – общепромышленное с лопаткой из стали с цинковым покрытием
  К – коррозионностойкое
  В – взрывозащищенное
  ВЦ – взрывозащищенное с лопаткой из стали с цинковым покрытием
  КВ – коррозионностойкое взрывозащищенное
- Рабочее сечение клапана: НхВ
  Н – высота, мм
  В – ширина, мм
- Клапан ЯВК-4

Клапан ЯВК–4; рабочее сечение Н х В = 700 х 800 мм; исполнение общепромышленное с лопаткой из алюминия; с одним электроприводом NM230A–S; размещение внутри помещения; климатическое исполнение УЗ.

Указано в таблице комплектации клапана электроприводом (количество ручных приводов соответствует количеству электроприводов).
[1] Для клапанов в кассетном исполнении указывается число равное сумме приводов всех секций кассеты.
[2] Указан в разделе «Маркировка электропривода».

Специальные требования указываются дополнительно и согласовываются с изготовителем.

Технические характеристики

Назначение	Отсечной; регулирующий
Тип клапана	Канальный
Рабочее сечение	Прямоугольное
Рабочее давление	До 1 800 Па
Скорость перемещения рабочей среды	До 20 м/с
Исполнительный механизм*	Электропривод; рукоятка
Класс протечки**	1
Раскрытие лопаток	Параллельное
Коэффициент теплосопротивления через сечение клапана: исполнение Н; К	0,0008 м² К/Вт
Климатическое исполнение по ГОСТ 15150-69***	УХЛ2; У3

** В качестве исполнительного механизма может использоваться: электропривод (220В или 24В) с пружинным возвратом и без него: двухпозиционный («открыто/закрыто») или плавного регулирования; рукоятка для полностью ручного управления (возможность ручного управления электроприводом имеется всегда по умолчанию).*
*** 0, 1, 2, 3, 4 – классы протечки клапана в закрытом состоянии согласно EN 1751.*
**** Привод подбирается из каталога на электропривода Belimo. Температура эксплуатации клапанов, оснащенных электроприводами, соответствует температуре эксплуатации, заявленной фирмой – производителем для данного электропривода. Для увеличения нижнего предела температуры эксплуатации возможно изготовление клапана с подогревом электропривода. По специальному заказу возможно изготовление клапанов с другим климатическим исполнением.*

Конструкция

- Клапан ЯВК–4 состоит из коробчатого корпуса, выполненного из оцинкованной (исполнение Н, В) или нержавеющей (исполнение К, КВ) стали. Лопатка клапана выполнена из усиленного алюминиевого профиля (исполнение Н, К, КВ).
- Клапан имеет специальное пружинное уплотнение по торцам лопаток. В зоне примыкания лопаток расположен упругий уплотнитель. Кинематика такого клапана – рычаги и тяги.
- Внешний вид клапана сочетается с дизайном большинства видов помещений и в соответствии с существующими требованиями потребителей.
- Стандартно клапаны могут комплектоваться электроприводами фирмы Belimo.
- По специальному заказу возможно изготовление клапанов с электроприводами, в том числе пневмоприводами, других производителей.

Габаритные и присоединительные размеры

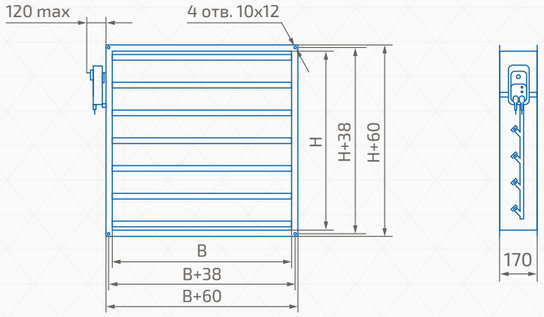

Минимальный размер H x B = 160 x 100 мм.
Максимальный размер H x B = 2 400 x 2 100 мм.
Возможно кассетное исполнение.

Масса ЯВК-4

H x B, мм		160 x 100	350 x 350	700 x 700	1 000 x 1 000	1 500 x 1 500	2 400 x 2 100
Масса, кг (±10%)[1]	исполнение Н	2	7	16	26	50	94

[1] *Масса клапана указана без исполнительного механизма.*

Взрывозащищенное исполнение

Клапаны сертифицированы в соответствии с регламентом ТР ТС 012/2011. Во взрывозащищенных клапанах применяются сертифицированные электроприводы в корпусе двух видов: стальном, с защитным покрытием, или из из нержавеющей стали. Следует учесть, что при заказе взрывозащищенного электропривода его подключение к питающей сети, а также подключение концевых выключателей происходит непосредственно в корпусе взрывозащищенного электропривода (подключение производится только небронированным кабелем диаметром от 7 до 16 мм).

Клапан ЯВК-4 прямоугольного сечения во взрывозащищенном исполнении

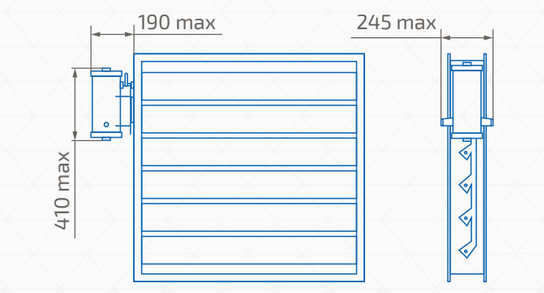

Клапан воздушный ЯВК-5

ЯВК-5 – воздушный клапан, разработанный специально для регулирования воздушного потока в сетях различного назначения. Отличается конструктивными особенностями, предохраняющими от срыва потока, гидроударов, заклинивания в промежуточных положениях и позволяющими вести прецизионное управление сопротивлением сети.

Исполнение

Общепромышленное с лопаткой из алюминия (Н)
Общепромышленное с лопаткой из стали с цинковым покрытием (Ц)
Коррозионностойкое (К)
Взрывозащищенное (В)
Взрывозащищенное с лопаткой из стали с цинковым покрытием (ВЦ)
Коррозионностойкое взрывозащищенное (КВ)

Обозначение характеристик

ЯВК–5–700x800–Н–1xNM230A–S–У3

- ЯВК–5 – Клапан ЯВК-5
- 700x800 – Рабочее сечение клапана: HxB
  - H – высота, мм
  - B – ширина, мм
- Н – Исполнение:
  - Н – общепромышленное
  - Ц – общепромышленное с лопаткой из стали с цинковым покрытием
  - К – коррозионностойкое
  - В – взрывозащищенное
  - ВЦ – взрывозащищенное с лопаткой из стали с цинковым покрытием
  - КВ – коррозионностойкое взрывозащищенное
- 1xNM230A–S – Количество и тип привода:
  - n*a – электропривод
  - n*РУЧКА – ручной привод
  - n – количество приводов[1]
  - a – тип электропривода[2]
- У3 – Климатическое исполнение: У3

Клапан ЯВК–5; рабочее сечение H x B = 700 x 800 мм; исполнение общепромышленное с лопаткой из алюминия; с одним электроприводом NM230A–S; размещение внутри помещения; климатическое исполнение У3.

Указано в таблице комплектации клапана электроприводом (количество ручных приводов соответствует количеству электроприводов).

[1] *Для клапанов в кассетном исполнении указывается число равное сумме приводов всех секций кассеты.*
[2] *Указан в разделе «Маркировка электропривода».*

Специальные требования указываются дополнительно и согласовываются с изготовителем.

Технические характеристики

Назначение	Отсечной; регулирующий
Тип клапана	Канальный
Рабочее сечение	Прямоугольное
Рабочее давление	До 1 800 Па
Скорость перемещения рабочей среды	До 20 м/с
Исполнительный механизм*	Электропривод; рукоятка
Класс протечки**	1
Раскрытие лопаток	Симметричное
Пространственная ориентация	Произвольная
Коэффициент теплосопротивления через сечение клапана:	
Исполнение Н; К; В; КВ	0,0008м² к/Вт
Климатическое исполнение по ГОСТ 15150-69***	УХЛ2; У3

Конструкция

- Клапан ЯВК-5 состоит из коробчатого корпуса, выполненного из оцинкованной (исполнение Н, В) или нержавеющей (исполнение К, КВ) стали.
- Лопатка клапана выполнена из алюминиевого профиля ромбовидного сечения с внутренними рёбрами жёсткости (исполнение Н, К, КВ).
- Для уменьшения протечек через сечение закрытого клапана он оборудован пружинным торцевым уплотнением, а также линия примыкания лопаток уплотнена упругим уплотнителем, стойким к перепадам температур.
- Кинематика клапана: рычаги и тяги с использованием фурнитуры с повышенными фрикционными свойствами и стойкостью крепления, что позволяет иметь симметричное раскрытие лопаток с сохранением полной функциональности в течение всего срока службы.
- Стандартно клапаны комплектуются электроприводами фирмы Belimo. По специальному заказу возможно изготовление клапанов с электроприводами других производителей.

Габаритные и присоединительные размеры

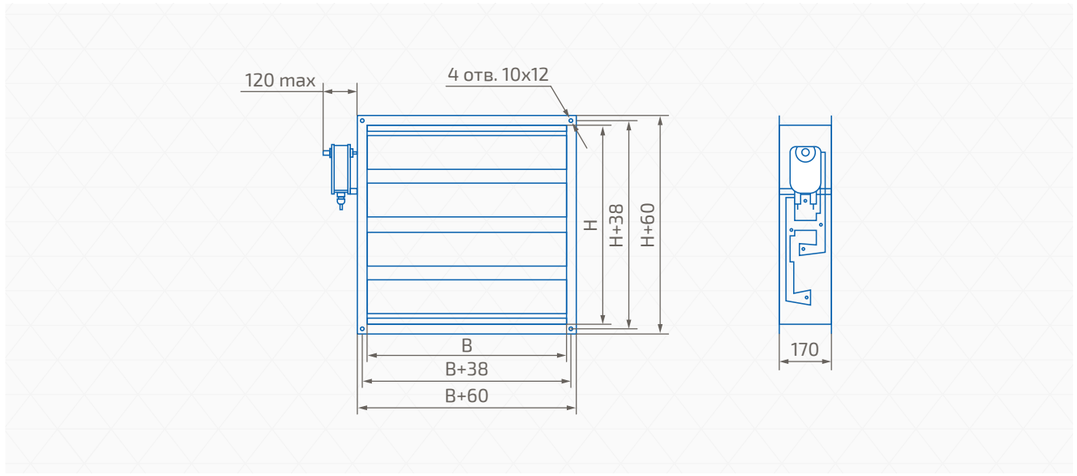

Минимальный размер Н х В = 160 х 100 мм.
Максимальный размер Н х В = 2 400 х 2 100 мм.
Возможно кассетное исполнение.

Масса ЯВК-5

Н х В, мм		160 х 100	350 х 350	700 х 700	1 000 х 1 000	1 500 х 1 500	2 400 х 2 100
Масса, кг (±10%)[1]	исполнение Н	2	7	18	29	50	94

[1] *Масса клапана указана без исполнительного механизма.*

** В качестве исполнительного механизма может использоваться: электропривод (220В или 24В) с пружинным возвратом и без него: двухпозиционный («открыто/закрыто») или плавного регулирования; рукоятка для полностью ручного управления (возможность ручного управления электроприводом имеется всегда по умолчанию).*
*** 0, 1, 2, 3, 4 – классы протечки клапана в закрытом состоянии согласно EN 1751.*
**** Привод подбирается из каталога на электропривода Belimo. Температура эксплуатациклапанов, оснащенных электроприводами, соответствует температуре эксплуатации, заявленной фирмой – производителем для данного электропривода. Для увеличения нижнего предела температуры эксплуатации возможно изготовление клапана с подогревом электропривода. По специальному заказу возможно изготовление клапанов с другим климатическим исполнением.*

Взрывозащищенное исполнение

Клапаны сертифицированы в соответствии с регламентом ТР ТС 012/2011. Во взрывозащищенных клапанах применяются сертифицированные электроприводы в стальном, с защитным покрытием, или нержавеющем корпусах. Следует учесть, что при заказе взрывозащищенного электропривода его подключение к питающей сети, а также подключение концевых выключателей происходит непосредственно в корпусе взрывозащищенного электропривода (подключение производится только небронированным кабелем диаметром от 7 до 16 мм).

Клапан ЯВК-5 прямоугольного сечения во взрывозащищенном исполнении

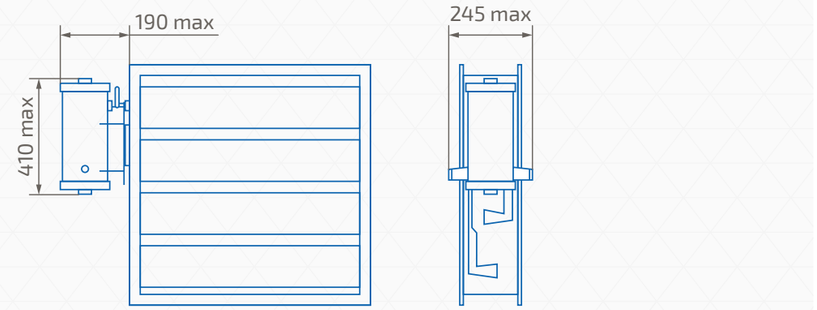

Клапан воздушный ЯВК-С

ЯВК-С — это утепленный клапан, предназначенный для устойчивой работы в условиях пониженных температур (до минус 60°С) и высокой влажности. Клапан имеет повышенную жесткость корпуса, рассчитанную на защиту клапана от перекосов в условиях высоких перепадов среднесуточной температуры. Особенностью данного клапана является использование в его конструкции гибких саморегулирующихся нагревательных кабелей периметрального обогрева, расположенных по наружному периметру клапана и привода (необходимо подключение в сеть переменного тока 220 В), предотвращающих образование наледи на кинематике клапана и осуществляющих обогрев привода.

Исполнение

Общепромышленное с лопаткой из алюминия (Н)
Коррозионностойкое (К)
Взрывозащищенное (В)
Коррозионностойкое взрывозащищенное (КВ)

Обозначение характеристик

ЯВК–С–700х800–Н–1xNM230A–S–УХЛ2

- ЯВК–С — Клапан ЯВК-С
- 700х800 — Рабочее сечение клапана: НхВ
  - Н – высота, мм
  - В – ширина, мм
- Н — Исполнение:
  - Н – общепромышленное
  - К – коррозионностойкое
  - В – взрывозащищенное
  - КВ – коррозионностойкое взрывозащищенное
- 1xNM230A–S — Количество и тип привода:
  - n*a – электропривод
  - n*РУЧКА – ручной привод
  - n – количество приводов[1]
  - a – тип электропривода[2]
- УХЛ2 — Климатическое исполнение: УХЛ2

Клапан ЯВК–С; рабочее сечение Н х В = 700 х 800 мм; исполнение общепромышленное с лопаткой из алюминия; с одним электроприводом NM230A-S; размещение внутри помещения; климатическое исполнение УХЛ2.

Указано в таблице комплектации клапана электроприводом (количество ручных приводов соответствует количеству электроприводов).
[1] Для клапанов в кассетном исполнении указывается число равное сумме приводов всех секций кассеты.
[2] Указан в разделе «Маркировка электропривода».

Специальные требования указываются дополнительно и согласовываются с изготовителем.

Технические характеристики

Назначение	Отсечной; регулирующий
Тип клапана	Канальный
Рабочее сечение	Прямоугольное
Рабочее давление	До 1 800 Па
Скорость перемещения рабочей среды	До 20 м/с
Исполнительный механизм*	Электропривод; рукоятка
Класс протечки**	1
Раскрытие лопаток	Параллельное
Пространственная ориентация	Произвольная
Коэффициент теплосопротивления через сечение клапана: исполнение Н; К	0,0008 м² к/Вт
Мощность ТЭН периметрального обогрева:	
номинальная потребляемая мощность разогретого ТЭН	0,03 кВт/м
максимальная пусковая мощность** ТЭН при минус 10 °С	0,20 кВт/м
Длина ТЭН периметрального обогрева клапана	2Н / 1 000 + 2В / 1 000 + 0,6 м
Климатическое исполнение по ГОСТ 15150-69***	УХЛ2

Конструкция

- Клапан ЯВК-С состоит из коробчатого корпуса, выполненного из оцинкованной (исполнение Н, В) или нержавеющей (исполнение К) стали.
- Лопатка клапана выполнена из усиленного алюминиевого профиля (исполнение Н; К, КВ). Кинематика такого клапана – рычаги и тяги.
- Нагревательный кабель, расположенный по периметру клапана, является саморегулирующимся, т. е. имеет безреостатное автоматическое управление, не требующее дополнительной автоматической схемы управления. Нагревательный кабель снаружи закрыт специальным утепленным кожухом.
- В случае наружного размещения такого клапана электропривод размещается в специальном термоизолированном корпусе, защищающем привод от воздействия осадков и температуры.
  На корпусе клапана размещается клеммная коробка для подключения систем автоматики и сигнализации (степень защиты корпуса IP54).
- Стандартно клапаны могут комплектоваться электроприводами фирмы Belimo.
  По специальному заказу возможно изготовление клапанов с электроприводами, других производителей.

Габаритные и присоединительные размеры

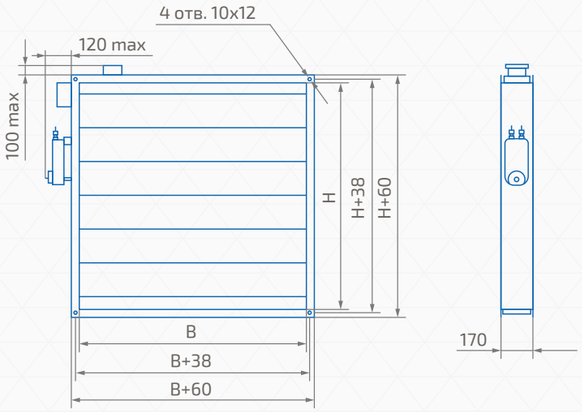

Минимальный размер Н х В = 160 х 100 мм.
Максимальный размер Н х В = 2 400 х 2 100 мм.
Возможно кассетное исполнение.

Масса ЯВК-С

НхВ, мм		160 х 100	350 х 350	700 х 700	1 000 х 1 000	1 500 х 1 500	2 400 х 2 100
Масса, кг (±10%)[1]	исполнение Н; К	3	9	20	31	56	104

[1] *Масса клапана указана без исполнительного механизма.*

** В качестве исполнительного механизма может использоваться: электропривод (220В или 24В) с пружинным возвратом и без него: двухпозиционный («открыто/закрыто») или плавного регулирования; рукоятка для полностью ручного управления (возможность ручного управления электроприводом имеется всегда по умолчанию).*
*** 0, 1, 2, 3, 4 – классы протечки клапана в закрытом состоянии согласно EN 1751.*
**** Привод подбирается из каталога на электропривода Belimo. Температура эксплуатации клапанов, оснащенных электроприводами, соответствует температуре эксплуатации, заявленной фирмой – производителем для данного электропривода. Для увеличения нижнего предела температуры эксплуатации возможно изготовление клапана с подогревом электропривода. По специальному заказу возможно изготовление клапанов с другим климатическим исполнением.*

Взрывозащищенное исполнение

Клапаны сертифицированы в соответствии с регламентом ТР ТС 012/2011. Во взрывозащищенных клапанах применяются сертифицированные электроприводы в стальном, с защитным покрытием, или нержавеющем корпусах. Следует учесть, что при заказе взрывозащищенного электропривода его подключение к питающей сети, а также подключение концевых выключателей происходит непосредственно в корпусе взрывозащищенного электропривода (подключение производится только небронированным кабелем диаметром от 7 до 16 мм).

Клапан ЯВК-С прямоугольного сечения во взрывозащищенном исполнении

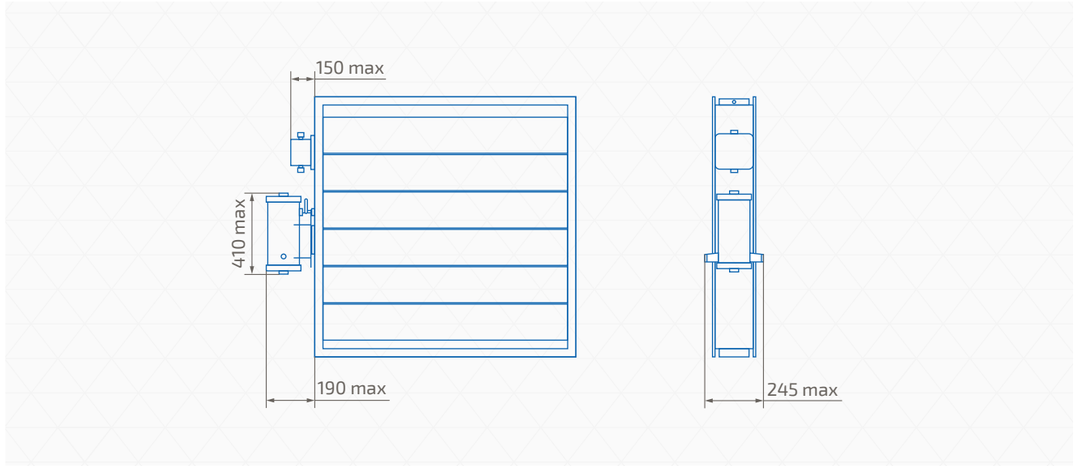

Кассетное исполнение

В случае, когда размер клапана попадает в зоны 2, 3, 4, клапан будет изготовлен в кассетном исполнении. Например, при заказе клапана размером H x B: 2 700 x 1 200 мм будет изготовлено два клапана размером (2 700 x 2–30) x 1 200 мм; 1 500 x 2 200 мм будет изготовлено два клапана размером 1 500 x (2 200/2–30) мм; 2 700 x 2 500 мм будет изготовлено четыре клапана размером (2 700/2–30) x (2 500/2–30) мм.

Такие клапаны дополнительно оснащаются швеллерами и соединительными накладками и поступают к заказчику в полностью собранном виде, кроме случаев, когда размеры клапана превышают максимально допустимые размеры для транспортировки.

A, мм / B, мм	100 … 1 500	1 501 … 3 000
100 … 2 400	①	②
2 401 … 4 900	③	④

① односекционное исполнение

② кассета из двух клапанов по ширине B

③ кассета из двух клапанов по высоте H

④ кассета из четырех клапанов (два по ширине и два по высоте)

Кассета из четырех клапанов

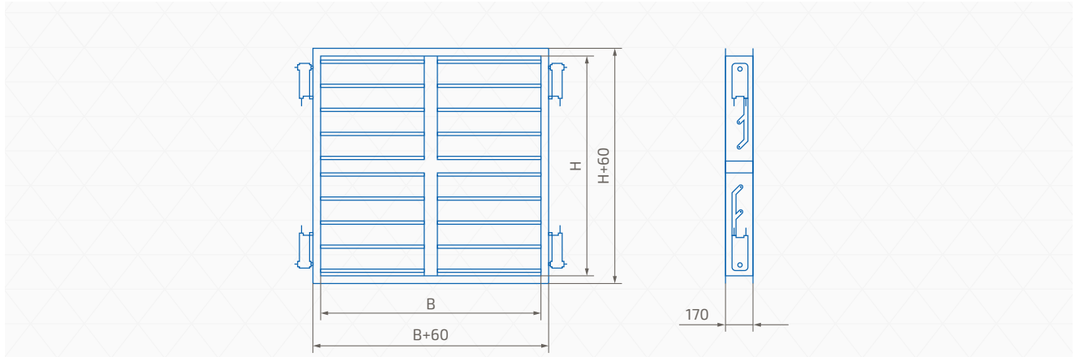

Максимальный размер клапана в кассетном исполнении H x B = 4 900 x 4 260 мм.

Аэродинамическая характеристика

Объем протечки через закрытый клапан

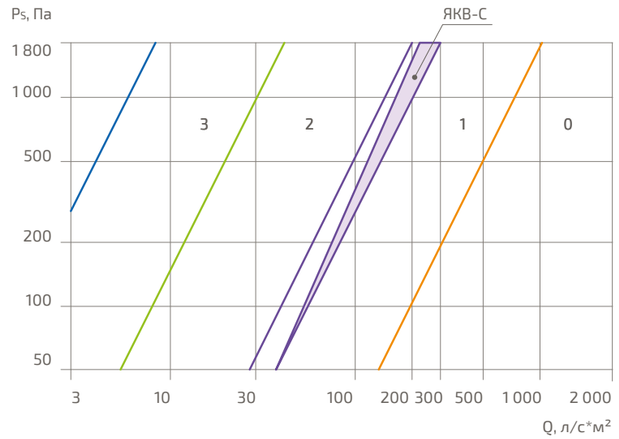

Диаграмма падения давления

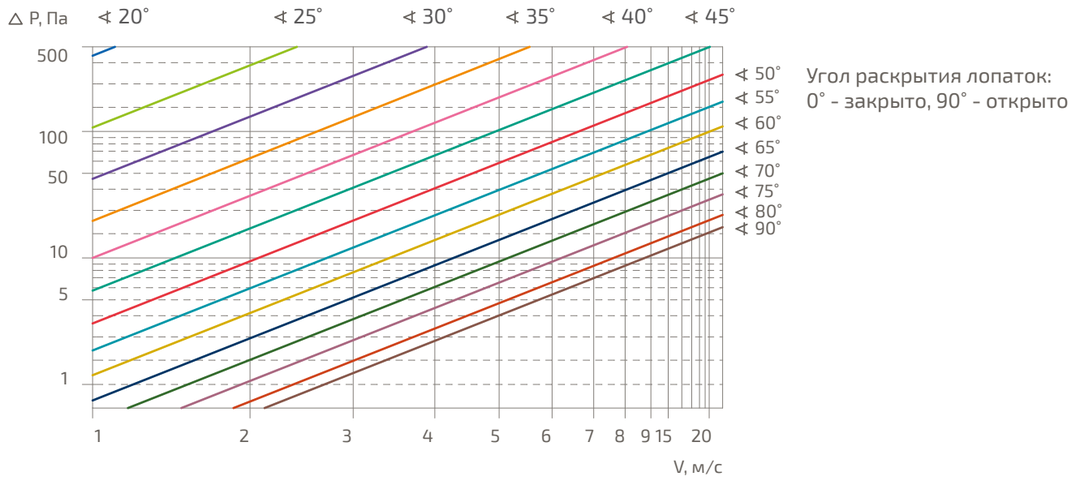

Угол раскрытия лопаток:
0° - закрыто, 90° - открыто

Типоразмерный ряд и комплектация электроприводом

Живое сечение м²													
В, мм / Н, мм	100	150	200	250	300	350	400	450	500	550	600	650	700
200	0,009	0,014	0,019	0,024	0,029	0,033	0,038	0,043	0,048	0,053	0,057	0,062	0,067
250	0,016	0,024	0,032	0,040	0,048	0,056	0,064	0,072	0,080	0,088	0,096	0,104	0,112
300	0,009	0,014	0,024	0,029	0,033	0,038	0,043	0,048	0,053	0,057	0,062	0,067	0,072
450	0,021	0,032	0,043	0,053	0,064	0,075	0,086	0,097	0,107	0,118	0,129	0,140	0,151
600	0,033	0,049	0,066	0,083	0,100	0,117	0,133	0,150	0,167	0,184	0,201	0,217	0,234
750	0,044	0,067	0,090	0,113	0,135	0,158	0,181	0,204	0,227	0,249	0,272	0,295	0,318
900	0,056	0,085	0,113	0,142	0,171	0,200	0,229	0,257	0,286	0,315	0,344	0,373	0,401
1 050	0,068	0,102	0,137	0,172	0,207	0,242	0,276	0,311	0,346	0,381	0,416	0,450	0,485
1 200	0,079	0,120	0,161	0,202	0,242	0,283	0,324	0,365	0,406	0,446	0,487	0,528	0,569
1 350	0,091	0,138	0,184	0,231	0,278	0,325	0,372	0,418	0,465	0,512	0,559	0,606	0,652
1 500	0,102	0,155	0,208	0,261	0,314	0,366	0,419	0,472	0,525	0,578	0,630	0,683	0,736
1 650	0,114	0,173	0,232	0,290	0,349	0,408	0,467	0,526	0,584	0,643	0,702	0,761	0,820
1 800	0,126	0,191	0,255	0,320	0,385	0,450	0,515	0,579	0,644	0,709	0,774	0,839	0,903
1 950	0,137	0,208	0,279	0,350	0,421	0,491	0,562	0,633	0,704	0,775	0,845	0,916	0,987
2 100	0,149	0,226	0,303	0,379	0,456	0,533	0,610	0,687	0,763	0,840	0,917	0,994	1,071
2 250	0,161	0,243	0,326	0,409	0,492	0,575	0,657	0,740	0,823	0,906	0,989	1,071	1,154
2 400	0,172	0,261	0,350	0,439	0,527	0,616	0,705	0,794	0,883	0,971	1,060	1,149	1,238

один привод усилием 4 Нм один привод усилием 10 Нм один привод усилием 20 Нм

один привод[1] усилием 40 Нм или два привода[1] по 20 Нм

[1] *Для электроприводов без пружинного возврата усилие 2х20 Нм или 1х40 Нм; для электроприводов с пружинным возвратом только усилие 2х20 Нм. Возможно изготовление клапанов с промежуточными размерами. Если размер клапана попадает в пограничную зону комлектации, то следует выбирать более мощный привод, например: НхВ=1 100 х 1 070 – 1 привод усилием 10 Нм.*

Типоразмерный ряд и комплектация электроприводом

Живое сечение м²													
В, мм / Н, мм	750	800	850	900	950	1 000	1 050	1 100	1 150	1 200	1 250	1 300	1 350
200	0,072	0,077	0,081	0,086	0,091	0,096	0,101	0,105	0,110	0,115	0,120	0,125	0,129
250	0,120	0,128	0,136	0,144	0,152	0,160	0,168	0,176	0,184	0,192	0,200	0,208	0,216
300	0,072	0,077	0,081	0,086	0,091	0,096	0,101	0,105	0,110	0,115	0,120	0,125	0,129
450	0,161	0,172	0,183	0,194	0,205	0,215	0,226	0,237	0,248	0,259	0,269	0,280	0,291
600	0,251	0,268	0,285	0,301	0,318	0,335	0,352	0,369	0,385	0,402	0,419	0,436	0,453
750	0,341	0,363	0,386	0,409	0,432	0,455	0,477	0,500	0,523	0,546	0,569	0,591	0,614
900	0,430	0,459	0,488	0,517	0,545	0,574	0,603	0,632	0,661	0,689	0,718	0,747	0,776
1 050	0,520	0,555	0,590	0,624	0,659	0,694	0,729	0,764	0,798	0,833	0,868	0,903	0,938
1 200	0,610	0,650	0,691	0,732	0,773	0,814	0,854	0,895	0,936	0,977	1,018	1,058	1,099
1 350	0,699	0,746	0,793	0,840	0,886	0,933	0,980	1,027	1,074	1,120	1,167	1,214	1,261
1 500	0,789	0,842	0,894	0,947	1,000	1,053	1,106	1,158	1,211	1,264	1,317	1,370	1,422
1 650	0,878	0,937	0,996	1,055	1,114	1,172	1,231	1,290	1,349	1,408	1,466	1,525	1,584
1 800	0,968	1,033	1,098	1,163	1,227	1,292	1,357	1,422	1,487	1,551	1,616	1,681	1,746
1 950	1,058	1,129	1,199	1,270	1,341	1,412	1,483	1,553	1,624	1,695	1,766	1,837	1,907
2 100	1,147	1,224	1,301	1,378	1,455	1,531	1,608	1,685	1,762	1,839	1,915	1,992	2,069
2 250	1,237	1,320	1,403	1,485	1,568	1,651	1,734	1,817	1,899	1,982	2,065	2,148	2,231
2 400	1,327	1,415	1,504	1,593	1,682	1,771	1,859	1,948	2,037	2,126	2,215	2,303	2,392

один привод усилием 4 Нм один привод усилием 10 Нм один привод усилием 20 Нм

один привод[1] усилием 40 Нм или два привода[1] по 20 Нм

[1] *Для электроприводов без пружинного возврата усилие 2х20 Нм или 1х40 Нм; для электроприводов с пружинным возвратом только усилие 2х20 Нм. Возможно изготовление клапанов с промежуточными размерами. Если размер клапана попадает в пограничную зону комлектации, то следует выбирать более мощный привод, например: НхВ=1 100 х 1 070 – 1 привод усилием 10 Нм.*

Живое сечение м²															
В, мм / Н, мм	1 400	1 450	1 500	1 550	1 600	1 650	1 700	1 750	1 800	1 850	1 900	1 950	2 000	2 050	2 100
200	0,134	0,139	0,144	0,149	0,153	0,158	0,163	0,168	0,173	0,177	0,182	0,187	0,192	0,197	0,201
250	0,224	0,232	0,240	0,248	0,256	0,264	0,272	0,280	0,288	0,296	0,304	0,312	0,320	0,328	0,336
300	0,134	0,139	0,144	0,149	0,153	0,158	0,163	0,168	0,173	0,177	0,182	0,187	0,192	0,197	0,201
450	0,302	0,313	0,323	0,334	0,345	0,356	0,367	0,377	0,388	0,399	0,410	0,421	0,431	0,442	0,453
600	0,469	0,486	0,503	0,520	0,537	0,553	0,570	0,587	0,604	0,621	0,637	0,654	0,671	0,688	0,705
750	0,637	0,660	0,683	0,705	0,728	0,751	0,774	0,797	0,819	0,842	0,865	0,888	0,911	0,933	0,956
900	0,805	0,833	0,862	0,891	0,920	0,949	0,977	1,006	1,035	1,064	1,093	1,121	1,150	1,179	1,208
1 050	0,972	1,007	1,042	1,077	1,112	1,146	1,181	1,216	1,251	1,286	1,320	1,355	1,390	1,425	1,460
1 200	1,140	1,181	1,222	1,262	1,303	1,344	1,385	1,426	1,466	1,507	1,548	1,589	1,630	1,670	1,711
1 350	1,308	1,354	1,401	1,448	1,495	1,542	1,588	1,635	1,682	1,729	1,776	1,822	1,869	1,916	1,963
1 500	1,475	1,528	1,581	1,634	1,686	1,739	1,792	1,845	1,898	1,950	2,003	2,056	2,109	2,162	2,214
1 650	1,643	1,702	1,760	1,819	1,878	1,937	1,996	2,054	2,113	2,172	2,231	2,290	2,348	2,407	2,466
1 800	1,811	1,875	1,940	2,005	2,070	2,135	2,199	2,264	2,329	2,394	2,459	2,523	2,588	2,653	2,718
1 950	1,978	2,049	2,120	2,191	2,261	2,332	2,403	2,474	2,545	2,615	2,686	2,757	2,828	2,899	2,969
2 100	2,146	2,223	2,299	2,376	2,453	2,530	2,607	2,683	2,760	2,837	2,914	2,991	3,067	3,144	3,221
2 250	2,313	2,396	2,479	2,562	2,645	2,727	2,810	2,893	2,976	3,059	3,141	3,224	3,307	3,390	3,473
2 400	2,481	2,570	2,659	2,747	2,836	2,925	3,014	3,103	3,181	3,280	3,369	3,458	3,547	3,635	3,724

один привод усилием 4 Нм — один привод усилием 10 Нм — один привод усилием 20 Нм

один привод[1] усилием 40 Нм или два привода[1] по 20 Нм

[1] *Для электроприводов без пружинного возврата усилие 2х20 Нм или 1х40 Нм; для электроприводов с пружинным возвратом только усилие 2х20 Нм. Возможно изготовление клапанов с промежуточными размерами. Если размер клапана попадает в пограничную зону комплектации, то следует выбирать более мощный привод, например: НхВ=1 100 х 1 070 – 1 привод усилием 10 Нм.*

Регулятор переменного расхода воздуха для VAV систем ЯВК-V

Регуляторы переменного расхода воздуха ЯВК-V для VAV систем предназначены для работы в системах вентиляции со скоростью воздушного потока от 2 до 12 м/с и сохраняют работоспособность при любой их пространственной ориентации.

Задачей регулятора является поддержание заданного количества приточного или вытяжного воздуха в зависимости от текущей потребности.

Исполнение

Общепромышленное (Н)

Коррозионностойкое (К)

Обозначение характеристик

ЯВК–V–300х200–К–Н–Ш–LMV–D3–MP–500–2200–0

- Управляющий сигнал:
  - 0 – 0 … 10 В
  - 2 – 2 … 10 В
- Расход воздуха[2]: Vmin – Vmax
  - Vmin – минимальный расход воздуха, м³/ч
  - Vmax – максимальный расход воздуха, м³/ч
- Тип привода[1]
- Корпус:
  - Ш – шумопоглощающий
  - О – не шумопоглощающий
- Исполнение:
  - Н – общепромышленное
  - К – коррозионностойкое
- Тип клапана:
  - К – канальный
  - НП – ниппельный
- Рабочее сечение клапана: ВхН, D
  - В – ширина, мм
  - Н – высота, мм
  - D-диаметр, мм
- Регулятор переменного расхода ЯВК–V

Должен быть не менее Vmin и не более Vmax табличного значения для данного типоразмера.
Специальные требования указываются дополнительно и согласовываются с изготовителем.

Технические характеристики

Максимальное статическое давление	1 000 Па
Тип клапана	Канальный, ниппельный
Рабочее сечение	Прямоугольное, круглое
Скорость перемещения рабочей среды	До 12 м/с
Пространственная ориентация	Произвольная
Климатическое исполнение по ГОСТ 15150-69	УХЛ3

Конструкция

- Изготавливаются регуляторы как круглого (канального или ниппельного типа), так и прямоугольного (канального типа) сечения из оцинкованной (исполнение Н) или нержавеющей (исполнение К) стали.
- Для уменьшения генерируемого уровня звукового давления возможно изготовление регуляторов в шумопоглощающем корпусе.
- Необходимая величина расхода определяется уставкой на контроллере регулятора или значением внешнего управляющего сигнала. Этот сигнал может поступать на контроллер регулятора от различных источников, установленных в помещениях здания, таких как температурный регулятор, датчики CO^2, датчики движения или напрямую с пульта управления комплексной системы управления зданием BAS (Building Automation System) при интеграции регулятора в данную систему посредством протокола MP-BUS, LONWORKS или MODBUS.
- На регуляторах устанавливаются контроллеры Belimo Compact. По специальному заказу возможна комплектация контроллерами серии Belimo Universal.
- Принцип работы регулятора: измерительный зонд (аналог трубки Пито–Прандтля), установленный внутри регулятора, определяет динамическое давление, величина которого зависит от скорости воздуха. Значение этого давления подается на измерительный преобразователь, в котором определяется фактический расход воздуха, затем значение текущего расхода воздуха сравнивается с заданным. Исходя из этого сравнения, формируется величина отклонения параметра системы регулирования, на основании которого генерируется сигнал для изменения положения заслонки регулятора.
- Регуляторы комплектуются электроприводами фирмы Belimo.

Тип привода Belimo	Усилие, Нм	Цифровой протокол	Состав	Питание, В
LMV-D3-MP	5	MP-BUS	Электропривод Датчик измерения динамического перепада давления Контроллер	24 ~/=
NMV-D3-MP	10			
LMV-D3LON	5	LONWORKS		
NMV-D3LON	10			
LMV-D3-MOD	5	MODBUS		
NMV-D3-MOD	10			

Габаритные и присоединительные размеры
ЯВК-V прямоугольного сечения канального типа

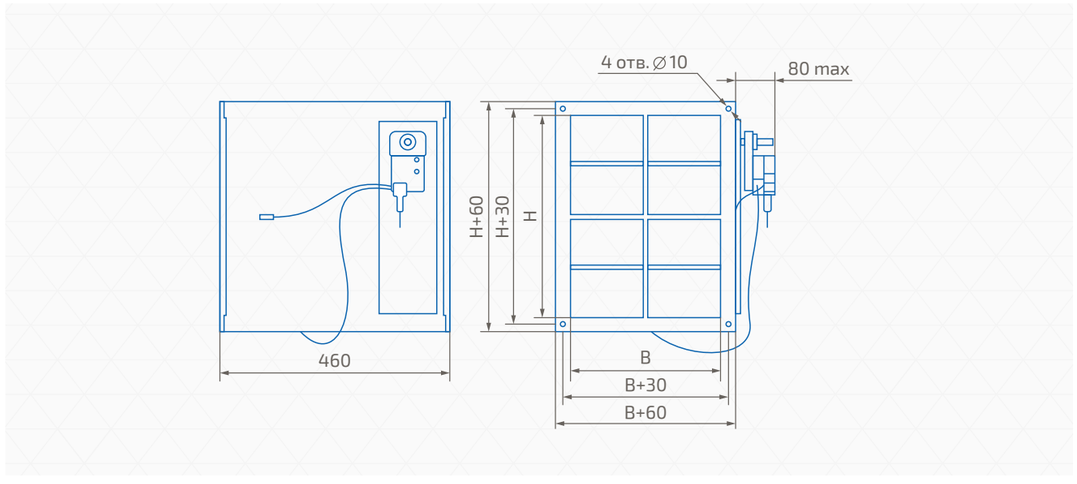

Габаритные и присоединительные размеры
ЯВК-V в шумопоглощающем корпусе

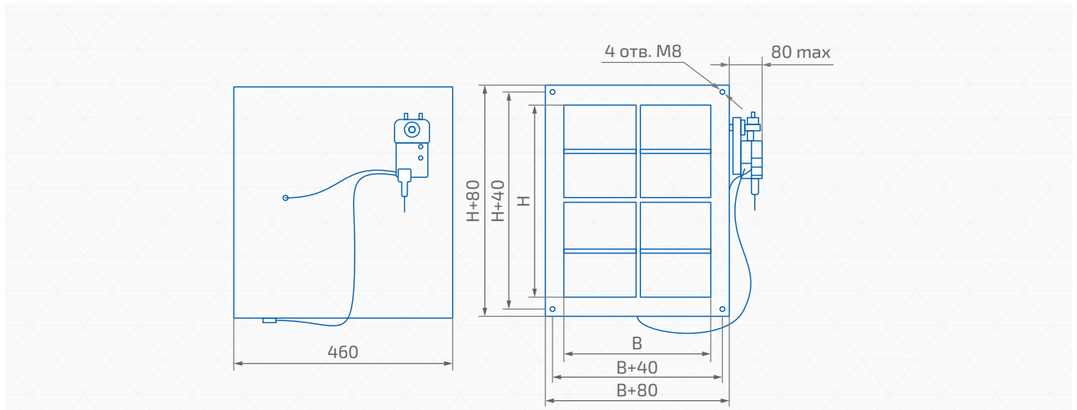

Минимальный размер B x H = 200 x 100 мм.
Максимальный размер B x H = 1 000 x 1 000 мм.
Не имеет кассетного исполнения.

Масса ЯВК-V

H, мм \ B, мм	200	300	400	500	600	700	800	900	1 000
100	7/10	8/13	9/14	10/16	12/17	–	–	–	–
200	10/15	11/16	12/19	13/20	14/22	15/23	16/25	–	–
300	11/16	12/17	13/20	14/21	15/23	17/25	18/28	21/30	22/33
400	12/19	13/20	16/24	17/26	18/28	20/30	21/31	23/33	26/37
500	13/20	14/21	17/26	22/32	23/35	25/37	26/40	28/43	30/45
600	14/22	15/23	18/28	23/35	25/37	27/39	29/43	31/45	34/49
700	15/23	17/25	20/30	25/37	27/39	30/42	32/46	34/49	38/53
800	16/25	18/28	21/31	26/40	29/43	32/46	35/50	38/54	42/57
900	–	21/30	23/33	28/43	31/45	34/49	38/54	42/58	46/61
1 000	–	22/33	26/37	30/45	34/49	38/53	42/57	46/61	50/66

Масса, кг (±10 %) указана без шумоглушения/с шумоглушением и без исполнительного механизма.
Для ЯВК–V с размерами B x H, находящимися под чертой, заслонки расположены вертикально.

Габаритные и присоединительные размеры
ЯВК-V круглого сечения ниппельного типа

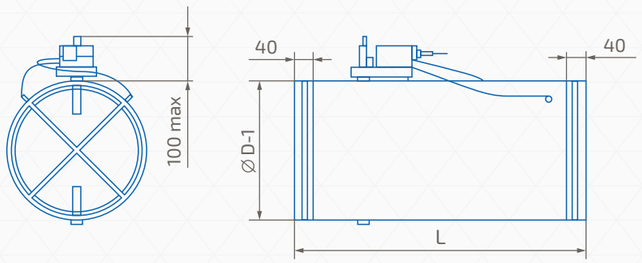

ЯВК-V в шумопоглащающем корпусе

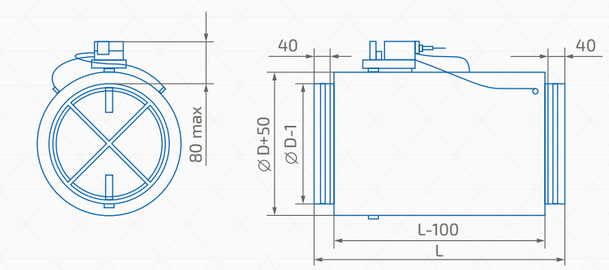

ЯВК-V кругого сечения канального типа

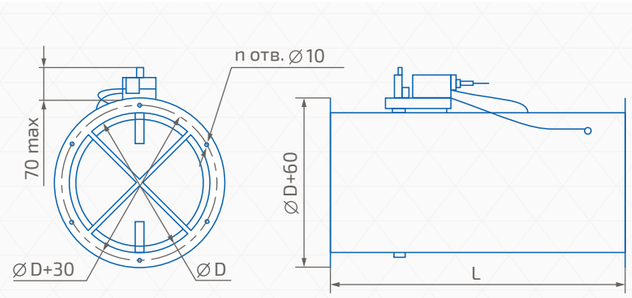

ЯВК-V в шумопоглащающем корпусе

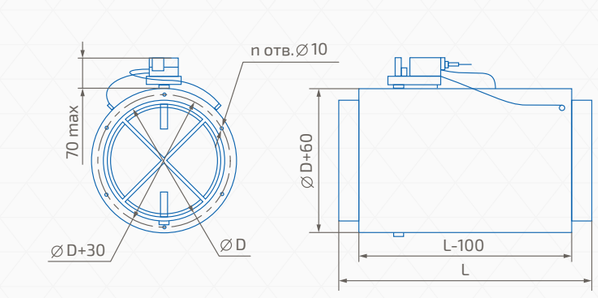

D, мм	100	125	150	160	180	200	225	250	280	315	355	400
L, мм	400				500				600			
n, шт.	4	4	4	6	6	6	6	6	6	6	6	8
Масса, кг (±10%)[1]	1,8/2,2	2,0/2,5	2,3/2,9	2,4/3,2	2,6/3,5	3,0/4,6	3,8/5,6	4,5/6,5	5,4/8,0	6,0/9,1	6,9/10,5	8,6/2,3

[1] *Масса указана без шумоглушения / с шумоглушением и без исполнительного механизма.*

Выбор типоразмера по расходу воздуха и уровню генерируемого шума
ЯВК-V прямоугольного сечения канального типа

B x H, мм	Расход воздуха, м³/ч		Шум, генерируемый воздушным потоком, дБ	Шум, генерируемый корпусом, дБ	
	Vmin	Vmax		без шумоглушения	с шумоглушением
200 x 100	144	864	50	42	34
300 x 100	216	1 296	49	42	35
400 x 100	288	1 728	49	44	37
500 x 100	360	2 160	49	45	38
600 x 100	432	2 592	49	46	38
200 x 200	288	1 728	50	44	37
300 x 200	432	2 592	49	45	38
400 x 200	576	3 456	49	47	40
500 x 200	720	4 320	49	48	41
600 x 200	864	5 184	48	48	42
700 x 200	1 008	6 048	48	49	43
800 x 200	1 152	6 912	48	50	43
300 x 300	648	3 888	48	47	40
400 x 300	864	5 184	48	48	42
500 x 300	1 080	6 480	48	49	43
600 x 300	1 296	7 776	48	50	43
700 x 300	1 512	9 072	48	51	44
800 x 300	1 728	10 368	48	51	45
900 x 300	1 944	11 664	48	52	45
1 000 x 300	2 160	12 960	48	52	46
400 x 400	1 152	6 912	48	50	43
500 x 400	1 440	8 640	48	51	44
600 x 400	1 728	10 368	48	51	45
700 x 400	2 016	12 096	48	52	45
800 x 400	2 304	13 824	48	52	46
900 x 400	2 592	15 552	48	53	47
1 000 x 400	2 880	17 280	48	53	47
500 x 500	1 800	10 800	48	51	45
600 x 500	2 160	12 960	48	52	45
700 x 500	2 520	15 120	48	53	46
800 x 500	2 880	17 280	48	53	47
900 x 500	3 240	19 440	48	54	48
1 000 x 500	3 600	21 600	47	54	48
600 x 600	2 592	15 552	47	53	46
700 x 600	3 024	18 144	47	53	47
800 x 600	3 456	20 736	47	54	48
900 x 600	3 888	23 328	47	54	48
1 000 x 600	4 320	25 920	47	55	49
700 x 700	3 528	21 168	47	54	48
800 x 700	4 032	24 192	47	54	48
900 x 700	4 536	27 216	47	55	49
1 000 x 700	5 040	30 240	47	55	49
800 x 800	4 608	27 648	47	56	50
900 x 800	5 184	31 104	47	56	50
1 000 x 800	5 760	34 560	47	56	50
900 x 900	5 832	34 992	47	56	50
1 000 x 900	6 480	38 880	47	57	51
1 000 x 1 000	7 200	43 200	47	58	52

Расход воздуха приведен для нормальных условий. Уровни звукового давления даны при Ps = 150 Па и Vmax.

ЯВК-V круглого сечения

D, мм	Расход воздуха, м³/ч		Шум, генерируемый воздушным потоком, дБ	Шум, генерируемый корпусом, дБ	
	Vmin	Vmax		без шумоглушения	с шумоглушением
100	57	339	53	36	26
125	88	530	52	35	24
150	127	783	53	36	29
160	145	868	54	36	29
180	183	1 099	54	39	27
200	226	1 356	54	39	26
225	286	1 717	53	38	28
250	353	2 120	53	39	30
280	443	2 659	54	40	33
315	561	3 365	53	42	36
355	712	4 274	52	40	35
400	904	5 426	51	38	34

Расход воздуха приведен для нормальных условий. Уровни звукового давления даны при Ps=150 Па и Vmax.

Типоразмерный ряд

Комплектация электроприводом. ЯВК-V прямоугольного сечения

	200	300	400	500	600	700	800	900	1 000
100									
200									
300									
400									
500									
700									
800									
900									
1 000									

один привод усилием 5 Нм один привод усилием 10 Нм

ЯВК-V круглого сечения

D, мм	100	125	150	160	180	200	225	250	280	315	355	400
Усилие электропривода												

один привод усилием 5 Нм

Рекомендации по монтажу

Для получения более достоверных данных на измерительном зонде, а соответственно и значений расхода воздуха, следует руководствоваться ниже приведенными схемами, так как в отводах, поворотах, сужениях или расширениях воздуховодов возникает турбулентность, которая может повлиять на измерения.

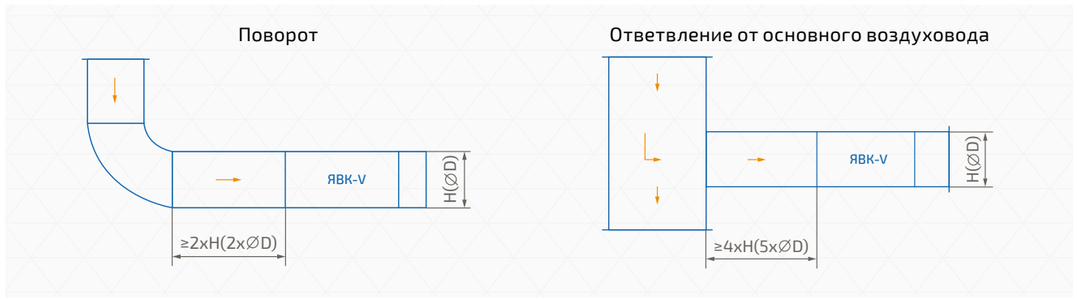

Таблица подбора электроприводов Belimo для клапанов ЯВК-1 (2,3,4,5,C)

Электропривод Belimo без пружинного возврата

Крутящий момент	Тип управления	Напряжение питания	Без вспомогательных переключателей	С одним вспомогательным переключателем	С двумя вспомогательными переключателями
2 Нм	Открыто/закрыто	230 В~	CM230-1-R*		
	Открыто/закрыто или 3-х позиционное	24 В~/=	CM24-R*		
		230 В~	CM230-R*		
	Плавное регулирование 0 ... 10В=	24 В~/=	CM24-SP-R*		
5 Нм	Открыто/закрыто или 3-х позиционное	24 В~/=	LM24A	LM24A-S	LM24A+S2A**
		230 В~	LM230A	LM230A-S	LM230A+S2A**
	Плавное регулирование 0 ... 10В=	24 В~/=	LM24A-SR	LM24A-SR+S1A**	LM24A-SR+S2A**
		230 В~	LM230ASR	LM230ASR+S1A**	LM230ASR+S2A**
10 Нм	Открыто/закрыто или 3-х позиционное	24 В~/=	NM24A	NM24A-S	NM24A+S2A**
		230 В~	NM230A	NM230A-S	NM230A+S2A**
	Плавное регулирование 0 ... 10В=	24 В~/=	NM24A-SR	NM24A-SR+S1A**	NM24A-SR+S2A**
		230 В~	NM230ASR	NM230ASR+S1A**	NM230ASR+S2A**
20 Нм	Открыто/закрыто или 3-х позиционное	24 В~/=	SM24A	SM24A-S	SM24A+S2A**
		230 В~	SM230A	SM230A-S	SM230A+S2A**
	Плавное регулирование 0 ... 10В=	24 В~/=	SM24A-SR	SM24A-SR+S1A**	SM24A-SR+S2A**
		230 В~	SM230ASR	SM230ASR+S1A**	SM230ASR+S2A**
40 Нм	Открыто/закрыто	24 В~/=	GM24A*	GM24A+S1A**	GM24A+S2A**
		230 В~	GM230A*	GM230A+S1A**	GM230A+S2A**
	Плавное регулирование 0 ... 10В=	24 В~/=	GM24A-SR*	GM24A-SR+S1A**	GM24A-SR+S2A**

Электропривод Belimo с пружинным возвратом

Крутящий момент	Тип управления	Напряжение питания	Без вспомогательных переключателей	С одним вспомогательным переключателем	С двумя вспомогательными переключателями
2 Нм	Открыто/закрыто	24 В~/=	TF24	TF24-S	
		230 В~	TF230	TF230-S	
	Плавное регулирование 0 ... 10В=	24 В~/=	TF24-SR		
4 Нм	Открыто/закрыто	24 В~/=	LF24	LF24-S	LF24+S2A-F**
		230 В~	LF230	LF230-S	LF230+S2A-F**
	Плавное регулирование 0 ... 10В=	24 В~/=	LF24-SR		LF24-SR+S2A-F**
10 Нм	Открыто/закрыто	24 В~/=	NF24A		NF24A-S2
		24 ... 240 В~ 24 ... 125 В=	NFA		NFA-S2
	Плавное регулирование 0 ... 10В=	24 В~/=	NF24A-SR		NF24A-SR-S2
20 Нм	Открыто/закрыто	24 В~/=	SF24A		SF24A-S2
		24 ... 240 В~ 24 ... 125 В=	SFA		SFA-S2
	Плавное регулирование 0 ... 10В=	24 В~/=	SF24A-SR		SF24A-SR-S2
30 Нм	Открыто/закрыто	24 В~/=	EF24A*		EF24A-S2**
		230 В~	EF230A*		EF230A-S2**
	Плавное регулирование 0 ... 10В=	24 В~/=	EF24A-SR*		EF24A-SR-S2**

** Данный тип электропривода невозможен к заказу с ЭПВ.*
*** Данный тип электропривода невозможен к заказу с ЭПВ.*

По специальному заказу возможно изготовление клапанов с электроприводами других производителей.
Все электроприводы имеют возможность ручного управления кроме TF и LF.

Схема электрическая соединений взрывозащищенного электропривода

Для моторов: LM230A; NM230A; SM230A; GM230A; LM24A; NM24A; SM24A; GM24A

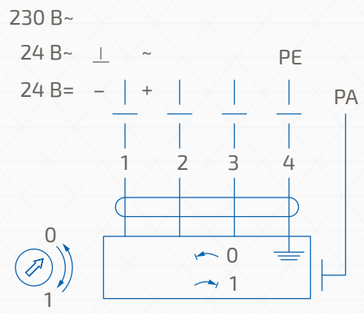

Для моторов: LM230A-S; NM230A-S; SM230A-S; LM24A-S; NM24A-S; SM24A-S

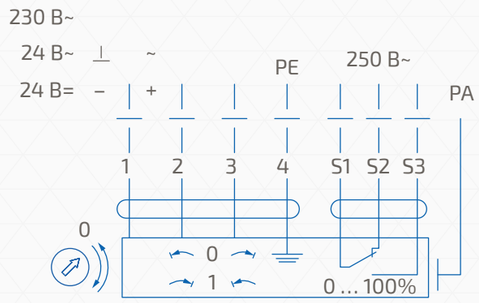

Для моторов: LM24A-SR; NM24A-SR; SM24A-SR; GM24A-SR

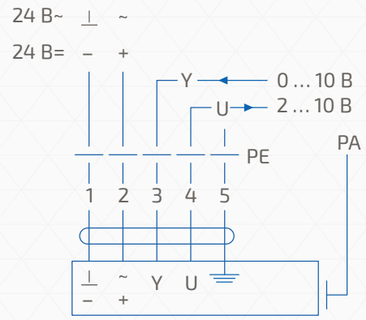

Для моторов: LM230ASR; NM230ASR; SM230ASR

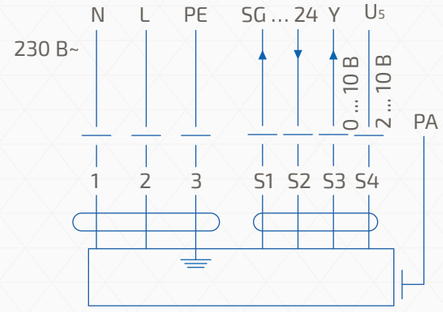

Для моторов: TF230; TF24; LF230; LF24; NF24A; SF24A

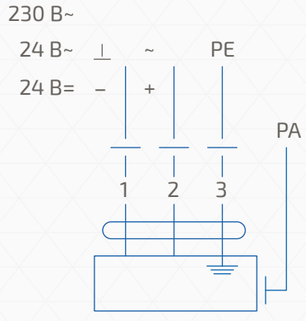

Для моторов: NFA; SFA

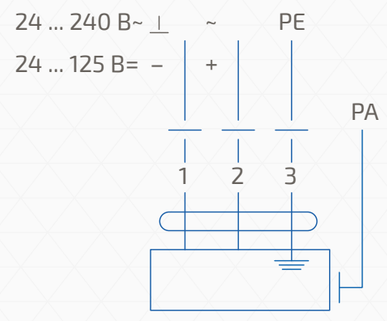

Схема электрическая соединений взрывозащищенного электропривода

Для моторов:
TF230-S; TF24-S; LF230-S; LF24-S

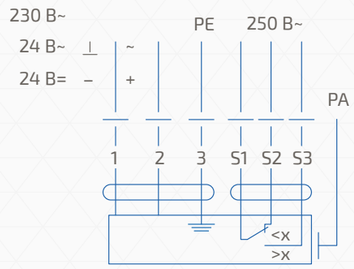

Для моторов:
TF24-SR; LF24-SR; NF24A-SR; SF24A-SR

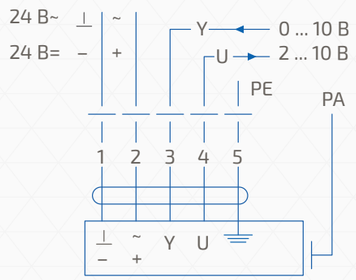

Для моторов: NF24A-S2; SF24A-S2; BFL230;
BFN230; BF230; BFL24; BFN24; BF24

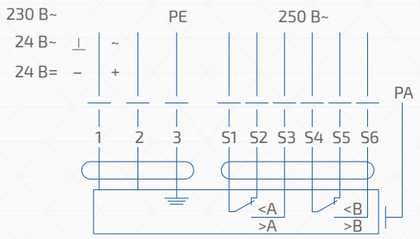

Для моторов:
NFA-S2; SFA-S2

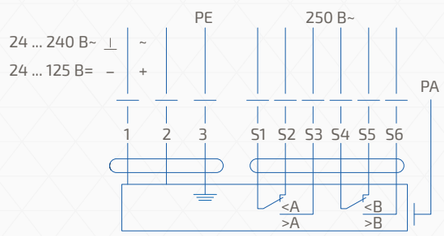

Для моторов: BLE230; BLE24

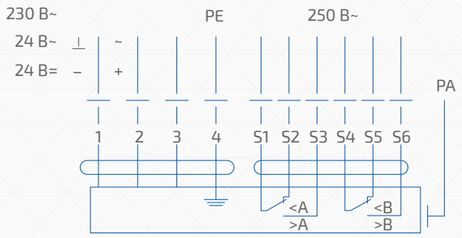

Для моторов: CM230; CM24

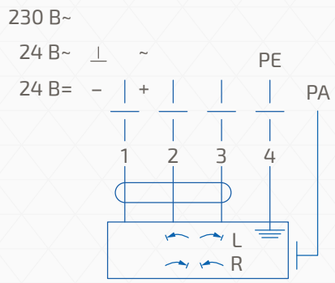

Схема электрическая соединений электропривода

Электроприводы Belimo с пружинным возвратом открыто-закрыто
с напряжением питания 24 (230) В, 24 ... 240 В

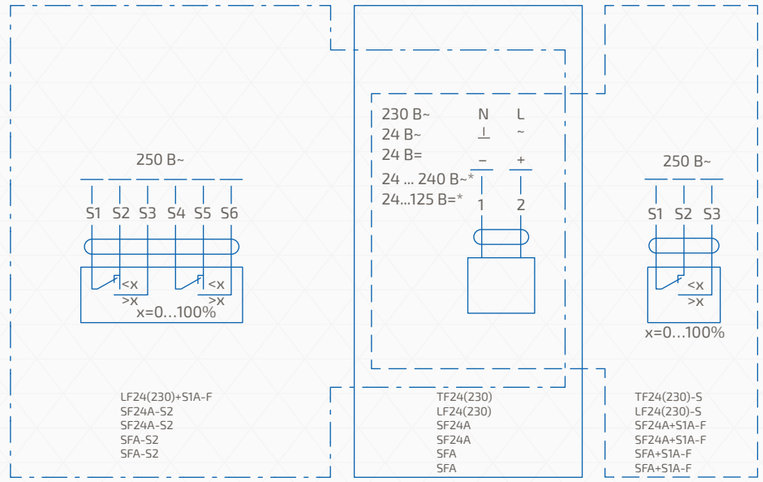

Электроприводы Belimo с пружинным возвратом и без него плавного регулирования
с напряжением питания 24 В

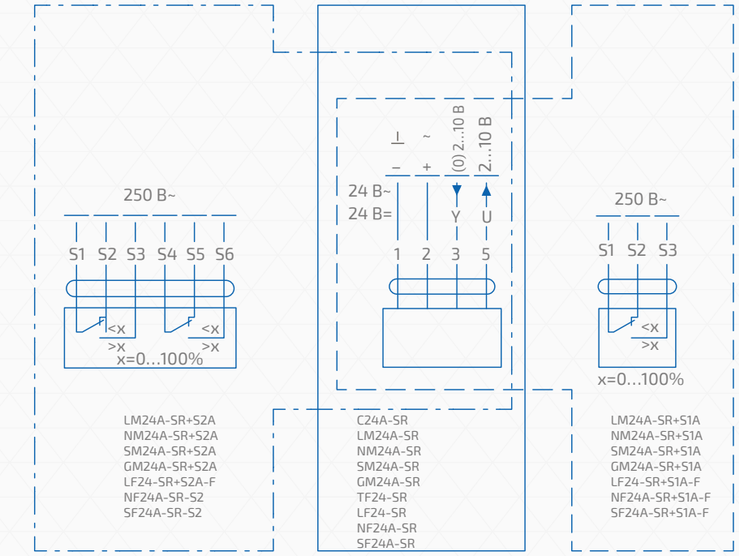

Без вспомогательных переключателей
С одним вспомогательным переключателем
С двумя вспомогательными переключателями

Схема электрическая соединений электропривода

Электроприводы Belimo без пружинного возврата плавного регулирования
с напряжением питания 230 В

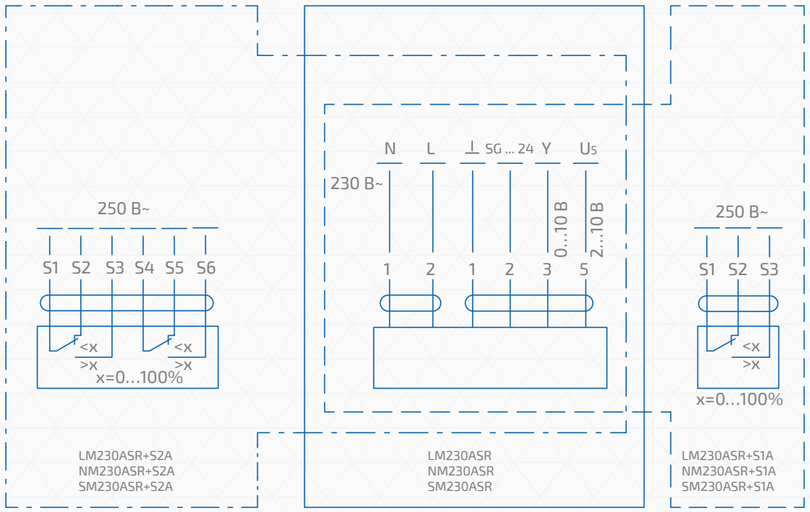

Электроприводы Belimo без пружинного возврата
открыто-закрыто или 3-х позиционные
с напряжением питания 24 (230) В

Схема подключения
саморегулирующейся нагревательной
секции клапана

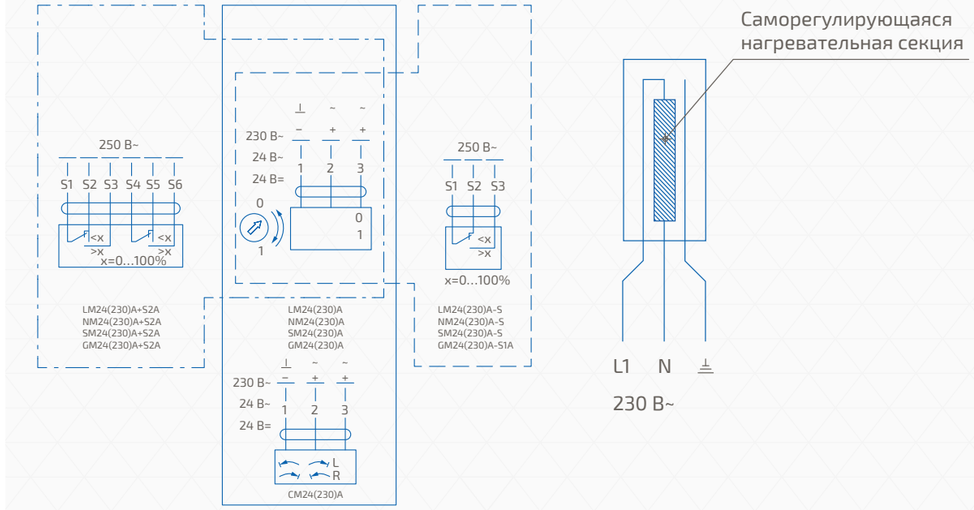

Без вспомогательных переключателей

С одним вспомогательным переключателем

С двумя вспомогательными переключателеми

Клапан обратный ЯКО-1 (2)

ЯКО – это универсальный обратный клапан, предназначен для автоматического перекрытия сечения воздуховода с целью исключения свободного перетекания воздуха в вентиляционных системах при неработающем вентиляторе.

Клапаны ЯКО являются клапанами гравитационного действия: лопатки таких клапанов открываются под действием потока воздуха и автоматически возвращаются в исходное закрытое положение при прекращении подачи воздуха.

Исполнение

Общепромышленное (Н)
Коррозионностойкое (К)

Обозначение характеристик

ЯКО–1–700х500–Н

- Клапан
  - ЯКО-1 – клапан обратный
  - ЯКО-2 – клапан обратный без внешнего груза
  - (Только круглого сечения и вертикального исполнения)
- Рабочее сечение клапана: НхВ; D
  - Н – высота, мм
  - В – ширина, мм
  - D – диаметр, мм
- Исполнение:
  - Н – общепромышленное
  - К – коррозионностойкое

Пример:
Клапан ЯКО–1; рабочее сечение Н х В = 700 х 500 мм; исполнение общепромышленное.
Специальные требования указываются дополнительно и согласовываются с изготовителем.

Технические характеристики

Назначение	Обратный
Тип клапана	Канальный
Рабочее сечение: ЯКО-1 ЯКО-2*	 Прямоугольное; круглое Круглое
Рабочее давление	До 800 Па
Скорость потока воздуха: На вертикальных участках На горизонтальных участках	 4 ... 12 м/с 6 ... 12 м/с
Класс протечки**	0 (требование не предъявляется)
Пространственная ориентация: ЯКО-1 ЯКО-2	 Произвольная Горизонтальная*
Теплопроводность	требование не предъявляется
Климатическое исполнение по ГОСТ 15150-69***	УХЛ2

** Для установки на вертикальных участках воздуховодов.*
*** 0, 1, 2, 3, 4- классы протечки клапана в закрытом состоянии согласно EN 1751.*
**** По специальному заказу возможно изготовление клапанов с другим климатическим исполнением.*

Конструкция

- Клапаны ЯКО-1 выпускаются в прямоугольном и круглом исполнении: прямоугольные – из коробчатого корпуса и простых листовых лопаток, выполненных из стали, круглые – из круглого корпуса и простой листовой лопатки, также выполненных из стали.
- Основным отличием от других равнозначных типовых представителей клапанов является усиленный корпус, позволяющий выдерживать кратковременные силовые нагрузки и дополнительно защищенный от возможных перекосов при их монтаже.
- На боковой поверхности имеется настраиваемый противовес для обеспечения возможности регулировки клапана при монтаже в зависимости от плоскости установки, что позволяет сохранять работоспособность вне зависимости от пространственной ориентации.
- Клапан ЯКО-2 имеет конструктивные отличия от клапана ЯКО-1: предусмотрено отсутствие подвижных частей с наружной стороны клапана, что позволяет устанавливать этот клапан в шахту с заделкой.

  Т. е. внешний габарит ЯКО-2 значительно меньше клапанов ЯКО-1, имеющих противовес, установленный снаружи (у ЯКО-2 противовес устанавливается непосредственно на лопатку внутри клапана).
  Это обстоятельство, однако, накладывает ограничение на требования к пространственной ориентации: он может использоваться только на вертикальных участках шахт и воздуховодов при движении потока воздуха снизу вверх.
- Материал изготовления – оцинкованная (исполнение Н) или нержавеющая (исполнение К) сталь.

Габаритные и присоединительные размеры
ЯКО-1 круглого сечения

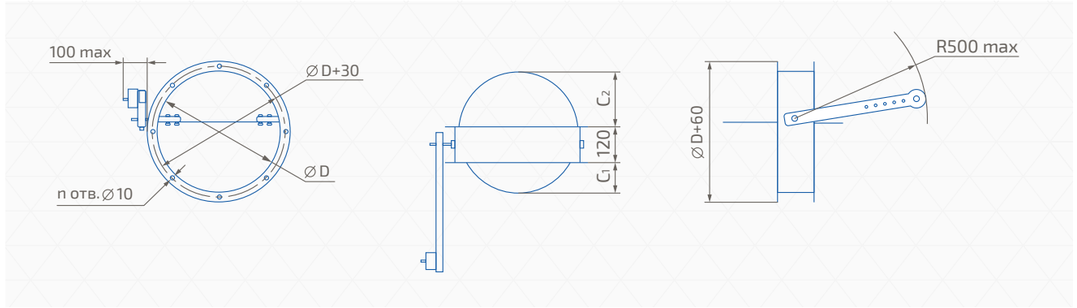

D, мм	n, шт.	C1, мм	C1, мм	Масса, кг (±10%)
125	4	0	28	3,1
140	4	0	35	3,3
150	4	0	40	3,4
160	6	0	45	3,6
180	6	0	55	3,8
200	6	5	65	4,1
225	6	18	78	4,3
250	6	14	104	4,6
280	6	24	124	5,0
315	6	34	150	5,5
355	6	48	176	6,1
400	8	94	174	6,7
450	8	104	214	7,5
500	8	124	244	8,4
560	12	153	273	9,5
630	12	178	318	11,6
710	12	213	363	13,6
800	16	243	423	15,8
900	16	283	483	18,6
1 000	16	323	543	21,7
1 120	16	373	613	25,7
1 250	16	423	693	30,4

ЯКО-1 прямоугольного сечения

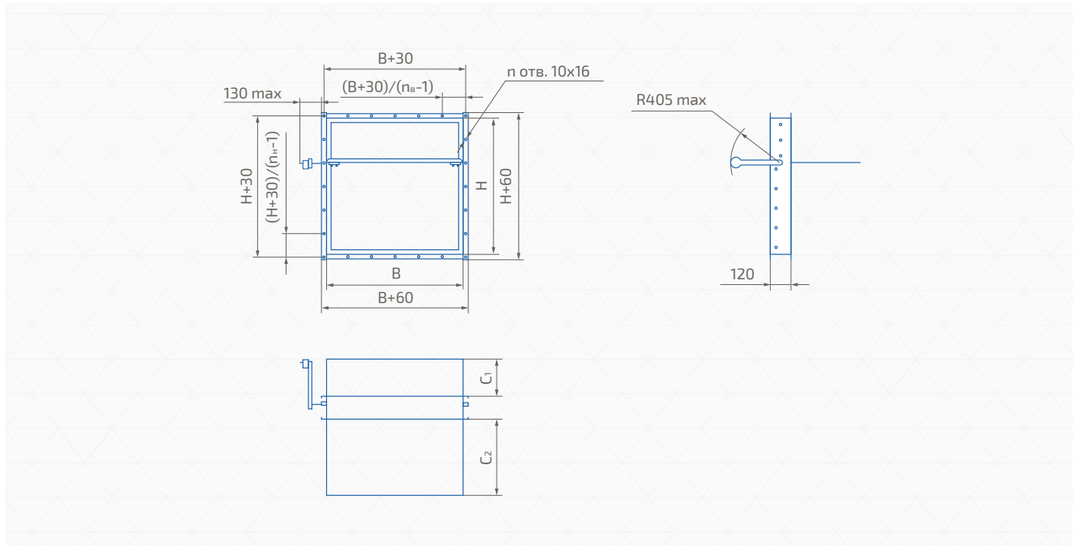

C1 – вылет лопатки за габарит корпуса; C1 = 0,33H–47, мм
C2 – вылет лопатки за габарит корпуса; C2 = 0,67H–88, мм
n – кол-во отв. 10x16 во фланцах клапана с одной стороны;
n=2 (nB+nH)–4 nB – кол-во отв. в одном горизонтальном ряду (в таблице ниже).
nH – кол-во отв. в одном вертикальном ряду (в таблице ниже).
Минимальный размер H x B = 100 x 100 мм.
Максимальный размер H x B = 1 250 x 1 250 мм.
Возможно кассетное исполнение.

Масса

H x B, мм	100 x 100	300 x 300	500 x 500	700 x 700	1 000 x 1 000	1 250 x 1 250
Масса, кг (±10%)	2	6	9	14	22	30

B (H), мм	nв, шт.[1]	nн, шт.[1]
100 ≤ B (H) ≤ 250	3	3
250 < B (H) ≤ 400	4	4
400 < B (H) ≤ 500	5	5
500 < B (H) ≤ 600	6	6
600 < B (H) ≤ 800	7	7
800 < B (H) ≤ 1 000	8	8
1 000 < B (H) ≤ 1250	9	9

[1] *Отверстия в углах клапана учтены одновременно в обоих рядах.*

ЯКО-2 круглого сечения вертикальной установки

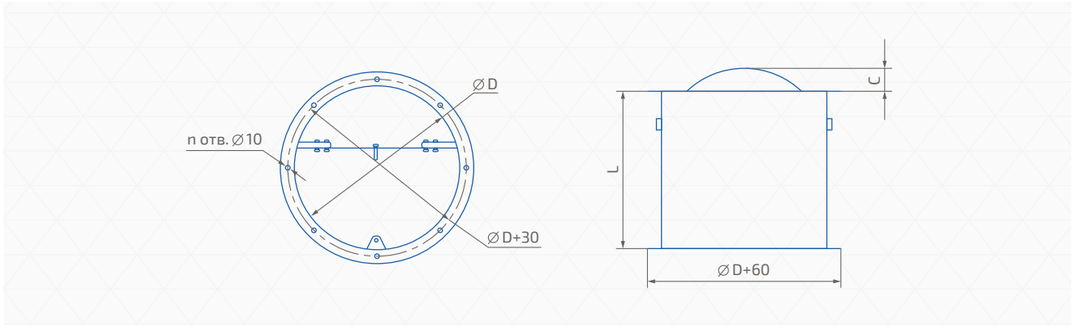

D, мм	L, мм	n, шт.	C, мм	Масса, кг (±10%)
355	340	6	53	8,1
400	385	8	75	9,8
450	435	8	100	12,4
500	485	8	125	15,2
560	545	12	155	18,4
630	615	12	190	23,2
710	695	12	230	28,7
800	785	16	275	35,6
900	885	16	325	44,5
1000	885	16	375	55,3
1120	885	16	435	63,3
1250	885	16	500	72,4

Кассетное исполнение

В случае, когда размер клапана попадает в зоны 2, 3, 4, клапан будет изготовлен в кассетном исполнении. Например, при заказе клапана размером H x B: 1 500 x 800 мм будет изготовлено два клапана размером (1 500/2–30) x 800 мм; 900 x 2 000 мм будет изготовлено два клапана размером 900 x (2 000/2–30) мм; 2 100 x 2 200 мм будет изготовлено четыре клапана размером (2 100/2–30) x (2 200/2–30) мм.
Такие клапаны дополнительно оснащаются швеллерами и соединительными накладками и поступают к заказчику в полностью собранном виде, кроме случаев, когда размеры клапана превышают максимально допустимые размеры для транспортировки.

A, мм / B, мм	100 … 1 500	1 501 … 3 000
100 … 1 250	1	2
1 251 … 2 500	3	4

1. односекционное исполнение
2. кассета из двух клапанов по ширине B
3. кассета из двух клапанов по высоте H
4. кассета из четырех клапанов (два по ширине и два по высоте)

Кассета из четырех клапанов

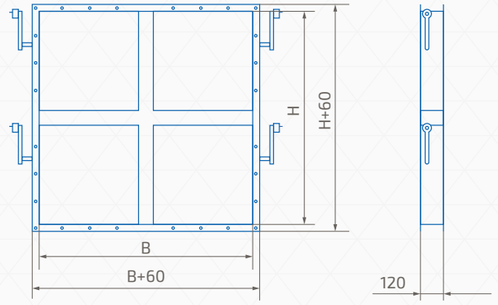

Максимальный размер клапана в кассетном исполнении H x B = 2 560 x 2 560 мм.

Аэродинамическая характеристика

Диаграмма падения давления

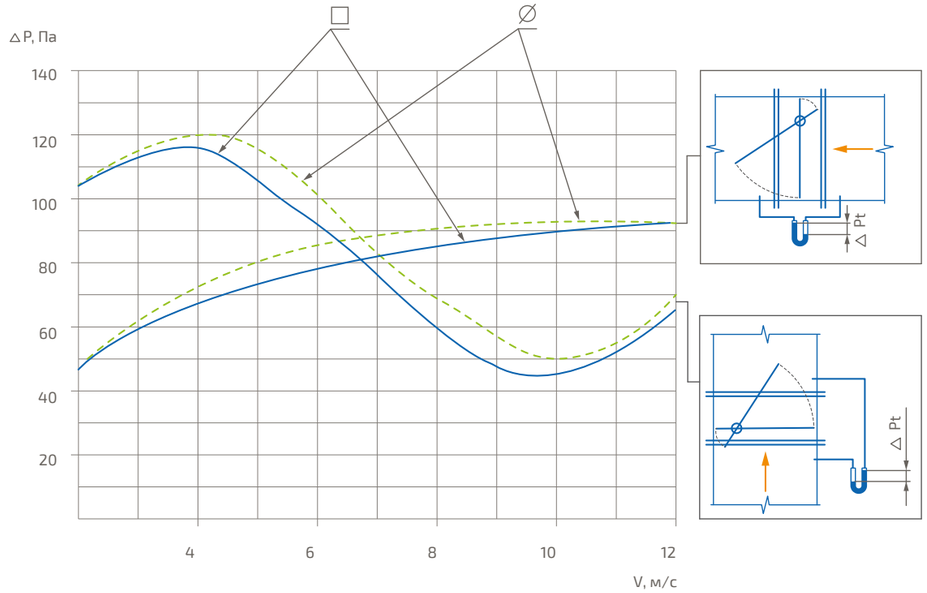

Прямоугольное сечение
Круглое сечение

Типоразмерный ряд
ЯКО-1, ЯКО-2 прямоугольного сечения

Живое сечение м²												
В, мм / Н, мм	100	150	200	250	300	350	400	450	500	550	600	650
100	0,003	0,005	0,006	0,008	0,009	0,011	0,012	0,014	0,015	0,017	0,018	0,020
150	0,008	0,012	0,016	0,020	0,024	0,028	0,032	0,036	0,040	0,044	0,048	0,052
200	0,013	0,020	0,026	0,033	0,039	0,046	0,052	0,059	0,065	0,072	0,078	0,085
250	0,009	0,018	0,027	0,036	0,045	0,054	0,063	0,072	0,081	0,090	0,099	0,108
300	0,012	0,023	0,035	0,046	0,058	0,069	0,081	0,092	0,104	0,115	0,127	0,138
350	0,014	0,028	0,042	0,056	0,070	0,084	0,098	0,112	0,126	0,140	0,154	0,168
400	0,017	0,033	0,050	0,066	0,083	0,099	0,116	0,132	0,149	0,165	0,182	0,198
450	0,019	0,038	0,057	0,076	0,095	0,114	0,133	0,152	0,171	0,190	0,209	0,228
500	0,022	0,043	0,065	0,086	0,108	0,129	0,151	0,172	0,194	0,215	0,237	0,258
550	0,024	0,048	0,072	0,096	0,120	0,144	0,168	0,192	0,216	0,240	0,264	0,288
600	0,027	0,053	0,080	0,106	0,133	0,159	0,186	0,212	0,239	0,265	0,292	0,318
650	0,029	0,058	0,087	0,116	0,145	0,174	0,203	0,232	0,261	0,290	0,319	0,348
700	0,032	0,063	0,095	0,126	0,158	0,189	0,221	0,252	0,284	0,315	0,347	0,378
750	0,034	0,068	0,102	0,136	0,170	0,204	0,238	0,272	0,306	0,340	0,374	0,408
800	0,037	0,073	0,110	0,146	0,183	0,219	0,256	0,292	0,329	0,365	0,402	0,438
850	0,039	0,078	0,117	0,156	0,195	0,234	0,273	0,312	0,351	0,390	0,429	0,468
900	0,042	0,083	0,125	0,166	0,208	0,249	0,291	0,332	0,374	0,415	0,457	0,498
950	0,044	0,088	0,132	0,176	0,220	0,264	0,308	0,352	0,396	0,440	0,484	0,528
1 000	0,047	0,093	0,140	0,186	0,233	0,279	0,326	0,372	0,419	0,465	0,512	0,558
1 050	0,049	0,098	0,147	0,196	0,245	0,294	0,343	0,392	0,441	0,490	0,539	0,588
1 100	0,052	0,103	0,155	0,206	0,258	0,309	0,361	0,412	0,464	0,515	0,567	0,618
1 150	0,054	0,108	0,162	0,216	0,270	0,324	0,378	0,432	0,486	0,540	0,594	0,648
1 200	0,057	0,113	0,170	0,226	0,283	0,339	0,396	0,452	0,509	0,565	0,622	0,678
1 250	0,059	0,118	0,177	0,236	0,295	0,354	0,413	0,472	0,531	0,590	0,649	0,708

Возможно изготовление клапанов с промежуточными размерами.

Типоразмерный ряд
ЯКО-1, ЯКО-2 прямоугольного сечения

Живое сечение м²												
В, мм / Н, мм	700	750	800	850	900	950	1 000	1 050	1 100	1 150	1 200	1 250
100	0,021	0,023	0,024	0,026	0,027	0,029	0,030	0,032	0,033	0,035	0,036	0,038
150	0,056	0,060	0,064	0,068	0,072	0,076	0,080	0,084	0,088	0,092	0,096	0,100
200	0,091	0,098	0,104	0,111	0,117	0,124	0,130	0,137	0,143	0,150	0,156	0,163
250	0,117	0,126	0,135	0,144	0,153	0,162	0,171	0,180	0,189	0,198	0,207	0,216
300	0,150	0,161	0,173	0,184	0,196	0,207	0,219	0,230	0,242	0,253	0,265	0,276
350	0,182	0,196	0,210	0,224	0,238	0,252	0,266	0,280	0,294	0,308	0,322	0,336
400	0,215	0,231	0,248	0,264	0,281	0,297	0,314	0,330	0,347	0,363	0,380	0,396
450	0,247	0,266	0,285	0,304	0,323	0,342	0,361	0,380	0,399	0,418	0,437	0,456
500	0,280	0,301	0,323	0,344	0,366	0,387	0,409	0,430	0,452	0,473	0,495	0,516
550	0,312	0,336	0,360	0,384	0,408	0,432	0,456	0,480	0,504	0,528	0,552	0,576
600	0,345	0,371	0,398	0,424	0,451	0,477	0,504	0,530	0,557	0,583	0,610	0,636
650	0,377	0,406	0,435	0,464	0,493	0,522	0,551	0,580	0,609	0,638	0,667	0,696
700	0,410	0,441	0,473	0,504	0,536	0,567	0,599	0,630	0,662	0,693	0,725	0,756
750	0,442	0,476	0,510	0,544	0,578	0,612	0,646	0,680	0,714	0,748	0,782	0,816
800	0,475	0,511	0,548	0,584	0,621	0,657	0,694	0,730	0,767	0,803	0,840	0,876
850	0,507	0,546	0,585	0,624	0,663	0,702	0,741	0,780	0,819	0,858	0,897	0,936
900	0,540	0,581	0,623	0,664	0,706	0,747	0,789	0,830	0,872	0,913	0,955	0,996
950	0,572	0,616	0,660	0,704	0,748	0,792	0,836	0,880	0,924	0,968	1,012	1,056
1 000	0,605	0,651	0,698	0,744	0,791	0,837	0,884	0,930	0,977	1,023	1,070	1,116
1 050	0,637	0,686	0,735	0,784	0,833	0,882	0,931	0,980	1,029	1,078	1,127	1,176
1 100	0,670	0,721	0,773	0,824	0,876	0,927	0,979	1,030	1,082	1,133	1,185	1,236
1 150	0,702	0,756	0,810	0,864	0,918	0,972	1,026	1,080	1,134	1,188	1,242	1,296
1 200	0,735	0,791	0,848	0,904	0,961	1,017	1,074	1,130	1,187	1,243	1,300	1,356
1 250	0,767	0,826	0,885	0,944	1,003	1,062	1,121	1,180	1,239	1,298	1,357	1,416

Возможно изготовление клапанов с промежуточными размерами.

Типоразмерный ряд

ЯКО-1 круглого сечения

D, мм	125	140	150	160	180	200	225	250	280	315	355
Живое сечение, м²	0,010	0,013	0,015	0,016	0,021	0,027	0,035	0,045	0,057	0,073	0,094

D, мм	400	450	500	560	630	710	800	900	1 000	1 120	1 250
Живое сечение, м²	0,121	0,154	0,191	0,241	0,301	0,385	0,490	0,623	0,771	0,969	1,210

ЯКО-2 круглого сечения

D, мм	355	400	450	500	560	630	710	800	900	1 000	1 120	1 250
Живое сечение, м²	0,093	0,119	0,152	0,188	0,238	0,301	0,384	0,489	0,621	0,767	0,965	1,205

Клапан обратный ЯКО-3

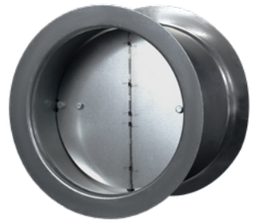

ЯКО-3 – это обратный клапан гравитационного действия, предназначенный для автоматического перекрытия сечения воздуховода с целью исключения свободного перетекания воздуха в вентиляционных системах при неработающем вентиляторе.

Лопатки таких клапанов открываются под действием потока воздуха и автоматически возвращаются в исходное закрытое положение при прекращении подачи воздуха.

Исполнение

Общепромышленное (Н)
Коррозионностойкое (К)

Обозначение характеристик

ЯКО–3–450–Н

- Исполнение:
  - Н – общепромышленное
  - К – коррозионностойкое
- Рабочее сечение клапана
  - D – диаметр, мм
- Обозначение: ЯКО-3

Пример:
Клапан ЯКО-3; рабочее сечение диаметром (D) 450 мм; исполнение общепромышленное.
Специальные требования указываются дополнительно и согласовываются с изготовителем.

Технические характеристики

Назначение	Обратный
Тип клапана	Канальный
Рабочее сечение	Круглое
Рабочее давление	До 1 000 Па
Скорость потока воздуха: На вертикальных участках На горизонтальных участках	 8 … 12 м/с 4 … 12 м/с
Класс протечки*	0 (требование не предъявляется)
Пространственная ориентация	Вертикальная Горизонтальная на вытяжку**
Теплопроводность	требование не предъявляется
Климатическое исполнение по ГОСТ 15150-69***	УХЛ2

** 0, 1, 2, 3, 4 - классы протечки клапана в закрытом состоянии согласно EN 1751.*
*** Для установки на вертикальных участках воздуховодов.*
**** По специальному заказу возможно изготовление клапанов с другим климатическим исполнением.*

Конструкция

- Клапан ЯКО-3 состоит из круглого корпуса, внутри которого под углом установлена жесткая стойка с вращающимися вокруг нее двумя полукруглыми лопатками.
- Такой клапан не имеет в своем составе деталей и узлов, находящихся снаружи корпуса, в том числе отсутствует вылет лопатки за его габарит, что значительно упрощает и расширяет условия монтажа клапана.
- Клапаны канального типа и изготавливаются из оцинкованной (исполнение Н) или нержавеющей (исполнение К) стали.

Габаритные и присоединительные размеры

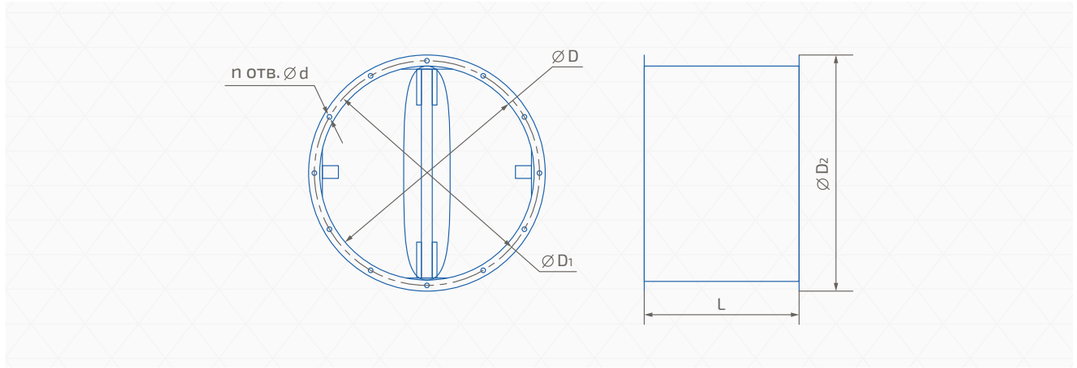

Типоразмерный ряд
ЯКО-1 круглого сечения

D, мм	400	450	500	560	630	710	800	900	1000
D 1, мм	430	480	530	620	690	770	860	970	1 070
D 2, мм	450	500	550	660	730	810	900	1 010	1 110
L, мм	300	325	350	380	415	455	500	550	600
d, шт.	12	12	12	12	12	12	12	15	15
n, шт.	8	8	12	12	12	16	16	16	16
Масса, кг (±10%)	11	13	15	17	21	25	30	36	43

Аэродинамическая характеристика
Диаграмма падения давления

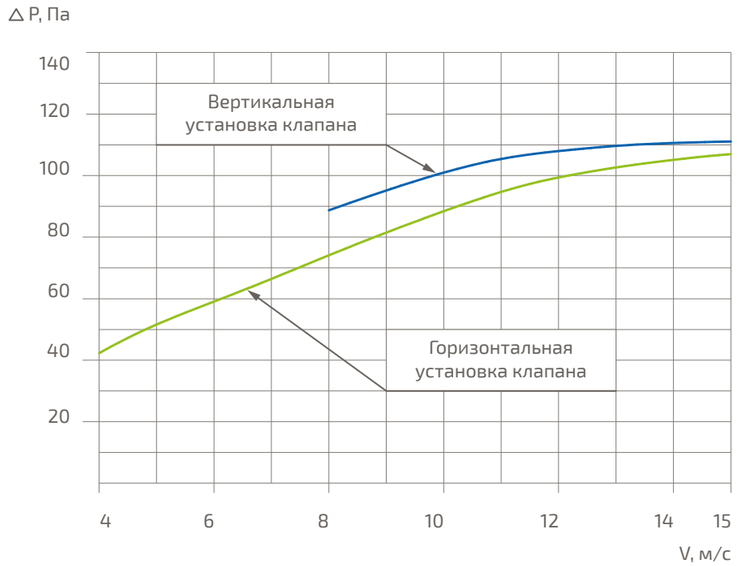

Клапан обратный утепленный ЯКО-У

ЯКУ-У – клапан обратный утепленный, предназначенный для автоматического перекрытия сечения воздуховода с целью исключения свободного перетока воздуха в вентиляционных системах при неработающем вентиляторе.
Для тепловых потерь лопатки такого клапана наполнены теплоизоляционным материалом, а корпус выполнен с терморазрывом.

Исполнение
Общепромышленное (Н)
Коррозионностойкое (К)

Обозначение характеристик

ЯКО–1У–600х400–Н

- Исполнение:
  - Н – общепромышленное
  - К – коррозионностойкое
- Рабочее сечение: ВхН, D
  - В – ширина, мм
  - Н – высота, мм
  - D – диаметр, мм
- Обозначение:
  - ЯКО-1У – клапан обратный утепленный для горизонтальных участков (устанавливается вертикально)
  - ЯКО-2У – клапан обратный утепленный для вертикальных участков работает на вытяжку (устанавливается горизонтально)
  - ЯКО-3У – клапан обратный утепленный для вертикальных участков работает на приток (устанавливается горизонтально)

Пример:
Клапан ЯКО-1У; рабочее сечение В х Н = 600 х 400 мм; исполнение общепромышленное.
Специальные требования указываются дополнительно и согласовываются с изготовителем.

Технические характеристики

Назначение	Обратный
Тип клапана	Канальный
Рабочее сечение	Прямоугольное; круглое
Рабочее давление	До 1 800 Па
Класс протечки*	2
Скорость потока воздуха: ЯКО-У1 - на горизонтальных участках ЯКО-У2 - на вертикальных участках на вытяжку ЯКО-У3 - на вертикальных участках на приток	 3 … 25 м/с 5 … 25 м/с 4 … 25 м/с
Пространственная ориентация: ЯКО-У1 ЯКО-У2 ЯКО-У3	Вертикальная** Горизонтальная на вытяжку Горизонтальная на приток
Коэффициент теплосопротивления через сечение клапана	0,61 м²; к/Вт
Климатическое исполнение по ГОСТ 15150-69***	УХЛ2

** 0, 1, 2, 3, 4 – классы протечки клапана в закрытом состоянии согласно EN 1751.*
*** Для установки на горизонтальных участках воздуховодов.*
**** По специальному заказу возможно изготовление клапанов с другим климатическим исполнением.*

Конструкция

- Клапан ЯКО-У представлен в трех основных типах:
  ЯКО-1У – для работы на горизонтальных участках воздуховода (установлен вертикально);
  ЯКО-2У – для работы на вертикальных участках воздуховода (установлен горизонтально) при движении потока воздуха снизу вверх (на вытяжку);
  ЯКО-3У – для работы на вертикальных участках воздуховода (установлен горизонтально) при движении потока сверху вниз (на приток).
- Клапаны изготавливаются прямоугольного или круглого сечения и состоят из двух полукорпусов, между которыми установлена проставка из термоизоляционного материала. В зоне проставки размещена одна или несколько лопаток коробчатой формы, внутри которой (-ых) находится термоизоляция.
- Материал изготовления – оцинкованная (исполнение Н) или нержавеющая (исполнение К) сталь.

Габаритные и присоединительные размеры
ЯКО-1У прямоугольного сечения

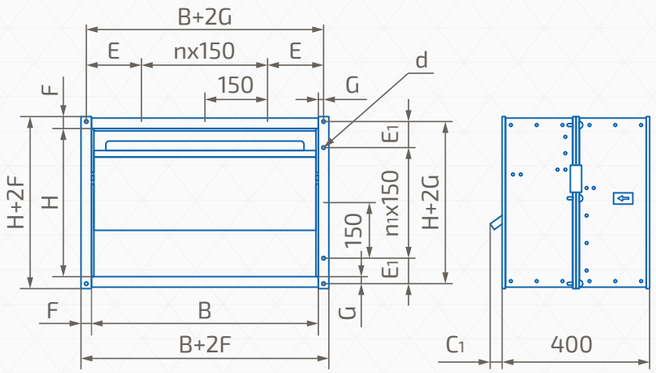

C1 – вылет лопатки за габарит корпуса; C1= 2H/3N-200, мм (при отрицательных значениях вылет отсутствует).
N – кол-во лопаток в клапане (по таблице 1).
Минимальный размер B x H = 300 x 300 мм.
Максимальный размер B x H = 1 250 x 1 250 мм.
Не имеет кассетного исполнения.

B (H), мм	G, мм	F, мм	d, мм	E, мм	E1, мм
B и H < 1 000	17,5	35	10x16	75 < E ≤ 150	75 < E1 ≤ 150
B или H ≥ 1 000	25	50	12x22	75 < E ≤ 150	75 < E1 ≤ 150

Масса ЯКО-1У

B x H, мм	300 x 300	500 x 500	800 x 800	1 000 x 1 000	1 250 x 1 250
Масса, кг (±10%)	12	23	37	52	67

H, мм	300 ≤ H ≤ 400	400 < H ≤ 800	800 < H ≤ 1 250
N, шт	1	2	3

Таблица 1

ЯКО-2У прямоугольного сечения

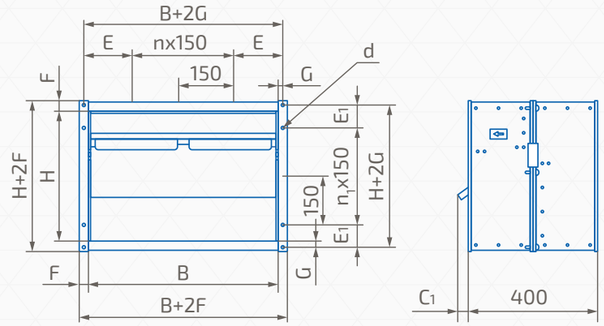

C1 – вылет лопатки за габарит корпуса; C1= 2H/3N – 200, мм (при отрицательных значениях вылет отсутствует).
N – кол-во лопаток в клапане (по таблице 2).
Минимальный размер B x H = 300 x 300 мм.
Максимальный размер B x H = 1 250 x 1 250 мм.
Не имеет кассетного исполнения.

B (H), мм	G, мм	F, мм	d, мм	E, мм	E1, мм
B и H < 1 000	17,5	35	10x16	75 < E ≤ 150	75 < E1 ≤ 150
B или H ≥ 1 000	25	50	12x22	75 < E ≤ 150	75 < E1 ≤ 150

Масса ЯКО-2У

B x H, мм	300 x 300	500 x 500	800 x 800	1 000 x 1 000	1 250 x 1 250
Масса, кг (±10%)	12	23	39	55	72

H, мм	300 ≤ H ≤ 400	400 < H ≤ 800	800 < H ≤ 1250
N, шт	1	2	3

Таблица 2

ЯКО-3У прямоугольного сечения

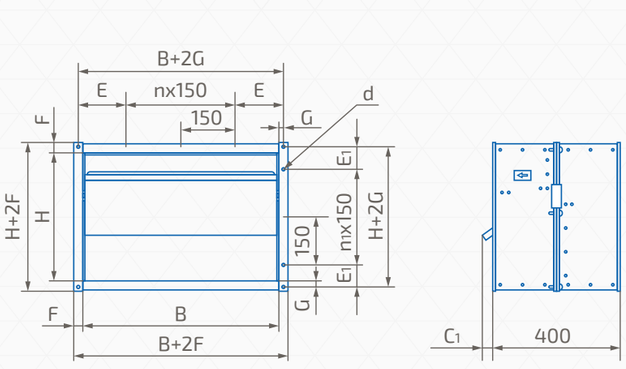

C1 – вылет лопатки за габарит корпуса; C1= 2H/3N–200, мм (при отрицательных значениях вылет отсутствует).
N – кол-во лопаток в клапане (по таблице 3).

B (H), мм	G, мм	F, мм	d, мм	E, мм	E1, мм
B и H < 1 000	17,5	35	10x16	75 < E ≤ 150	75 < E1 ≤ 150
B или H ≥ 1 000	25	50	12x22	75 < E ≤ 150	75 < E1 ≤ 150

Масса ЯКО-3У

B x H, мм	300 x 300	500 x 500	800 x 800	1 000 x 1 000	1 250 x 1 250
Масса, кг (±10%)	13	26	42	62	80

H, мм	300 ≤ H ≤ 400	400 < H ≤ 800	800 < H ≤ 1 250
N, шт	1	2	3

Таблица 3

Клапан ЯКО-У прямоугольного сечения без вылета лопатки. Со стороны С1

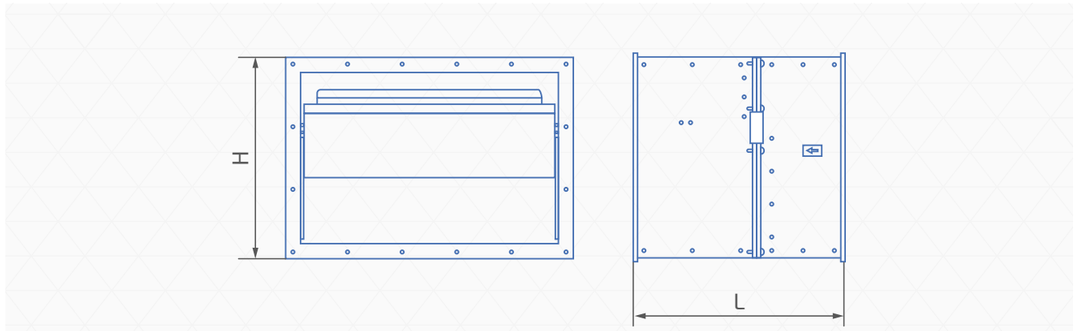

Отсутствие вылета лопатки происходит за счет увеличения длины корпуса.
Изготавливается по специальному требованию Заказчика.

H, мм	H = 300	300 < H ≤ 360	360 < H ≤ 400	400 < H ≤ 600	600 < H ≤ 720	720 < H ≤ 800	800 < H ≤ 900	900 < H ≤ 1 080	1 080 < H ≤ 1 250
L, мм	400	440	480	400	440	480	400	440	480

Клапан ЯКО-1У круглого сечения

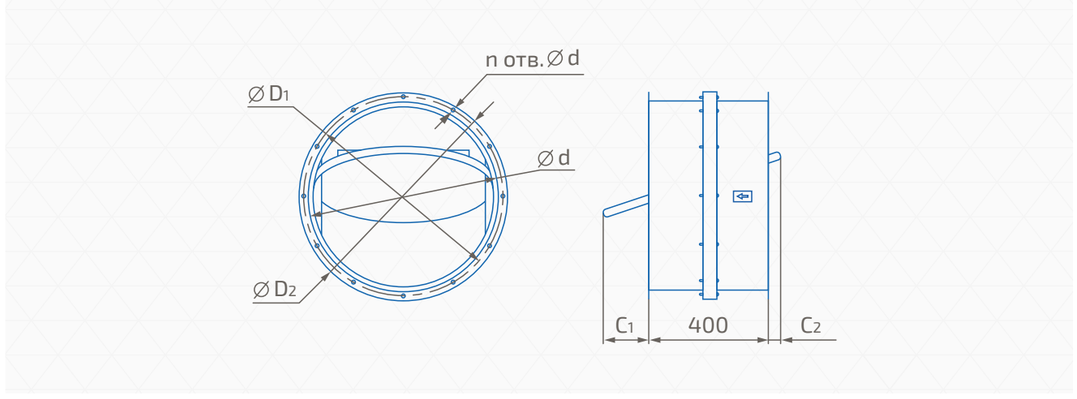

C1, C2 — вылет лопатки за габарит корпуса

⌀D, мм	⌀D1, мм	⌀D2, мм	C1, мм	C2, мм	n, шт.	d, мм	Масса, кг (±10%)
355	385	425	15	-	8	10	10
400	450	490	40	-		12	12
450	500	540	65	-			13
500	560	600	110	-	12		15
560	620	660	140	20			18
630	690	730	175	55			20
710	770	810	215	95	16		23
800	860	900	260	140			31
900	970	1 020	310	190		14	36
1 000	1 070	1 120	360	240			40
1 120	1 190	1 240	420	300	20		46
1 250	1 320	1 370	485	365			53

Клапан ЯКО-2У круглого сечения

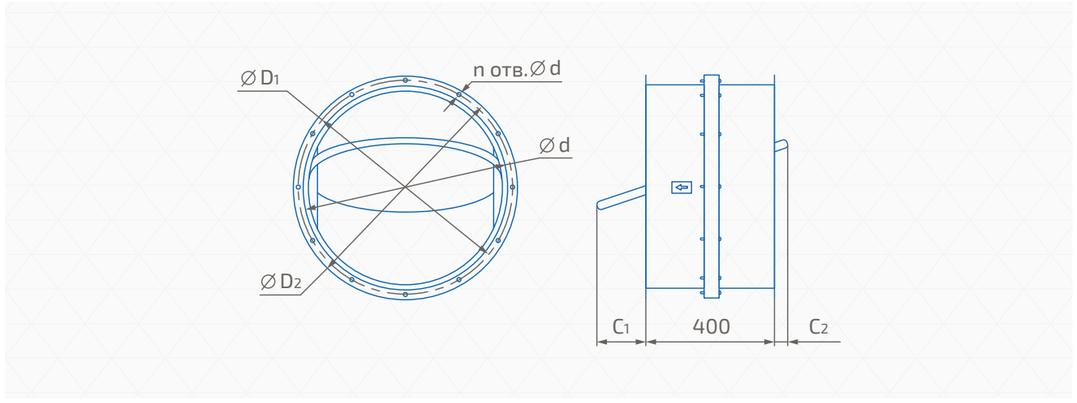

C1, C2 — вылет лопатки за габарит корпуса

⌀D, мм	⌀D1, мм	⌀D2, мм	C1, мм	C2, мм	n, шт.	d, мм	Масса, кг (±10%)
355	385	425	15	-	8	10	10
400	450	490	40	-		12	12
450	500	540	65	-			13
500	560	600	110	-	12		15
560	620	660	140	20			18
630	690	730	175	55			20
710	770	810	215	95	16		23
800	860	900	260	140			31
900	970	1 020	310	190		14	35
1 000	1 070	1 120	360	240			39
1 120	1 190	1 240	420	300	20		45
1 250	1 320	1 370	485	365			51

Клапан ЯКО-ЗУ круглого сечения

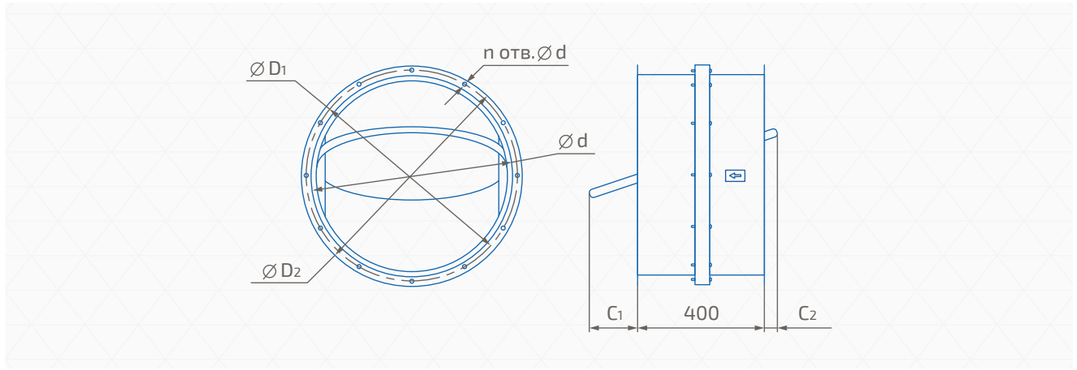

C1, C2 — вылет лопатки за габарит корпуса

∅D, мм	∅D1, мм	∅D2, мм	C1, мм	C2, мм	n, шт.	d, мм	Масса, кг (±10%)
355	385	425	15	-	8	10	11
400	450	490	40	-		12	12
450	500	540	65	-			14
500	560	600	110	-	12	12	16
560	620	660	140	20			19
630	690	730	175	55			21
710	770	810	215	95			24
800	860	900	260	140	16		32
900	970	1 020	310	190		14	36
1 000	1 070	1 120	360	240			41
1 120	1 190	1 240	420	300	20		46
1 250	13 20	1 370	485	365			53

Клапан ЯКО-У круглого сечения без вылета лопатки со стороны нагнетания (C1)

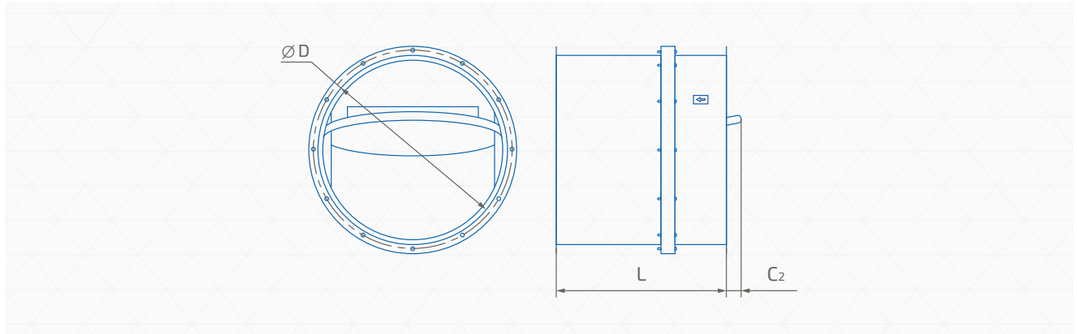

C1, C2 — вылет лопатки за габарит корпуса. Отсутствие вылета лопатки происходит за счет увеличения длины корпуса. Изготавливается по специальному требованию Заказчика.

∅D, мм	355	400	450	500	560	630	710	800	900	1 000	1 120	1 250
L, мм	415	440	465	510	540	575	615	660	710	760	820	885

Клапан ЯКО-У круглого сечения без вылета лопатки со стороны всасывания (C2)

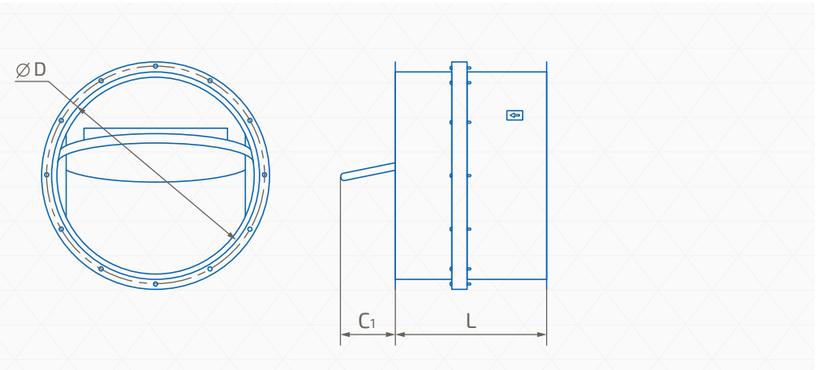

C1, C2 — вылет лопатки за габарит корпуса. Отсутствие вылета лопатки с одной стороны происходит за счет увеличения длины корпуса. Изготавливается по специальному требованию Заказчика.

∅D, мм	355	400	450	500	560	630	710	800	900	1 000	1 120	1 250
L, мм	400	400	400	400	420	455	495	540	590	640	700	765

Клапан ЯКО-У без вылета лопатки. С двух сторон

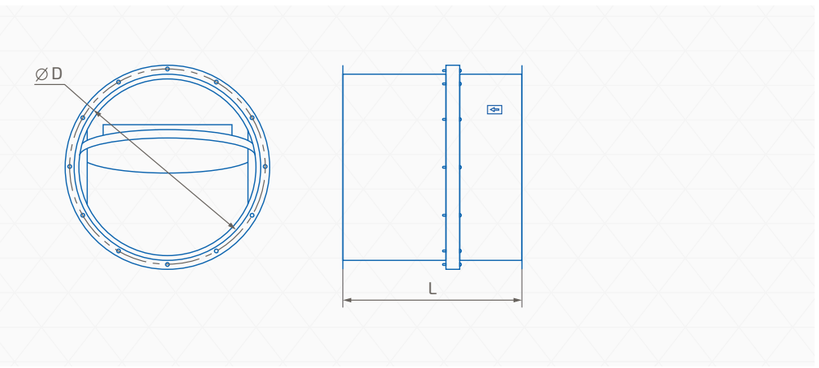

C1, C2 — вылет лопатки за габарит корпуса. Отсутствие вылета лопатки происходит за счет увеличения длины корпуса. Изготавливается по специальному требованию Заказчика.

∅D, мм	355	400	450	500	560	630	710	800	900	1 000	1 120	1 250
L, мм	415	440	465	510	560	630	710	800	900	1 000	1 120	1 250

Аэродинамическая характеристика
Объем протечки через закрытый клапан

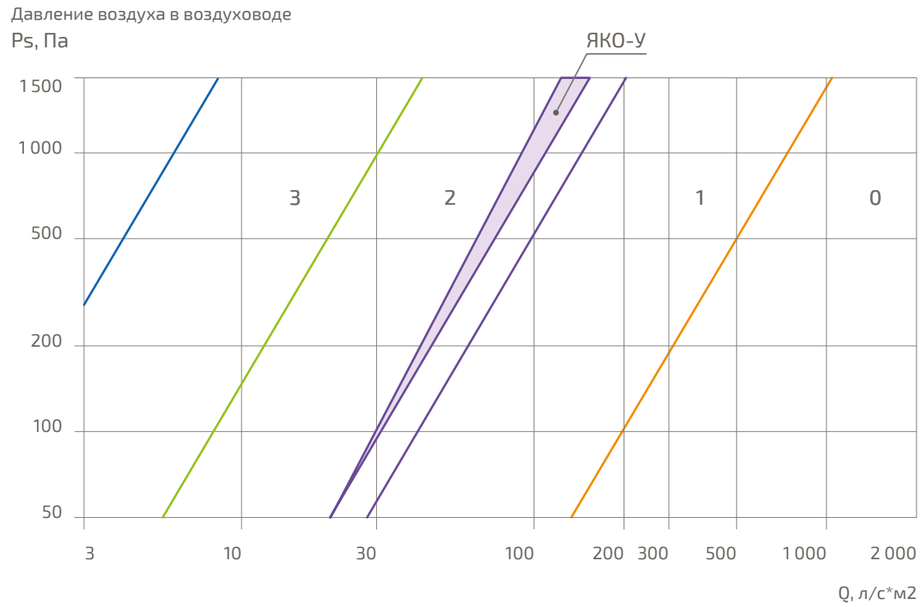

Диаграмма падения давления

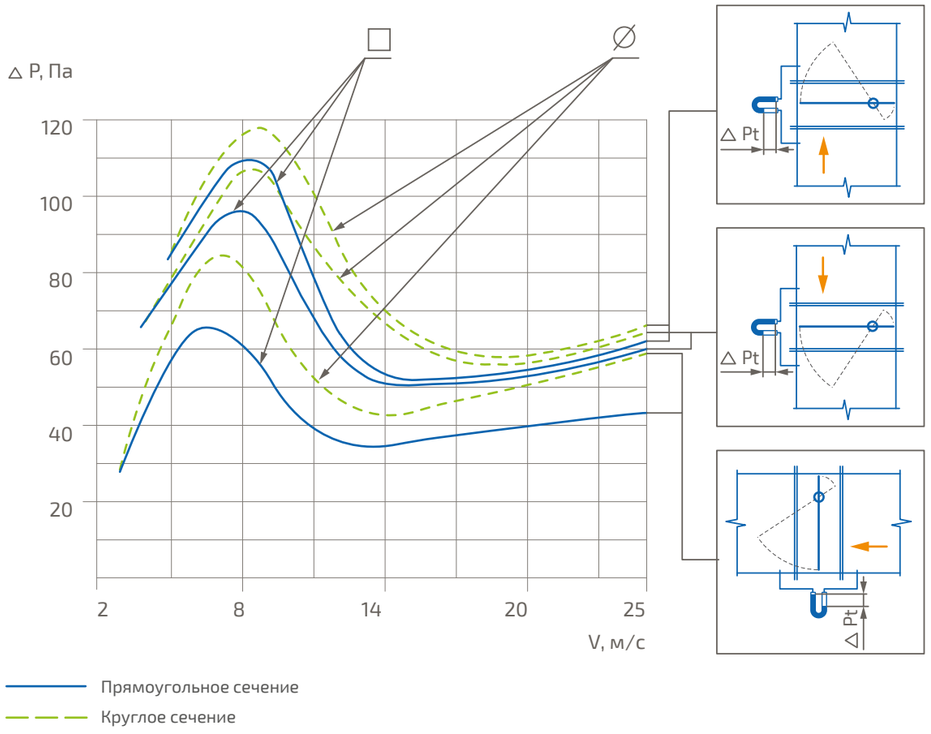

Типоразмерный ряд
ЯКО-У прямоугольного сечения

Живое сечение м²										
B, мм / H, мм	300	350	400	450	500	550	600	650	700	750
300	0,074	0,087	0,099	0,112	0,125	0,138	0,151	0,164	0,177	0,190
350	0,088	0,103	0,119	0,134	0,150	0,165	0,180	0,196	0,211	0,227
400	0,102	0,120	0,138	0,156	0,174	0,192	0,210	0,228	0,246	0,264
450	0,103	0,121	0,139	0,157	0,175	0,193	0,211	0,230	0,248	0,266
500	0,117	0,138	0,158	0,179	0,199	0,220	0,241	0,261	0,282	0,302
550	0,131	0,154	0,177	0,201	0,224	0,247	0,270	0,293	0,316	0,339
600	0,145	0,171	0,197	0,222	0,248	0,273	0,299	0,325	0,350	0,376
650	0,160	0,188	0,216	0,244	0,272	0,300	0,328	0,356	0,384	0,413
700	0,174	0,204	0,235	0,266	0,296	0,327	0,357	0,388	0,419	0,449
750	0,188	0,221	0,254	0,287	0,320	0,354	0,387	0,420	0,453	0,486
800	0,202	0,238	0,273	0,309	0,345	0,380	0,416	0,451	0,487	0,523
850	0,203	0,239	0,275	0,310	0,346	0,382	0,418	0,453	0,489	0,525
900	0,217	0,256	0,294	0,332	0,370	0,409	0,447	0,485	0,523	0,562
950	0,231	0,272	0,313	0,354	0,394	0,435	0,476	0,517	0,557	0,598
1 000	0,246	0,289	0,332	0,375	0,419	0,462	0,505	0,548	0,592	0,635
1 050	0,260	0,306	0,351	0,397	0,443	0,489	0,534	0,580	0,626	0,672
1 100	0,274	0,322	0,371	0,419	0,467	0,515	0,564	0,612	0,660	0,708
1 150	0,288	0,339	0,390	0,441	0,491	0,542	0,593	0,644	0,694	0,745
1 200	0,302	0,356	0,409	0,462	0,515	0,569	0,622	0,675	0,728	0,782
1 250	0,317	0,372	0,428	0,484	0,540	0,595	0,651	0,707	0,763	0,818

Возможно изготовление клапанов с промежуточными размерами.

Типоразмерный ряд
ЯКО-У прямоугольного сечения

Живое сечение м²										
B, мм / H, мм	800	850	900	950	1 000	1 050	1 100	1 150	1 200	1 250
300	0,203	0,216	0,229	0,242	0,255	0,268	0,281	0,294	0,307	0,320
350	0,242	0,258	0,273	0,289	0,304	0,320	0,335	0,350	0,366	0,381
400	0,281	0,299	0,317	0,335	0,353	0,371	0,389	0,407	0,425	0,443
450	0,284	0,302	0,320	0,338	0,356	0,374	0,392	0,411	0,429	0,447
500	0,323	0,344	0,364	0,385	0,405	0,426	0,447	0,467	0,488	0,508
550	0,362	0,385	0,408	0,432	0,455	0,478	0,501	0,524	0,547	0,570
600	0,401	0,427	0,453	0,478	0,504	0,529	0,555	0,581	0,606	0,632
650	0,441	0,469	0,497	0,525	0,553	0,581	0,609	0,637	0,665	0,694
700	0,480	0,510	0,541	0,572	0,602	0,633	0,663	0,694	0,725	0,755
750	0,519	0,552	0,585	0,618	0,651	0,685	0,718	0,751	0,784	0,817
800	0,558	0,594	0,629	0,665	0,701	0,736	0,772	0,807	0,843	0,879
850	0,561	0,596	0,632	0,668	0,704	0,739	0,775	0,811	0,847	0,882
900	0,600	0,638	0,676	0,715	0,753	0,791	0,829	0,868	0,906	0,944
950	0,639	0,680	0,720	0,761	0,802	0,843	0,883	0,924	0,965	1,006
1 000	0,678	0,721	0,765	0,808	0,851	0,894	0,938	0,981	1,024	1,067
1 050	0,717	0,763	0,809	0,855	0,900	0,946	0,992	1,038	1,083	1,129
1 100	0,757	0,805	0,853	0,901	0,950	0,998	1,046	1,094	1,143	1,191
1 150	0,796	0,847	0,897	0,948	0,999	1,050	1,100	1,151	1,202	1,253
1 200	0,835	0,888	0,941	0,995	1,048	1,101	1,154	1,208	1,261	1,314
1 250	0,874	0,930	0,986	1,041	1,097	1,153	1,209	1,264	1,320	1,376

Возможно изготовление клапанов с промежуточными размерами.

ЯКО-У круглого сечения

∅D, мм	355	400	450	500	560	630	710	800	900	1 000	1 120	1 250
Живое сечение, м²	0,070	0,093	0,122	0,155	0,199	0,259	0,336	0,434	0,559	0,699	0,889	1,119

Клапан лепестковый ЯКЛ

ЯКЛ – это обратный клапан гравитационного действия лепесткового типа. От обычных (однолопаточных) обратных клапанов его отличает низкая инертность срабатывания и меньшая регламентированная минимальная скорость потока, необходимая для его раскрытия. Лопатки таких клапанов открываются под действием потока воздуха и автоматически возвращаются в исходное закрытое положение при прекращении подачи воздуха.

Особенно актуально использование такого клапана совместно с осевыми вентиляторами имеющими, как правило, меньшую скорость потока на выходе в сравнении с радиальными вентиляторами.

Исполнение

Общепромышленное (Н)
Коррозионностойкое (К)
Взрывозащищенное (В)
Коррозионностойкое взрывозащищенное (КВ)

Обозначение характеристик

ЯКЛ–1–800х1000–Н–0

- Переходник на круглое сечение: nxD
  - n – количество
  - D – диаметр, мм
  - 0 – не комплектуется
- Исполнение:
  - Н – общепромышленное
  - К – коррозионностойкое
- Рабочее сечение клапана: HxB
  - H – высота, мм
  - B – ширина, мм
- Обозначение:
  - ЯКЛ-1 – для работы на горизонтальных участках (условливается вертикально)
  - ЯКЛ-2 – для работы на вертикальных участках на вытяжку (устанавливается горизонтально)
  - ЯКЛ-3 – для работы на вертикальных участках на приток (устанавливается горизонтально)

Пример:
Клапан ЯКЛ-1; рабочее сечение Н х В = 800 х 1 000 мм; исполнение общепромышленное; без переходника на круглое сечение.

Технические характеристики

Назначение	Обратный (лепестковый)
Тип клапана	Канальный
Рабочее сечение	Прямоугольное
Рабочее давление	До 1 500 Па
Класс протечки*	1
Скорость потока воздуха: ЯКЛ-1 - на горизонтальных участках ЯКЛ-2 - на вертикальных участках на вытяжку ЯКЛ-3 - на вертикальных участках на приток	 2 ... 12 м/с 2 ... 12 м/с 2 ... 12 м/с
Пространственная ориентация: ЯКЛ-1 ЯКЛ-2 ЯКЛ-3	 Вертикальная Горизонтальная на вытяжку Горизонтальная на приток
Климатическое исполнение по ГОСТ 15150-69**	УХЛ2

** 0, 1, 2, 3, 4- классы протечки клапана в закрытом состоянии согласно EN 1751*
*** По специальному заказу возможно изготовление клапанов с другим климатическим исполнением.*

Конструкция

- Клапан ЯКЛ представлен в трех основных моделях:
  ЯКЛ-1 — для работы на горизонтальных участках воздуховода (установлен вертикально);
  ЯКЛ-2 — для работы на вертикальных участках воздуховода (установлен горизонтально) при движении потока воздуха снизу вверх (на вытяжку);
  ЯКЛ-3 — для работы на вертикальных участках воздуховода (установлен горизонтально) при движении потока сверху вниз (на приток).
- Клапан ЯКЛ состоит из коробчатого корпуса и профилированных лопаток, установленных в корпусе на осях и выполненных из стали. Примыкание лопаток клапана ЯКЛ — замковое.
- Вылет лопаток за габарит корпуса отсутствует. Материал изготовления – оцинкованная (исполнение Н; В) или нержавеющая (исполнение К; КВ) сталь.
- Возможна комплектация клапана переходником (переходниками) на круглое сечение.

Габаритные и присоединительные размеры
ЯКЛ-1 для работы на горизонтальных участках воздуховода

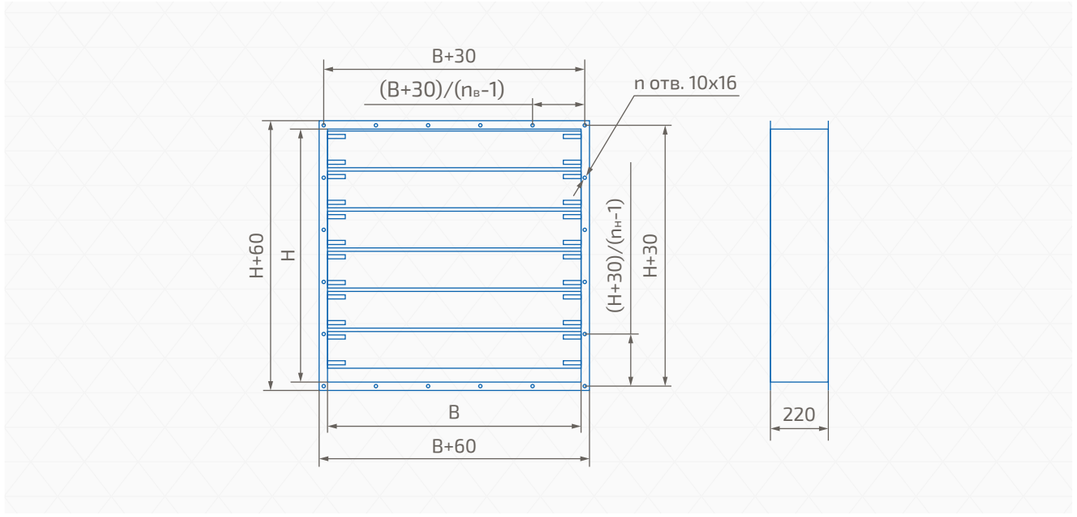

Пример:
n – кол-во отв. 10 x 16 во фланцах клапана с одной стороны.
n=2 (nв+nн)–4.
nв – кол-во отв. в одном горизонтальном ряду.
nн – кол-во отв. в одном вертикальном ряду.
Минимальный размер H x B = 150 x 150 мм.
Максимальный размер H x B = 2 400 x 2 000 мм.
Не имеет кассетного исполнения.

Масса ЯКЛ-1

H x B, мм	150 x 150	300 x 300	700 x 700	1 000 x 1 000	1 500 x 1 500	2 400 x 2 000
Масса, кг (±10%)[1]	3	6	17	29	50	90

B (H), мм	nв, шт.[1]	nн, шт.[1]
150 ≤ B (H) ≤ 250	3	3
250 < B (H) ≤ 500	4	4
500 < B (H) ≤ 700	5	5
700 < B (H) ≤ 1 000	6	6
1 000 < B (H) ≤ 1 400	7	7
1 400 < B (H) ≤ 1 800	8	8
1 800 < B (H) ≤ 2 400	9	9

[1] *Отверстия в углах клапана учтены одновременно в обоих рядах.*

Габаритные и присоединительные размеры
ЯКЛ-2-для работы на вертикальных участках воздуховода на вытяжку

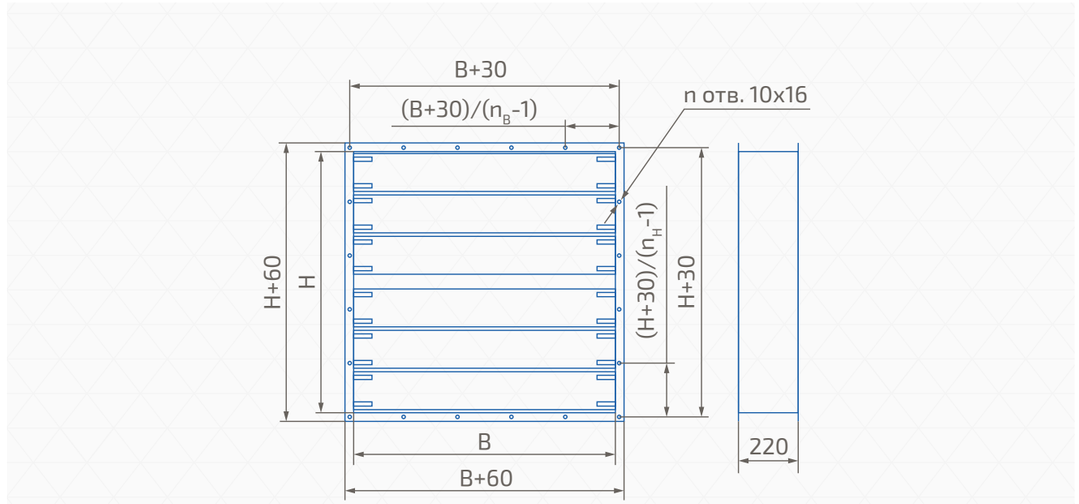

n – кол-во отв. 10 x 16 во фланцах клапана с одной стороны.
n=2 (nB+nH)–4
nв– кол-во отв. в одном горизонтальном ряду.
nн – кол-во отв. в одном вертикальном ряду.
Минимальный размер H x B = 300x300 мм.
Максимальный размер H x B = 1 500 x 1 500 мм.
Не имеет кассетного исполнения.

Масса ЯКЛ-2

HxB, мм	300x300	500x500	700x700	1 000 x 1 000	1 250 x 1 250	1 500 x 1 500
Масса, кг (±10%)	7	15	22	38	47	60

B (H), мм	nв, шт.[1]	nн, шт.[1]
300 ≤ B (H) ≤ 500	4	4
500 < B (H) ≤ 700	5	5
700 < B (H) ≤ 1 000	6	6
1 000 < B (H) ≤ 1 400	7	7
1 400 < B (H) ≤ 1 500	8	8

[1] *Отверстия в углах клапана учтены одновременно в обоих рядах.*

Габаритные и присоединительные размеры
ЯКЛ-3 для работы на вертикальных участках воздуховода на приток

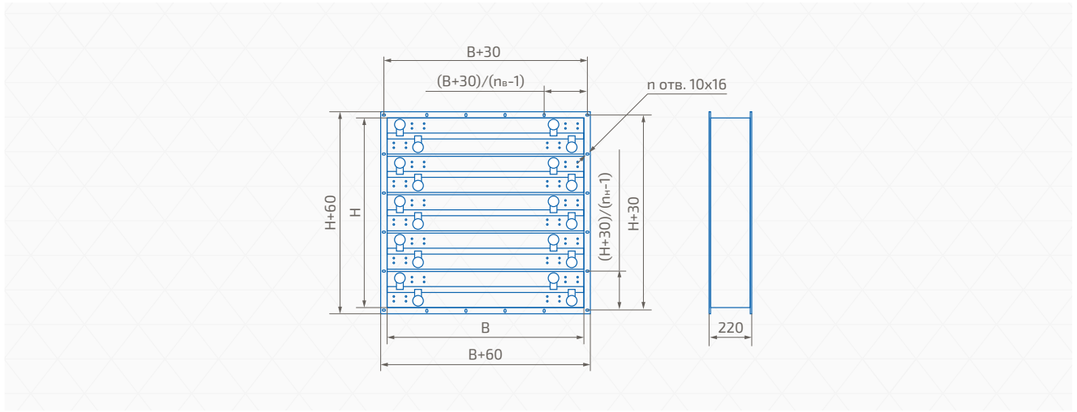

n – кол-во отв. 10 x 16 во фланцах клапана с одной стороны.
n = 2 (nB+nH)–4
nв – кол-во отв. в одном горизонтальном ряду.
nн – кол-во отв. в одном вертикальном ряду.
Минимальный размер H x B = 300 x 300 мм.
Максимальный размер H x B = 1 500 x 1 500 мм.
Не имеет кассетного исполнения.

Масса ЯКЛ-3

H x B, мм	300 x 300	500 x 500	700 x 700	1 000 x 1 000	1 250 x 1 250	1 500 x 1 500
Масса, кг (±10%)	7	15	22	38	47	60

B (H), мм	nв, шт.[1]	nн, шт.[1]
300 ≤ B (H) ≤ 500	4	4
500 < B (H) ≤ 700	5	5
700 < B (H) ≤ 1 000	6	6
1 000 < B (H) ≤ 1 400	7	7
1 400 < B (H) ≤ 1 500	8	8

[1] *Отверстия в углах клапана учтены одновременно в обоих рядах.*

Переходник на круглое сечение

При заказе переходника на круглое сечение его диаметр (D) должен быть не больше, чем ширина (B) и высота (H) клапана.

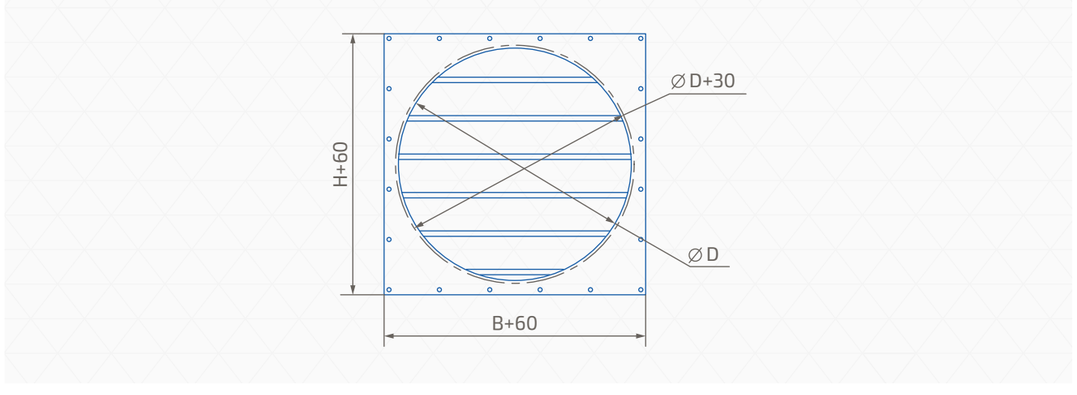

Аэродинамическая характеристика
Объем протечки через закрытый клапан

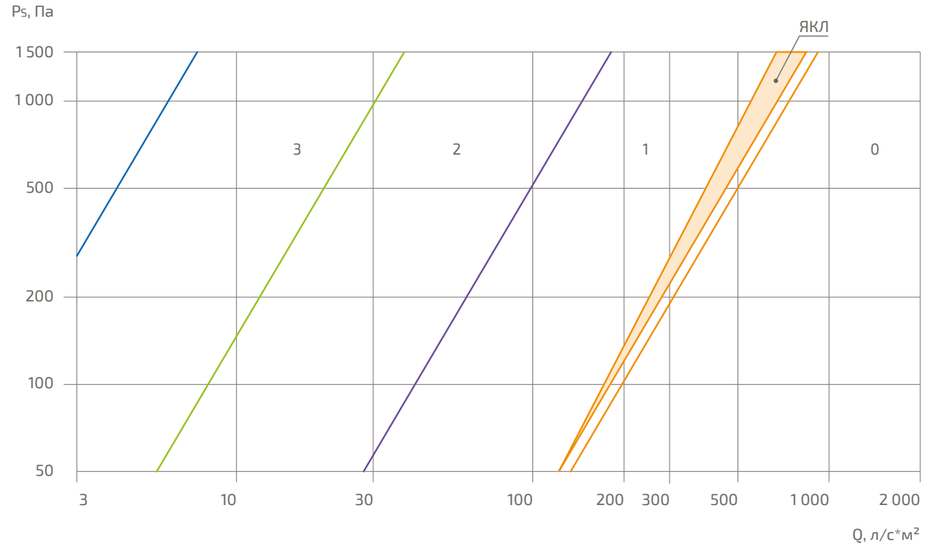

Диаграмма падения давления

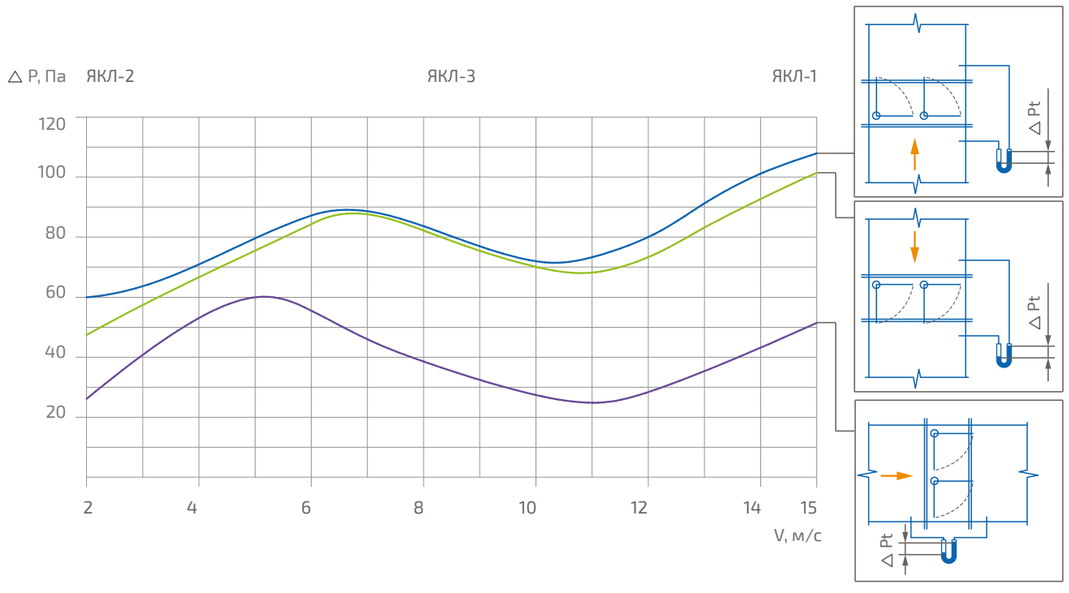

Типоразмерный ряд ЯКЛ-1

Живое сечение м²												
В, мм / Н, мм	150	200	250	300	350	400	450	500	550	600	650	700
150	0,017	0,023	0,029	0,035	0,040	0,046	0,052	0,058	0,063	0,069	0,075	0,081
200	0,025	0,033	0,041	0,050	0,058	0,066	0,074	0,083	0,091	0,099	0,107	0,116
250	0,025	0,033	0,041	0,050	0,058	0,066	0,074	0,083	0,091	0,099	0,107	0,116
300	0,035	0,047	0,058	0,070	0,082	0,093	0,105	0,117	0,128	0,140	0,151	0,163
350	0,046	0,062	0,077	0,092	0,108	0,123	0,139	0,154	0,169	0,185	0,200	0,216
400	0,053	0,070	0,088	0,105	0,123	0,140	0,158	0,176	0,193	0,211	0,228	0,246
450	0,060	0,080	0,100	0,120	0,140	0,160	0,180	0,201	0,221	0,241	0,261	0,281
500	0,064	0,085	0,107	0,128	0,149	0,170	0,192	0,213	0,234	0,256	0,277	0,298
550	0,075	0,100	0,125	0,150	0,175	0,200	0,225	0,251	0,276	0,301	0,326	0,351
600	0,075	0,100	0,125	0,150	0,175	0,200	0,225	0,251	0,276	0,301	0,326	0,351
650	0,088	0,117	0,147	0,176	0,205	0,235	0,264	0,294	0,323	0,352	0,382	0,411
700	0,096	0,127	0,159	0,191	0,223	0,255	0,287	0,319	0,350	0,382	0,414	0,446
750	0,100	0,134	0,167	0,201	0,234	0,268	0,301	0,335	0,368	0,401	0,435	0,468
800	0,107	0,142	0,178	0,214	0,249	0,285	0,320	0,356	0,392	0,427	0,463	0,498
850	0,111	0,147	0,184	0,221	0,258	0,295	0,332	0,369	0,405	0,442	0,479	0,516
900	0,126	0,167	0,209	0,251	0,293	0,335	0,377	0,419	0,460	0,502	0,544	0,586
950	0,129	0,172	0,216	0,259	0,302	0,345	0,388	0,431	0,474	0,517	0,560	0,603
1 000	0,132	0,176	0,220	0,264	0,308	0,352	0,396	0,440	0,484	0,528	0,572	0,616
1 050	0,141	0,188	0,235	0,282	0,329	0,376	0,423	0,471	0,518	0,565	0,612	0,659
1 100	0,151	0,201	0,251	0,302	0,352	0,402	0,452	0,503	0,553	0,603	0,653	0,704
1 150	0,159	0,212	0,265	0,318	0,371	0,424	0,477	0,530	0,582	0,635	0,688	0,741
1 200	0,166	0,222	0,277	0,333	0,388	0,444	0,499	0,555	0,610	0,665	0,721	0,776
1 250	0,176	0,235	0,293	0,352	0,411	0,469	0,528	0,587	0,645	0,704	0,762	0,821
1 300	0,177	0,235	0,294	0,353	0,412	0,471	0,530	0,589	0,647	0,706	0,765	0,824
1 350	0,184	0,245	0,307	0,368	0,429	0,491	0,552	0,614	0,675	0,736	0,798	0,859
1 400	0,194	0,259	0,324	0,389	0,453	0,518	0,583	0,648	0,712	0,777	0,842	0,907
1 450	0,201	0,268	0,335	0,402	0,469	0,536	0,603	0,671	0,738	0,805	0,872	0,939
1 500	0,201	0,268	0,335	0,402	0,469	0,536	0,603	0,671	0,738	0,805	0,872	0,939
1 550	0,214	0,285	0,357	0,428	0,499	0,571	0,642	0,714	0,785	0,856	0,928	0,999
1 600	0,226	0,302	0,377	0,453	0,528	0,604	0,679	0,755	0,830	0,905	0,981	1,056
1 650	0,230	0,306	0,383	0,459	0,536	0,612	0,689	0,766	0,842	0,919	0,995	1,072
1 700	0,236	0,314	0,393	0,471	0,550	0,628	0,707	0,785	0,864	0,942	1,021	1,099
1 750	0,239	0,319	0,399	0,479	0,558	0,638	0,718	0,798	0,877	0,957	1,037	1,117
1 800	0,252	0,335	0,419	0,503	0,587	0,671	0,755	0,839	0,922	1,006	1,090	1,174
1 850	0,257	0,343	0,428	0,514	0,600	0,685	0,771	0,857	0,942	1,028	1,113	1,199
1 900	0,265	0,353	0,442	0,530	0,618	0,707	0,795	0,884	0,972	1,060	1,149	1,237
1 950	0,277	0,369	0,461	0,554	0,646	0,738	0,830	0,923	1,015	1,107	1,199	1,292
2 000	0,280	0,373	0,467	0,560	0,653	0,747	0,840	0,934	1,027	1,120	1,214	1,307
2 050	0,283	0,377	0,471	0,566	0,660	0,754	0,848	0,943	1,037	1,131	1,225	1,320
2 100	0,290	0,387	0,484	0,581	0,677	0,774	0,871	0,968	1,064	1,161	1,258	1,355
2 150	0,300	0,401	0,501	0,601	0,701	0,801	0,901	1,002	1,102	1,202	1,302	1,402
2 200	0,308	0,411	0,513	0,616	0,719	0,821	0,924	1,027	1,129	1,232	1,334	1,437
2 250	0,308	0,411	0,513	0,616	0,719	0,821	0,924	1,027	1,129	1,232	1,334	1,437
2 300	0,327	0,436	0,545	0,654	0,763	0,872	0,981	1,091	1,200	1,309	1,418	1,527
2 350	0,327	0,436	0,545	0,654	0,763	0,872	0,981	1,091	1,200	1,309	1,418	1,527
2 400	0,336	0,448	0,560	0,672	0,784	0,896	1,008	1,120	1,231	1,343	1,455	1,567

Возможно изготовление клапанов с промежуточными размерами.

Типоразмерный ряд ЯКЛ-1

Живое сечение м²												
В, мм / Н, мм	750	800	850	900	950	1 000	1 050	1 100	1 150	1 200	1 250	1 300
150	0,086	0,092	0,098	0,104	0,109	0,110	0,116	0,122	0,128	0,133	0,139	0,145
200	0,124	0,132	0,140	0,149	0,157	0,158	0,167	0,175	0,183	0,191	0,200	0,208
250	0,124	0,132	0,140	0,149	0,157	0,158	0,167	0,175	0,183	0,191	0,200	0,208
300	0,175	0,186	0,198	0,210	0,221	0,224	0,235	0,247	0,259	0,270	0,282	0,294
350	0,231	0,246	0,262	0,277	0,293	0,296	0,311	0,326	0,342	0,357	0,373	0,388
400	0,263	0,281	0,298	0,316	0,333	0,337	0,355	0,372	0,390	0,407	0,425	0,442
450	0,301	0,321	0,341	0,361	0,381	0,385	0,405	0,425	0,445	0,465	0,485	0,505
500	0,320	0,341	0,362	0,383	0,405	0,409	0,430	0,452	0,473	0,494	0,515	0,537
550	0,376	0,401	0,426	0,451	0,476	0,481	0,506	0,531	0,556	0,581	0,606	0,631
600	0,376	0,401	0,426	0,451	0,476	0,481	0,506	0,531	0,556	0,581	0,606	0,631
650	0,440	0,470	0,499	0,528	0,558	0,564	0,593	0,622	0,652	0,681	0,710	0,740
700	0,478	0,510	0,541	0,573	0,605	0,612	0,643	0,675	0,707	0,739	0,771	0,803
750	0,502	0,535	0,569	0,602	0,636	0,642	0,676	0,709	0,743	0,776	0,809	0,843
800	0,534	0,570	0,605	0,641	0,676	0,684	0,719	0,755	0,790	0,826	0,862	0,897
850	0,553	0,590	0,626	0,663	0,700	0,708	0,744	0,781	0,818	0,855	0,892	0,929
900	0,628	0,670	0,711	0,753	0,795	0,804	0,845	0,887	0,929	0,971	1,013	1,055
950	0,647	0,690	0,733	0,776	0,819	0,828	0,871	0,914	0,957	1,000	1,043	1,086
1 000	0,660	0,704	0,748	0,792	0,836	0,845	0,889	0,933	0,977	1,021	1,065	1,109
1 050	0,706	0,753	0,800	0,847	0,894	0,903	0,950	0,997	1,045	1,092	1,139	1,186
1 100	0,754	0,804	0,854	0,905	0,955	0,965	1,015	1,065	1,116	1,166	1,216	1,266
1 150	0,794	0,847	0,900	0,953	1,006	1,017	1,070	1,123	1,175	1,228	1,281	1,334
1 200	0,832	0,887	0,943	0,998	1,054	1,065	1,120	1,176	1,231	1,286	1,342	1,397
1 250	0,880	0,938	0,997	1,056	1,114	1,126	1,185	1,243	1,302	1,361	1,419	1,478
1 300	0,883	0,942	1,000	1,059	1,118	1,130	1,189	1,248	1,306	1,365	1,424	1,483
1 350	0,920	0,982	1,043	1,104	1,166	1,178	1,239	1,301	1,362	1,423	1,485	1,546
1 400	0,971	1,036	1,101	1,166	1,230	1,243	1,308	1,373	1,437	1,502	1,567	1,632
1 450	1,006	1,073	1,140	1,207	1,274	1,287	1,354	1,421	1,489	1,556	1,623	1,690
1 500	1,006	1,073	1,140	1,207	1,274	1,287	1,354	1,421	1,489	1,556	1,623	1,690
1 550	1,070	1,142	1,213	1,284	1,356	1,370	1,441	1,513	1,584	1,655	1,727	1,798
1 600	1,132	1,207	1,283	1,358	1,434	1,449	1,524	1,600	1,675	1,750	1,826	1,901
1 650	1,148	1,225	1,301	1,378	1,454	1,470	1,546	1,623	1,699	1,776	1,853	1,929
1 700	1,178	1,256	1,335	1,413	1,492	1,507	1,586	1,664	1,743	1,821	1,900	1,978
1 750	1,196	1,276	1,356	1,436	1,515	1,531	1,611	1,691	1,770	1,850	1,930	2,010
1 800	1,258	1,342	1,425	1,509	1,593	1,610	1,694	1,778	1,861	1,945	2,029	2,113
1 850	1,285	1,370	1,456	1,542	1,627	1,644	1,730	1,816	1,901	1,987	2,073	2,158
1 900	1,325	1,414	1,502	1,590	1,679	1,696	1,785	1,873	1,961	2,050	2,138	2,226
1 950	1,384	1,476	1,568	1,661	1,753	1,771	1,863	1,956	2,048	2,140	2,232	2,325
2 000	1,400	1,494	1,587	1,680	1,774	1,792	1,886	1,979	2,072	2,166	2,259	2,352
2 050	1,414	1,508	1,602	1,697	1,791	1,810	1,904	1,998	2,092	2,187	2,281	2,375
2 100	1,451	1,548	1,645	1,742	1,838	1,858	1,954	2,051	2,148	2,245	2,341	2,438
2 150	1,502	1,602	1,703	1,803	1,903	1,923	2,023	2,123	2,223	2,323	2,424	2,524
2 200	1,540	1,642	1,745	1,848	1,950	1,971	2,074	2,176	2,279	2,381	2,484	2,587
2 250	1,540	1,642	1,745	1,848	1,950	1,971	2,074	2,176	2,279	2,381	2,484	2,587
2 300	1,636	1,745	1,854	1,963	2,072	2,094	2,203	2,312	2,421	2,530	2,639	2,748
2 350	1,636	1,745	1,854	1,963	2,072	2,094	2,203	2,312	2,421	2,530	2,639	2,748
2 400	1,679	1,791	1,903	2,015	2,127	2,149	2,261	2,373	2,485	2,597	2,709	2,821

Возможно изготовление клапанов с промежуточными размерами.

Типоразмерный ряд ЯКЛ-1

Живое сечение м²														
В, мм / Н, мм	1 350	1 400	1 450	1 500	1 550	1 600	1 650	1 700	1 750	1 800	1 850	1 900	1 950	2 000
150	0,151	0,156	0,162	0,168	0,174	0,179	0,185	0,191	0,197	0,202	0,208	0,214	0,220	0,225
200	0,216	0,224	0,233	0,241	0,249	0,257	0,266	0,274	0,282	0,290	0,299	0,307	0,315	0,323
250	0,216	0,224	0,233	0,241	0,249	0,257	0,266	0,274	0,282	0,290	0,299	0,307	0,315	0,323
300	0,305	0,317	0,329	0,340	0,352	0,363	0,375	0,387	0,398	0,410	0,422	0,433	0,445	0,457
350	0,403	0,419	0,434	0,450	0,465	0,480	0,496	0,511	0,527	0,542	0,557	0,573	0,588	0,604
400	0,460	0,477	0,495	0,512	0,530	0,548	0,565	0,583	0,600	0,618	0,635	0,653	0,670	0,688
450	0,525	0,545	0,565	0,585	0,606	0,626	0,646	0,666	0,686	0,706	0,726	0,746	0,766	0,786
500	0,558	0,579	0,601	0,622	0,643	0,665	0,686	0,707	0,728	0,750	0,771	0,792	0,814	0,835
550	0,656	0,681	0,706	0,731	0,757	0,782	0,807	0,832	0,857	0,882	0,907	0,932	0,957	0,982
600	0,656	0,681	0,706	0,731	0,757	0,782	0,807	0,832	0,857	0,882	0,907	0,932	0,957	0,982
650	0,769	0,798	0,828	0,857	0,886	0,916	0,945	0,974	1,004	1,033	1,062	1,092	1,121	1,151
700	0,834	0,866	0,898	0,930	0,962	0,994	1,026	1,057	1,089	1,121	1,153	1,185	1,217	1,249
750	0,876	0,910	0,943	0,977	1,010	1,044	1,077	1,111	1,144	1,177	1,211	1,244	1,278	1,311
800	0,933	0,968	1,004	1,040	1,075	1,111	1,146	1,182	1,218	1,253	1,289	1,324	1,360	1,396
850	0,965	1,002	1,039	1,076	1,113	1,150	1,187	1,223	1,260	1,297	1,334	1,371	1,408	1,445
900	1,096	1,138	1,180	1,222	1,264	1,306	1,348	1,389	1,431	1,473	1,515	1,557	1,599	1,641
950	1,129	1,172	1,215	1,259	1,302	1,345	1,388	1,431	1,474	1,517	1,560	1,603	1,646	1,690
1 000	1,153	1,197	1,241	1,285	1,329	1,373	1,417	1,461	1,505	1,549	1,593	1,637	1,681	1,725
1 050	1,233	1,280	1,327	1,374	1,421	1,468	1,515	1,562	1,609	1,656	1,703	1,750	1,797	1,844
1 100	1,317	1,367	1,417	1,467	1,518	1,568	1,618	1,668	1,719	1,769	1,819	1,869	1,920	1,970
1 150	1,387	1,440	1,493	1,546	1,599	1,652	1,705	1,758	1,811	1,864	1,917	1,970	2,023	2,076
1 200	1,453	1,508	1,564	1,619	1,675	1,730	1,785	1,841	1,896	1,952	2,007	2,063	2,118	2,174
1 250	1,537	1,595	1,654	1,713	1,771	1,830	1,889	1,947	2,006	2,064	2,123	2,182	2,240	2,299
1 300	1,542	1,601	1,660	1,718	1,777	1,836	1,895	1,954	2,013	2,072	2,130	2,189	2,248	2,307
1 350	1,607	1,669	1,730	1,791	1,853	1,914	1,975	2,037	2,098	2,160	2,221	2,282	2,344	2,405
1 400	1,696	1,761	1,826	1,891	1,955	2,020	2,085	2,150	2,214	2,279	2,344	2,409	2,473	2,538
1 450	1,757	1,824	1,891	1,958	2,025	2,092	2,159	2,226	2,293	2,360	2,427	2,494	2,561	2,628
1 500	1,757	1,824	1,891	1,958	2,025	2,092	2,159	2,226	2,293	2,360	2,427	2,494	2,561	2,628
1 550	1,869	1,941	2,012	2,083	2,155	2,226	2,297	2,369	2,440	2,512	2,583	2,654	2,726	2,797
1 600	1,977	2,052	2,128	2,203	2,279	2,354	2,429	2,505	2,580	2,656	2,731	2,807	2,882	2,958
1 650	2,006	2,082	2,159	2,235	2,312	2,388	2,465	2,541	2,618	2,695	2,771	2,848	2,924	3,001
1 700	2,057	2,135	2,214	2,292	2,371	2,449	2,528	2,606	2,685	2,763	2,842	2,920	2,999	3,077
1 750	2,089	2,169	2,249	2,329	2,408	2,488	2,568	2,648	2,727	2,807	2,887	2,967	3,046	3,126
1 800	2,197	2,281	2,365	2,448	2,532	2,616	2,700	2,784	2,868	2,952	3,035	3,119	3,203	3,287
1 850	2,244	2,330	2,415	2,501	2,587	2,672	2,758	2,844	2,929	3,015	3,101	3,186	3,272	3,357
1 900	2,315	2,403	2,491	2,580	2,668	2,757	2,845	2,933	3,022	3,110	3,198	3,287	3,375	3,463
1 950	2,417	2,509	2,601	2,694	2,786	2,878	2,970	3,063	3,155	3,247	3,339	3,432	3,524	3,616
2 000	2,446	2,539	2,632	2,726	2,819	2,913	3,006	3,099	3,193	3,286	3,379	3,473	3,566	3,659
2 050	2,469	2,564	2,658	2,752	2,846	2,941	3,035	3,129	3,223	3,318	3,412	3,506	3,600	3,695
2 100	2,535	2,632	2,728	2,825	2,922	3,019	3,115	3,212	3,309	3,406	3,502	3,599	3,696	3,793
2 150	2,624	2,724	2,824	2,924	3,025	3,125	3,225	3,325	3,425	3,525	3,625	3,726	3,826	3,926
2 200	2,689	2,792	2,895	2,997	3,100	3,203	3,305	3,408	3,511	3,613	3,716	3,819	3,921	4,024
2 250	2,689	2,792	2,895	2,997	3,100	3,203	3,305	3,408	3,511	3,613	3,716	3,819	3,921	4,024
2 300	2,857	2,966	3,075	3,184	3,293	3,402	3,511	3,620	3,730	3,839	3,948	4,057	4,166	4,275
2 350	2,857	2,966	3,075	3,184	3,293	3,402	3,511	3,620	3,730	3,839	3,948	4,057	4,166	4,275
2 400	2,933	3,045	3,157	3,269	3,381	3,493	3,605	3,717	3,829	3,941	4,053	4,165	4,276	4,388

Возможно изготовление клапанов с промежуточными размерами.

Типоразмерный ряд ЯКЛ-2

Живое сечение м²												
В, мм / Н, мм	265	300	350	400	450	500	550	600	650	700	750	800
265	0,058	0,065	0,076	0,087	0,098	0,109	0,119	0,130	0,141	0,152	0,163	0,174
300	0,067	0,076	0,088	0,101	0,113	0,126	0,139	0,151	0,164	0,176	0,189	0,202
350	0,080	0,091	0,106	0,121	0,136	0,151	0,166	0,181	0,196	0,211	0,227	0,242
400	0,093	0,106	0,123	0,141	0,158	0,176	0,194	0,211	0,229	0,246	0,264	0,282
450	0,093	0,106	0,123	0,141	0,158	0,176	0,194	0,211	0,229	0,246	0,264	0,282
500	0,111	0,125	0,146	0,167	0,188	0,209	0,230	0,251	0,272	0,293	0,314	0,334
550	0,124	0,140	0,164	0,187	0,211	0,234	0,257	0,281	0,304	0,328	0,351	0,374
600	0,137	0,155	0,181	0,207	0,233	0,259	0,285	0,311	0,337	0,363	0,389	0,414
650	0,151	0,170	0,199	0,227	0,256	0,284	0,312	0,341	0,369	0,398	0,426	0,454
700	0,164	0,185	0,216	0,247	0,278	0,309	0,340	0,371	0,402	0,433	0,464	0,494
750	0,177	0,200	0,234	0,267	0,301	0,334	0,367	0,401	0,434	0,468	0,501	0,534
800	0,187	0,211	0,246	0,282	0,317	0,352	0,387	0,422	0,458	0,493	0,528	0,563
850	0,200	0,226	0,264	0,302	0,339	0,377	0,415	0,452	0,490	0,528	0,566	0,603
900	0,213	0,241	0,281	0,322	0,362	0,402	0,442	0,482	0,523	0,563	0,603	0,643
950	0,226	0,256	0,299	0,342	0,384	0,427	0,470	0,512	0,555	0,598	0,641	0,683
1 000	0,240	0,271	0,316	0,362	0,407	0,452	0,497	0,542	0,588	0,633	0,678	0,723
1 050	0,249	0,282	0,329	0,376	0,423	0,470	0,517	0,564	0,611	0,658	0,705	0,752
1 100	0,266	0,301	0,351	0,402	0,452	0,502	0,552	0,602	0,653	0,703	0,753	0,803
1 150	0,266	0,301	0,351	0,402	0,452	0,502	0,552	0,602	0,653	0,703	0,753	0,803
1 200	0,276	0,312	0,364	0,416	0,468	0,520	0,572	0,624	0,676	0,728	0,780	0,832
1 250	0,302	0,342	0,399	0,456	0,513	0,570	0,627	0,684	0,741	0,798	0,855	0,912
1 300	0,312	0,353	0,412	0,470	0,529	0,588	0,647	0,706	0,764	0,823	0,882	0,941
1 350	0,325	0,368	0,429	0,490	0,552	0,613	0,674	0,736	0,797	0,858	0,920	0,981
1 400	0,338	0,383	0,447	0,510	0,574	0,638	0,702	0,766	0,829	0,893	0,957	1,021
1 450	0,355	0,402	0,469	0,536	0,603	0,670	0,737	0,804	0,871	0,938	1,005	1,072
1 500	0,355	0,402	0,469	0,536	0,603	0,670	0,737	0,804	0,871	0,938	1,005	1,072
1 550	0,378	0,428	0,499	0,570	0,642	0,713	0,784	0,856	0,927	0,998	1,070	1,141
1 600	0,391	0,443	0,517	0,590	0,664	0,738	0,812	0,886	0,959	1,033	1,107	1,181
1 650	0,391	0,443	0,517	0,590	0,664	0,738	0,812	0,886	0,959	1,033	1,107	1,181
1 700	0,391	0,443	0,517	0,590	0,664	0,738	0,812	0,886	0,959	1,033	1,107	1,181
1 750	0,391	0,443	0,517	0,590	0,664	0,738	0,812	0,886	0,959	1,033	1,107	1,181
1 800	0,444	0,503	0,587	0,670	0,754	0,838	0,922	1,006	1,089	1,173	1,257	1,341
1 850	0,454	0,514	0,599	0,685	0,770	0,856	0,942	1,027	1,113	1,198	1,284	1,370
1 900	0,467	0,529	0,617	0,705	0,793	0,881	0,969	1,057	1,145	1,233	1,322	1,410
1 950	0,467	0,529	0,617	0,705	0,793	0,881	0,969	1,057	1,145	1,233	1,322	1,410
2 000	0,467	0,529	0,617	0,705	0,793	0,881	0,969	1,057	1,145	1,233	1,322	1,410
2 050	0,499	0,565	0,659	0,754	0,848	0,942	1,036	1,130	1,225	1,319	1,413	1,507
2 100	0,513	0,580	0,677	0,774	0,870	0,967	1,064	1,160	1,257	1,354	1,451	1,547
2 150	0,533	0,604	0,704	0,805	0,905	1,006	1,107	1,207	1,308	1,408	1,509	1,610
2 200	0,533	0,604	0,704	0,805	0,905	1,006	1,107	1,207	1,308	1,408	1,509	1,610
2 250	0,533	0,604	0,704	0,805	0,905	1,006	1,107	1,207	1,308	1,408	1,509	1,610
2 300	0,562	0,636	0,742	0,848	0,954	1,060	1,166	1,272	1,378	1,484	1,590	1,696
2 350	0,575	0,651	0,760	0,868	0,977	1,085	1,194	1,302	1,411	1,519	1,628	1,736
2 400	0,588	0,666	0,777	0,888	0,999	1,110	1,221	1,332	1,443	1,554	1,665	1,776

Возможно изготовление клапанов с промежуточными размерами.

Типоразмерный ряд ЯКЛ-2

Живое сечение м²												
B, мм / H, мм	850	900	950	1 000	1 050	1 100	1 150	1 200	1 250	1 300	1 350	1 400
265	0,184	0,195	0,206	0,208	0,219	0,230	0,241	0,252	0,263	0,273	0,284	0,295
300	0,214	0,227	0,239	0,242	0,255	0,267	0,280	0,292	0,305	0,318	0,330	0,343
350	0,257	0,272	0,287	0,290	0,305	0,320	0,335	0,350	0,365	0,381	0,396	0,411
400	0,299	0,317	0,334	0,338	0,356	0,373	0,391	0,408	0,426	0,444	0,461	0,479
450	0,299	0,317	0,334	0,338	0,356	0,373	0,391	0,408	0,426	0,444	0,461	0,479
500	0,355	0,376	0,397	0,401	0,422	0,443	0,464	0,485	0,506	0,527	0,548	0,568
550	0,398	0,421	0,445	0,449	0,473	0,496	0,519	0,543	0,566	0,590	0,613	0,636
600	0,440	0,466	0,492	0,497	0,523	0,549	0,575	0,601	0,627	0,653	0,679	0,704
650	0,483	0,511	0,540	0,545	0,574	0,602	0,630	0,659	0,687	0,716	0,744	0,772
700	0,525	0,556	0,587	0,593	0,624	0,655	0,686	0,717	0,748	0,779	0,810	0,840
750	0,568	0,601	0,635	0,641	0,675	0,708	0,741	0,775	0,808	0,842	0,875	0,908
800	0,598	0,634	0,669	0,676	0,711	0,746	0,781	0,817	0,852	0,887	0,922	0,957
850	0,641	0,679	0,716	0,724	0,762	0,799	0,837	0,875	0,912	0,950	0,988	1,025
900	0,683	0,724	0,764	0,772	0,812	0,852	0,892	0,933	0,973	1,013	1,053	1,093
950	0,726	0,769	0,811	0,820	0,863	0,905	0,948	0,991	1,033	1,076	1,119	1,161
1000	0,768	0,814	0,859	0,868	0,913	0,958	1,003	1,049	1,094	1,139	1,184	1,229
1050	0,799	0,846	0,893	0,902	0,949	0,996	1,043	1,090	1,137	1,184	1,231	1,278
1100	0,853	0,904	0,954	0,964	1,014	1,064	1,114	1,165	1,215	1,265	1,315	1,365
1150	0,853	0,904	0,954	0,964	1,014	1,064	1,114	1,165	1,215	1,265	1,315	1,365
1200	0,884	0,936	0,988	0,998	1,050	1,102	1,154	1,206	1,258	1,310	1,362	1,414
1250	0,969	1,026	1,083	1,094	1,151	1,208	1,265	1,322	1,379	1,436	1,493	1,550
1300	1,000	1,058	1,117	1,129	1,188	1,247	1,305	1,364	1,423	1,482	1,541	1,599
1350	1,042	1,103	1,165	1,177	1,238	1,300	1,361	1,422	1,483	1,545	1,606	1,667
1400	1,085	1,148	1,212	1,225	1,289	1,353	1,416	1,480	1,544	1,608	1,672	1,735
1450	1,139	1,206	1,273	1,286	1,353	1,420	1,487	1,554	1,621	1,688	1,755	1,822
1500	1,139	1,206	1,273	1,286	1,353	1,420	1,487	1,554	1,621	1,688	1,755	1,822
1550	1,212	1,283	1,355	1,369	1,440	1,512	1,583	1,654	1,725	1,797	1,868	1,939
1600	1,255	1,328	1,402	1,417	1,491	1,565	1,638	1,712	1,786	1,860	1,934	2,007
1650	1,255	1,328	1,402	1,417	1,491	1,565	1,638	1,712	1,786	1,860	1,934	2,007
1700	1,255	1,328	1,402	1,417	1,491	1,565	1,638	1,712	1,786	1,860	1,934	2,007
1750	1,255	1,328	1,402	1,417	1,491	1,565	1,638	1,712	1,786	1,860	1,934	2,007
1800	1,425	1,508	1,592	1,609	1,693	1,777	1,860	1,944	2,028	2,112	2,196	2,279
1850	1,455	1,541	1,626	1,644	1,729	1,815	1,900	1,986	2,072	2,157	2,243	2,328
1900	1,498	1,586	1,674	1,692	1,780	1,868	1,956	2,044	2,132	2,220	2,308	2,396
1950	1,498	1,586	1,674	1,692	1,780	1,868	1,956	2,044	2,132	2,220	2,308	2,396
2000	1,498	1,586	1,674	1,692	1,780	1,868	1,956	2,044	2,132	2,220	2,308	2,396
2050	1,601	1,696	1,790	1,809	1,903	1,997	2,091	2,185	2,280	2,374	2,468	2,562
2100	1,644	1,741	1,837	1,857	1,953	2,050	2,147	2,243	2,340	2,437	2,534	2,630
2150	1,710	1,811	1,911	1,932	2,032	2,133	2,233	2,334	2,435	2,535	2,636	2,736
2200	1,710	1,811	1,911	1,932	2,113	2,213	2,314	2,414	2,515	2,616	2,716	2,817
2250	1,710	1,811	1,911	1,932	2,032	2,133	2,233	2,334	2,435	2,535	2,636	2,736
2300	1,802	1,908	2,014	2,035	2,141	2,247	2,353	2,459	2,565	2,671	2,777	2,883
2350	1,845	1,953	2,062	2,083	2,192	2,300	2,409	2,517	2,626	2,734	2,843	2,951
2400	1,887	1,998	2,109	2,131	2,242	2,353	2,464	2,575	2,686	2,797	2,908	3,019

Возможно изготовление клапанов с промежуточными размерами.

Типоразмерный ряд ЯКЛ-2

Живое сечение м²												
B, мм / H, мм	1 450	1 500	1 550	1 600	1 650	1 700	1 750	1 800	1 850	1 900	1 950	2 000
265	0,306	0,317	0,328	0,339	0,349	0,360	0,371	0,382	0,393	0,404	0,414	0,425
300	0,355	0,368	0,381	0,393	0,406	0,418	0,431	0,444	0,456	0,469	0,481	0,494
350	0,426	0,441	0,456	0,471	0,486	0,501	0,516	0,532	0,547	0,562	0,577	0,592
400	0,496	0,514	0,532	0,549	0,567	0,584	0,602	0,620	0,637	0,655	0,672	0,690
450	0,496	0,514	0,532	0,549	0,567	0,584	0,602	0,620	0,637	0,655	0,672	0,690
500	0,589	0,610	0,631	0,652	0,673	0,694	0,715	0,736	0,757	0,777	0,798	0,819
550	0,660	0,683	0,707	0,730	0,753	0,777	0,800	0,824	0,847	0,870	0,894	0,917
600	0,730	0,756	0,782	0,808	0,834	0,860	0,886	0,912	0,938	0,963	0,989	1,015
650	0,801	0,829	0,858	0,886	0,914	0,943	0,971	1,000	1,028	1,056	1,085	1,113
700	0,871	0,902	0,933	0,964	0,995	1,026	1,057	1,088	1,119	1,149	1,180	1,211
750	0,942	0,975	1,009	1,042	1,075	1,109	1,142	1,176	1,209	1,242	1,276	1,309
800	0,993	1,028	1,063	1,098	1,133	1,169	1,204	1,239	1,274	1,309	1,345	1,380
850	1,063	1,101	1,139	1,176	1,214	1,252	1,289	1,327	1,365	1,402	1,440	1,478
900	1,134	1,174	1,214	1,254	1,294	1,335	1,375	1,415	1,455	1,495	1,536	1,576
950	1,204	1,247	1,290	1,332	1,375	1,418	1,460	1,503	1,546	1,588	1,631	1,674
1 000	1,275	1,320	1,365	1,410	1,455	1,501	1,546	1,591	1,636	1,681	1,727	1,772
1 050	1,325	1,372	1,419	1,466	1,513	1,560	1,607	1,654	1,701	1,748	1,795	1,842
1 100	1,416	1,466	1,516	1,566	1,616	1,667	1,717	1,767	1,817	1,867	1,918	1,968
1 150	1,416	1,466	1,516	1,566	1,616	1,667	1,717	1,767	1,817	1,867	1,918	1,968
1 200	1,466	1,518	1,570	1,622	1,674	1,726	1,778	1,830	1,882	1,934	1,986	2,038
1 250	1,607	1,664	1,721	1,778	1,835	1,892	1,949	2,006	2,063	2,120	2,177	2,234
1 300	1,658	1,717	1,776	1,835	1,893	1,952	2,011	2,070	2,129	2,187	2,246	2,305
1 350	1,729	1,790	1,851	1,913	1,974	2,035	2,096	2,158	2,219	2,280	2,342	2,403
1 400	1,799	1,863	1,927	1,991	2,054	2,118	2,182	2,246	2,310	2,373	2,437	2,501
1 450	1,889	1,956	2,023	2,090	2,157	2,224	2,291	2,358	2,425	2,492	2,559	2,626
1 500	1,889	1,956	2,023	2,090	2,157	2,224	2,291	2,358	2,425	2,492	2,559	2,626
1 550	2,011	2,082	2,153	2,225	2,296	2,367	2,438	2,510	2,581	2,652	2,724	2,795
1 600	2,081	2,155	2,229	2,303	2,376	2,450	2,524	2,598	2,672	2,745	2,819	2,893
1 650	2,081	2,155	2,229	2,303	2,376	2,450	2,524	2,598	2,672	2,745	2,819	2,893
1 700	2,081	2,155	2,229	2,303	2,376	2,450	2,524	2,598	2,672	2,745	2,819	2,893
1 750	2,081	2,155	2,229	2,303	2,376	2,450	2,524	2,598	2,672	2,745	2,819	2,893
1 800	2,363	2,447	2,531	2,615	2,698	2,782	2,866	2,950	3,034	3,117	3,201	3,285
1 850	2,414	2,500	2,585	2,671	2,756	2,842	2,928	3,013	3,099	3,184	3,270	3,356
1 900	2,484	2,573	2,661	2,749	2,837	2,925	3,013	3,101	3,189	3,277	3,365	3,454
1 950	2,484	2,573	2,661	2,749	2,837	2,925	3,013	3,101	3,189	3,277	3,365	3,454
2 000	2,484	2,573	2,661	2,749	2,837	2,925	3,013	3,101	3,189	3,277	3,365	3,454
2 050	2,656	2,751	2,845	2,939	3,033	3,127	3,222	3,316	3,410	3,504	3,598	3,693
2 100	2,727	2,824	2,920	3,017	3,114	3,210	3,307	3,404	3,501	3,597	3,694	3,791
2 150	2,837	2,938	3,038	3,139	3,239	3,340	3,441	3,541	3,642	3,742	3,843	3,944
2 200	2,917	3,018	3,119	3,219	3,320	3,420	3,521	3,622	3,722	3,823	3,923	4,024
2 250	2,837	2,938	3,038	3,139	3,239	3,340	3,441	3,541	3,642	3,742	3,843	3,944
2 300	2,989	3,095	3,201	3,307	3,413	3,519	3,625	3,731	3,837	3,943	4,049	4,155
2 350	3,060	3,168	3,277	3,385	3,494	3,602	3,711	3,819	3,928	4,036	4,145	4,253
2 400	3,130	3,241	3,352	3,463	3,574	3,685	3,796	3,907	4,018	4,129	4,240	4,351

Возможно изготовление клапанов с промежуточными размерами.

Типоразмерный ряд ЯКЛ-3

Живое сечение м²												
В, мм / Н, мм	300	350	400	450	500	550	600	650	700	750	800	850
300	0,054	0,063	0,072	0,081	0,090	0,099	0,108	0,117	0,126	0,135	0,144	0,153
350	0,054	0,046	0,052	0,059	0,065	0,072	0,078	0,085	0,091	0,098	0,104	0,111
400	0,087	0,102	0,116	0,131	0,145	0,160	0,174	0,189	0,203	0,218	0,232	0,247
450	0,102	0,119	0,136	0,153	0,170	0,187	0,204	0,221	0,238	0,255	0,272	0,289
500	0,108	0,126	0,144	0,162	0,180	0,198	0,216	0,234	0,252	0,270	0,288	0,306
550	0,108	0,126	0,144	0,162	0,180	0,198	0,216	0,234	0,252	0,270	0,288	0,306
600	0,117	0,137	0,156	0,176	0,195	0,215	0,234	0,254	0,273	0,293	0,312	0,332
650	0,132	0,154	0,176	0,198	0,220	0,242	0,264	0,286	0,308	0,330	0,352	0,374
700	0,147	0,172	0,196	0,221	0,245	0,270	0,294	0,319	0,343	0,368	0,392	0,417
750	0,141	0,165	0,188	0,212	0,235	0,259	0,282	0,306	0,329	0,353	0,376	0,400
800	0,156	0,182	0,208	0,234	0,260	0,286	0,312	0,338	0,364	0,390	0,416	0,442
850	0,171	0,200	0,228	0,257	0,285	0,314	0,342	0,371	0,399	0,428	0,456	0,485
900	0,186	0,217	0,248	0,279	0,310	0,341	0,372	0,403	0,434	0,465	0,496	0,527
950	0,180	0,210	0,240	0,270	0,300	0,330	0,360	0,390	0,420	0,450	0,480	0,510
1 000	0,195	0,228	0,260	0,293	0,325	0,358	0,390	0,423	0,455	0,488	0,520	0,553
1 050	0,210	0,245	0,280	0,315	0,350	0,385	0,420	0,455	0,490	0,525	0,560	0,595
1 100	0,225	0,263	0,300	0,338	0,375	0,413	0,450	0,488	0,525	0,563	0,600	0,638
1 150	0,240	0,280	0,320	0,360	0,400	0,440	0,480	0,520	0,560	0,600	0,640	0,680
1 200	0,255	0,298	0,340	0,383	0,425	0,468	0,510	0,553	0,595	0,638	0,680	0,723
1 250	0,261	0,305	0,348	0,392	0,435	0,479	0,522	0,566	0,609	0,653	0,696	0,740
1 300	0,261	0,305	0,348	0,392	0,435	0,479	0,522	0,566	0,609	0,653	0,696	0,740
1 350	0,261	0,305	0,348	0,392	0,435	0,479	0,522	0,566	0,609	0,653	0,696	0,740
1 400	0,303	0,354	0,404	0,455	0,505	0,556	0,606	0,657	0,707	0,758	0,808	0,859
1 450	0,318	0,371	0,424	0,477	0,530	0,583	0,636	0,689	0,742	0,795	0,848	0,901
1 500	0,333	0,389	0,444	0,500	0,555	0,611	0,666	0,722	0,777	0,833	0,888	0,944

Возможно изготовление клапанов с промежуточными размерами.

Типоразмерный ряд ЯКЛ-3

Живое сечение м²												
В, мм / Н, мм	900	950	1 000	1 050	1 100	1 150	1 200	1 250	1 300	1 350	1 400	1 450	1 500
300	0,162	0,171	0,180	0,189	0,198	0,207	0,216	0,225	0,234	0,243	0,252	0,261	0,270
350	0,117	0,124	0,130	0,137	0,143	0,150	0,156	0,163	0,169	0,176	0,182	0,189	0,195
400	0,261	0,276	0,290	0,305	0,319	0,334	0,348	0,363	0,377	0,392	0,406	0,421	0,435
450	0,306	0,323	0,340	0,357	0,374	0,391	0,408	0,425	0,442	0,459	0,476	0,493	0,510
500	0,324	0,342	0,360	0,378	0,396	0,414	0,432	0,450	0,468	0,486	0,504	0,522	0,540
550	0,324	0,342	0,360	0,378	0,396	0,414	0,432	0,450	0,468	0,486	0,504	0,522	0,540
600	0,351	0,371	0,390	0,410	0,429	0,449	0,468	0,488	0,507	0,527	0,546	0,566	0,585
650	0,396	0,418	0,440	0,462	0,484	0,506	0,528	0,550	0,572	0,594	0,616	0,638	0,660
700	0,441	0,466	0,490	0,515	0,539	0,564	0,588	0,613	0,637	0,662	0,686	0,711	0,735
750	0,423	0,447	0,470	0,494	0,517	0,541	0,564	0,588	0,611	0,635	0,658	0,682	0,705
800	0,468	0,494	0,520	0,546	0,572	0,598	0,624	0,650	0,676	0,702	0,728	0,754	0,780
850	0,513	0,542	0,570	0,599	0,627	0,656	0,684	0,713	0,741	0,770	0,798	0,827	0,855
900	0,558	0,589	0,620	0,651	0,682	0,713	0,744	0,775	0,806	0,837	0,868	0,899	0,930
950	0,540	0,570	0,600	0,630	0,660	0,690	0,720	0,750	0,780	0,810	0,840	0,870	0,900
1 000	0,585	0,618	0,650	0,683	0,715	0,748	0,780	0,813	0,845	0,878	0,910	0,943	0,975
1 050	0,630	0,665	0,700	0,735	0,770	0,805	0,840	0,875	0,910	0,945	0,980	1,015	1,050
1 100	0,675	0,713	0,750	0,788	0,825	0,863	0,900	0,938	0,975	1,013	1,050	1,088	1,125
1 150	0,720	0,760	0,800	0,840	0,880	0,920	0,960	1,000	1,040	1,080	1,120	1,160	1,200
1 200	0,765	0,808	0,850	0,893	0,935	0,978	1,020	1,063	1,105	1,148	1,190	1,233	1,275
1 250	0,783	0,827	0,870	0,914	0,957	1,001	1,044	1,088	1,131	1,175	1,218	1,262	1,305
1 300	0,783	0,827	0,870	0,914	0,957	1,001	1,044	1,088	1,131	1,175	1,218	1,262	1,305
1 350	0,783	0,827	0,870	0,914	0,957	1,001	1,044	1,088	1,131	1,175	1,218	1,262	1,305
1 400	0,909	0,960	1,010	1,061	1,111	1,162	1,212	1,263	1,313	1,364	1,414	1,465	1,515
1 450	0,954	1,007	1,060	1,113	1,166	1,219	1,272	1,325	1,378	1,431	1,484	1,537	1,590
1 500	0,999	1,055	1,110	1,166	1,221	1,277	1,332	1,388	1,443	1,499	1,554	1,610	1,665

Возможно изготовление клапанов с промежуточными размерами.

Решетка однорядная регулируемая ЯРПО

Решетки ЯРПО используются для подачи и удаления воздуха в приточно-вытяжной вентиляции, монтируются в воздуховоды или строительные проемы помещений различного назначения.

Решетка ЯРПО – изготовлена из алюминиевого профиля и снабжена индивидуально регулируемыми жалюзями для изменения направления и (или) характеристик приточной струи.

По умолчанию решетки изготавливаются с монтажными отверстиями для винтового соединения, возможно изготовление на защелках.

Решетки могут комплектоваться клапаном расхода воздуха КРВ и адаптером для присоединения к воздуховоду. Могут быть присоединёны к круглому и прямоугольному воздуховоду (по запросу).

Обозначение характеристик

ЯРПО–200х200–0–RAL9016–С–В

- Тип крепления
  - В – отверстия под винты
  - З – на защелках
- С – защиткая сетка
- 0 – без защитной сетки
- Цвет покрытия
  - Указывается по таблице RAL
  - Стандартный RAL9016
- 0 – без блока регулирования
- КРВ – блок регулирования расхода
- Размер строительного проема АхВ, мм
- Тип решетки
- ЯРПО – решетка однорядная регулируемая

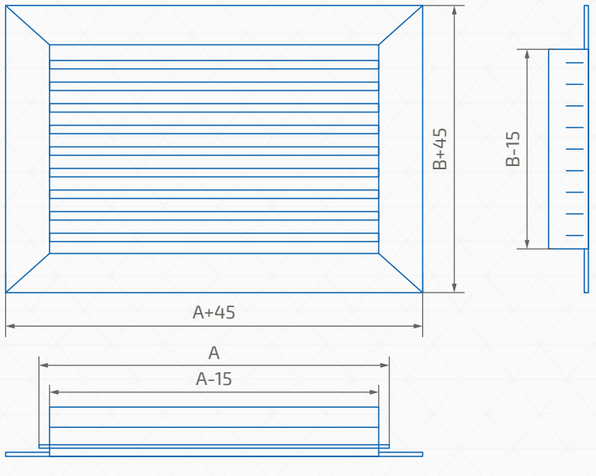

Стандартный цвет покрытия – белый RAL9016. Минимальный размер решетки 100 × 100.

Решетка однорядная регулируемая ЯРПО

Данные для подбора решеток при подаче воздуха в помещение α1=0°

A x B, мм	F0, м²	LWA < 20 дБ (А), Δ Pп < 1 Па						LWA = 25 дБ (А)				LWA = 35 дБ (А)					LWA ≤ 45 дБ (А)			
		L0, м³/ч	дально-бойность, м при Vx, м/с		L0, м³/ч	дально-бойность, м при Vx, м/с		L0, м³/ч	Δ Pп, Па	дально-бойность, м при Vx, м/с		L0, м³/ч	Δ Pп, Па	дальнобойность, м при Vx, м/с			L0, м³/ч	Δ Pп, Па	дально-бойность, м при Vx, м/с	
			0,2	0,5		0,2	0,5			0,2	0,5			0,2	0,5	0,75			0,5	0,75
200 x 100	0,018	30	1,9	0,7	60	3,6	1,5	180	6	11	4,4	208	14	17	6,8	4,5	350	22	8,5	5,6
300 x 100	0,027	50	2,5	1,0	80	4,0	1,6	240	5	12	4,9	360	12	18	7,3	4,9	500	22	10,0	6,8
400 x 100	0,036	65	2,8	1,1	100	4,4	1,8	300	5	13	5,3	400	8	18	7	4,7	580	17	10,0	6,8
500 x 100	0,045	80	3,1	1,2	120	4,9	1,9	370	5	15	5,9	520	10	21	8,4	5,6	700	17	11,0	7,5
600 x 100	0,054	100	3,6	1,4	150	5,3	2,1	420	4	15	6,0	600	8	21	8,5	5,7	780	13	11,0	7,4
150 x 150	0,020	35	2,1	0,8	60	3,6	1,5	180	6	11	4,4	280	14	17	6,8	4,5	350	22	8,5	5,6
300 x 150	0,041	75	3,1	1,2	120	4,9	1,9	370	5	15	5,9	520	10	21	8,4	5,6	700	17	11,0	7,5
400 x 150	0,055	100	3,6	1,4	150	5,3	2,1	420	4	15	6,0	600	8	21	8,5	5,7	780	13	11,0	7,4
500 x 150	0,070	130	4,1	1,7	180	5,6	2,2	530	4	16	6,6	800	8	25	10	6,6	970	12	12,0	8,0
600 x 150	0,084	150	4,3	1,7	200	5,7	2,3	600	3	17	6,9	900	7	26	10	6,9	1 130	12	13,0	8,7
700 x 150	0,098	170	4,5	1,8	240	6,4	2,6	700	3	19	7,4	1 100	8	29	12	7,8	1 300	11	14,0	9,2
800 x 150	0,112	200	5,0	2,0	250	6,2	2,5	740	3	19	7,4	1 250	8	31	12	8,3	1 500	12	15,0	10,0
200 x 200	0,036	70	3,1	1,2	100	4,4	1,8	300	5	13	5,3	400	8	18	7	4,7	580	17	10,0	6,8
300 x 200	0,055	100	3,6	1,4	150	5,3	2,1	420	4	15	6,0	600	8	21	8,5	5,7	780	13	11,0	7,4
400 x 200	0,074	130	4,0	1,6	180	5,6	2,2	530	4	16	6,6	800	8	25	10	6,6	970	12	12,0	8,0
500 x 200	0,093	160	4,4	1,8	220	6,0	2,4	650	3	18	7,0	1 050	8	29	12	7,7	1 250	12	14,0	9,1
600 x 200	0,112	200	5,0	2,0	250	6,2	2,5	740	3	19	7,4	1 250	8	31	12	8,3	1 500	12	15,0	10,0
700 x 200	0,131	230	5,3	2,1	270	6,2	2,5	820	3	19	7,6	1 400	7	31	13	8,6	1 550	9	14,0	9,5
800 x 200	0,150	270	5,8	2,3	300	6,5	2,6	900	2	19	7,8	1 500	7	32	13	8,6	1 650	8	14,0	9,5
1 000 x 200	0,188	340	6,5	2,6	350	6,8	2,7	1 100	2	21	8,5	1 600	5	33	12	8,2	2 000	7	15,0	10,3
300 x 300	0,084	150	4,3	1,7	200	5,7	2,3	600	3	17	6,9	900	7	26	10	6,9	1 130	12	13,0	8,7
400 x 300	0,113	200	4,9	2,0	250	6,2	2,5	740	3	19	7,4	1 250	8	26	12	8,3	1 500	12	15,0	10,0
500 x 300	0,142	250	5,5	2,2	290	6,4	2,6	860	2	19	7,6	1 450	7	27	13	8,6	1 600	8	14,0	9,4
600 x 300	0,171	300	6,1	2,4	320	6,5	2,6	1 000	2	20	8,0	1 550	5	28	13	8,3	1 800	7	15,0	9,7
700 x 300	0,200	350	6,6	2,6	400	7,4	3,0	1 200	2	22	8,9	1 700	5	30	13	8,4	2 100	7	16,0	10,4
800 x 300	0,229	400	7,0	2,8	500	8,8	3,5	1 300	2	23	9,1	1 900	4	30	13	8,8	2 200	6	15,0	10,2
1 000 x 300	0,287	500	7,7	3,1	600	9,3	3,7	1 500	2	23	9,3	2 200	4	31	14	9,1	2 800	6	17,0	11,6

** α1 – угол наклона горизонтальной жалюзи.*
*** При настилании струи на поверхность ее дальнобойность увеличивается в 1,4 раза.*

Решетка однорядная регулируемая ЯРПО

Данные для подбора решеток при подаче воздуха в помещение α1=45°

A x B, мм	Fo, м²	LWA < 20 дБ (A), Δ РП < 1 Па							LWA = 25 дБ (A)				LWA = 35 дБ (A)					LWA ≤ 45 дБ (A)			
		Lo, м³/ч	дально-бойность, м при Vx, м/с		Lo, м³/ч	Δ Рп, Па	дально-бойность, м при Vx, м/с		Lo, м³/ч	Δ Рп, Па	дально-бойность, м при Vx, м/с		Lo, м³/ч	Δ Рп, Па	дальнобойность, м при Vx, м/с			Lo, м³/ч	Δ Рп, Па	дально-бойность, м при Vx, м/с	
			0,2	0,5			0,2	0,5			0,2	0,5			0,2	0,5	0,75			0,5	0,75
200 x 100	0,018	30	1,1	0,4	60	3	2,2	0,9	140	15	5,1	2,0	240	45	8,7	3,5	2,3	330	93,0	4,9	3,3
300 x 100	0,027	50	1,5	0,6	80	3	2,4	1,0	210	17	6,4	2,6	300	35	9,1	3,7	2,4	470	84,0	5,7	3,8
400 x 100	0,036	65	1,7	0,7	100	2	2,6	1,1	260	15	6,9	2,7	350	27	9,2	3,7	2,5	550	65,0	5,8	3,9
500 x 100	0,045	80	1,9	0,7	120	2	2,9	1,2	330	17	8,0	3,2	450	31	11,0	4,3	2,9	650	58,0	6,1	4,1
600 x 100	0,054	100	2,1	0,9	150	2	3,2	1,3	380	13	8,1	3,2	550	28	12,0	4,7	3,1	750	54,0	6,5	4,3
150 x 150	0,02	35	1,2	0,5	60	3	2,2	0,9	140	15	5,1	2,0	240	45	8,7	3,5	2,3	330	76,0	4,7	3,1
300 x 150	0,041	75	1,9	0,7	120	2	2,9	1,2	330	17	8,0	3,2	450	31	11,0	4,3	2,9	650	70,0	6,4	4,3
400 x 150	0,055	100	2,2	0,9	150	2	3,2	1,3	380	13	8,1	3,2	550	28	12,0	4,4	3,1	750	52,0	6,4	3,1
500 x 150	0,07	130	2,5	1,0	180	2	3,3	1,3	480	13	8,9	3,6	750	31	14,0	5,6	3,7	900	46,0	6,8	4,5
600 x 150	0,084	150	2,6	1,0	200	2	3,4	1,4	550	12	9,5	3,8	850	29	15,0	5,9	3,9	1 050	43,0	7,2	4,8
700 x 150	0,10	170	2,7	1,1	240	2	3,8	1,5	650	12	10,0	4,1	1020	31	16,0	6,5	4,3	1 200	42,0	7,7	5,1
800 x 150	0,112	200	3,0	1,2	250	1	3,7	1,5	700	11	11,0	4,2	1100	27	16,0	6,6	4,4	1 400	43,0	8,4	5,6
200 x 200	0,036	70	1,8	0,7	100	2	2,6	1,1	260	15	6,9	2,7	350	27	9,2	3,7	2,5	550	65,0	5,8	3,9
300 x 200	0,055	100	2,2	0,9	150	2	3,2	1,3	380	13	8,1	3,2	550	28	12,0	4,7	3,1	750	52,0	6,4	4,3
400 x 200	0,074	130	2,4	1,0	180	2	3,3	1,3	480	13	8,9	3,6	750	31	14,0	5,6	3,7	950	46,0	7,0	4,7
500 x 200	0,093	160	2,6	1,1	220	2	3,6	1,4	630	13	10,0	4,1	970	31	16,0	6,4	4,2	1 200	46,0	7,9	5,2
600 x 200	0,112	200	3,0	1,2	250	1	3,7	1,5	700	11	11,0	4,2	1 100	27	16,0	6,6	4,4	1 400	43,0	8,4	5,6
700 x 200	0,131	230	3,2	1,3	270	1	3,7	1,5	750	9	10,0	4,1	1 220	25	17,0	6,7	4,5	1 450	34,0	8,0	5,3
800 x 200	0,15	270	3,5	1,4	300	1	3,9	1,6	820	9	11,0	4,2	1 340	23	17,0	6,9	4,6	1 580	31,0	8,2	5,4
1 000 x 200	0,188	340	3,9	1,6	350	1	4,1	1,6	950	7	11,0	4,4	1 450	17	17,0	6,7	4,5	1 700	23,0	7,8	5,2
300 x 300	0,084	150	2,6	1,0	200	2	3,4	1,4	550	12	9,5	3,8	850	29	15,0	5,9	3,9	1 050	43,0	7,2	4,8
400 x 300	0,113	200	3,0	1,2	250	1	3,7	1,5	700	11	11,0	4,2	1 100	27	16,0	6,6	4,4	1 400	43,0	8,3	5,6
500 x 300	0,142	250	3,3	1,3	290	1	3,9	1,5	800	9	11,0	4,2	1 280	23	17,0	6,8	4,5	1 520	32,0	8,1	5,4
600 x 300	0,171	300	3,6	1,5	320	1	3,9	1,5	900	8	11,0	4,3	1 400	19	17,0	6,8	4,5	1 650	26,0	8,0	5,3
700 x 300	0,20	350	3,9	1,6	400	1	4,4	1,8	1 000	7	11,0	4,5	1 550	17	17,0	6,9	4,6	1 900	25,0	8,5	5,7
800 x 300	0,229	400	4,2	1,7	500	1	5,3	2,1	1 100	6	12,0	4,6	1 700	16	18,0	7,1	4,7	2 100	23,0	8,8	5,9
1 000 x 300	0,287	500	4,6	1,9	600	1	5,6	2,2	1 250	5	12,0	4,7	1 900	12	18,0	7,1	4,7	2 400	19,0	8,9	6,0

Решетка двурядная регулируемая ЯРПД

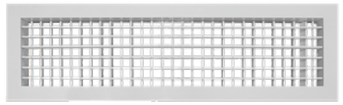

Решетки ЯРПД используются для подачи и удаления воздуха в приточно-вытяжной вентиляции, предназначены для монтажа в воздуховоды или строительные проемы помещений различных назначений.

Двухрядная решетка ЯРПД изготавливается из алюминиевого профиля и снабжена индивидуально регулируемыми горизонтально-вертикальными жалюзи для изменения направления и (или) характеристик приточной струи (с помощью угла наклона жалюзи решетки).

По умолчанию решетка изготавливается с монтажными отверстиями для винтового соединения, возможно исполнение на защелках.

Решетки могут комплектоваться клапаном расхода воздуха КРВ и адаптером для присоединения к воздуховоду (по запросу).

Адаптеры могут быть как с боковым, так и с осевым присоединением к воздуховоду круглого или прямоугольного сечения.

Обозначение характеристик

ЯРПД–200х200–КРВ–RAL9016–С–В

- Тип решетки
  ЯРПД – решетка двурядная регулируемая
- Размер строительного проема АхВ, мм
- КРВ – Блок регулирования расхода
  0 – поставка решетки без КРВ
- Цвет покрытия
  Указывается по таблице RAL
  Стандартный RAL9016
- С – защитная сетка
  0 – без защитной сетки
- Тип крепления
  В – с отверстиями под винты
  З – на защелках

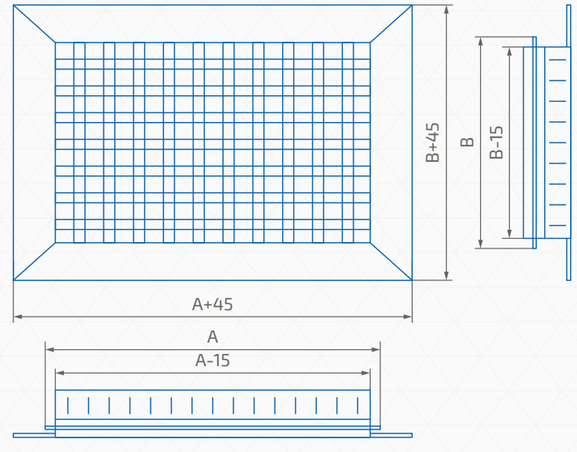

Стандартный цвет покрытия – белый RAL9016. Минимальный размер решетки 100 × 100.

Решетка однорядная регулируемая ЯРПД

Данные для подбора решеток при подаче воздуха в помещение α1=α2=0°

A x B, мм	F0, м²	LWA < 20 дБ (А), Δ РП < 1 Па						LWA = 25 дБ (А)				LWA = 35 дБ (А)					LWA ≤ 45 дБ (А)			
		L0, м³/ч	дально-бойность, м при Vx, м/с		L0, м³/ч	дально-бойность, м при Vx, м/с		L0, м³/ч	Δ Рп, Па	дально-бойность, м при Vx, м/с		L0, м³/ч	Δ Рп, Па	дальнобойность, м при Vx, м/с			L0, м³/ч	Δ Рп, Па	дально-бойность, м при Vx, м/с	
			0,2	0,5		0,2	0,5			0,2	0,5			0,2	0,5	0,75			0,5	0,75
200 x 100	0,018	30	1,9	0,7	60	3,6	1,5	180	6	11	4,4	280	14	17	6,8	4,5	350	22	8,5	5,6
300 x 100	0,027	50	2,5	1,0	80	4,0	1,6	240	5	12	4,9	360	12	18	7,3	4,9	500	22	10,0	6,8
400 x 100	0,036	65	2,8	1,1	100	4,4	1,8	300	5	13	5,3	400	8	18	7	4,7	580	17	10,0	6,8
500 x 100	0,045	80	3,1	1,2	120	4,9	1,9	370	5	15	5,9	520	10	21	8,4	5,6	700	17	11,0	7,5
600 x 100	0,054	100	3,6	1,4	150	5,3	2,1	420	4	15	6,0	600	8	21	8,5	5,7	780	13	11,0	7,4
150 x 150	0,020	35	2,1	0,8	60	3,6	1,5	180	6	11	4,4	280	14	17	6,8	4,5	350	22	8,5	5,6
300 x 150	0,041	75	3,1	1,2	120	4,9	1,9	370	5	15	5,9	520	10	21	8,4	5,6	700	17	11,0	7,5
400 x 150	0,055	100	3,6	1,4	150	5,3	2,1	420	4	15	6,0	600	8	21	8,5	5,7	780	13	11,0	7,4
500 x 150	0,070	130	4,1	1,7	180	5,6	2,2	530	4	16	6,6	800	8	25	10	6,6	970	12	12,0	8,0
600 x 150	0,084	150	4,3	1,7	200	5,7	2,3	600	3	17	6,9	900	7	26	10	6,9	1 130	12	13,0	8,7
700 x 150	0,098	170	4,5	1,8	240	6,4	2,6	700	3	19	7,4	1 100	8	29	12	7,8	1 300	11	14,0	9,2
800 x 150	0,112	200	5,0	2,0	250	6,2	2,5	740	3	19	7,4	1 250	8	31	12	8,3	1 500	12	15,0	10,0
200 x 200	0,036	70	3,1	1,2	100	4,4	1,8	300	5	13	5,3	400	8	18	7	4,7	580	17	10,0	6,8
300 x 200	0,055	100	3,6	1,4	150	5,3	2,1	420	4	15	6,0	600	8	21	8,5	5,7	780	13	11,0	7,4
400 x 200	0,074	130	4,0	1,6	180	5,6	2,2	530	4	16	6,6	800	8	25	10	6,6	970	12	12,0	8,0
500 x 200	0,093	160	4,4	1,8	220	6,0	2,4	650	3	18	7,0	1 050	8	29	12	7,7	1 250	12	14,0	9,1
600 x 200	0,112	200	5,0	2,0	250	6,2	2,5	740	3	19	7,4	1 250	8	31	12	8,3	1 500	12	15,0	10,0
700 x 200	0,131	230	5,3	2,1	270	6,2	2,5	820	3	19	7,6	1 400	7	32	13	8,6	1 550	9	14,0	9,5
800 x 200	0,150	270	5,8	2,3	300	6,5	2,6	900	2	19	7,8	1 500	7	33	13	8,6	1 650	8	14,0	9,5
1 000 x 200	0,188	340	6,5	2,6	350	6,8	2,7	1 100	2	21	8,5	1 600	5	33	12	8,2	2 000	7	15,0	10,3
300 x 300	0,084	150	4,3	1,7	200	5,7	2,3	600	3	17	6,9	900	7	26	10	6,9	1 130	12	13,0	8,7
400 x 300	0,113	200	4,9	2,0	250	6,2	2,5	740	3	19	7,4	1 250	8	27	12	8,3	1 500	12	15,0	10,0
500 x 300	0,142	250	5,5	2,2	290	6,4	2,6	860	2	19	7,6	1 450	7	29	13	8,6	1 600	8	14,0	9,4
600 x 300	0,171	300	6,1	2,4	320	6,5	2,6	1 000	2	20	8,0	1 550	5	30	13	8,3	1 800	7	15,0	9,7
700 x 300	0,200	350	6,6	2,6	400	7,4	3,0	1 200	2	22	8,9	1 700	5	31	13	8,4	2 100	7	16,0	10,4
800 x 300	0,229	400	7,0	2,8	500	8,8	3,5	1 300	2	23	9,1	1 900	4	31	13	8,8	2 200	6	15,0	10,2
1 000 x 300	0,287	500	7,7	3,1	600	9,3	3,7	1 500	2	23	9,3	2 200	4	32	14	9,1	2 800	6	17,0	11,6

** α1 – угол наклона горизонтальной жалюзи, α2 – угол наклона вертикальной жалюзи.*
*** При настилании струи на поверхность ее дальнобойность увеличивается в 1,4 раза.*

Решетка двурядная регулируемая ЯРПД

Данные для подбора решеток при подаче воздуха в помещение α1=α2=45°

A x B, мм	F0, м²	LWA < 20 дБ (А), Δ РП < 1 Па								LWA = 25 дБ (А)				LWA = 35 дБ (А)					LWA ≤ 45 дБ (А)			
		L0, м³/ч	дально-бойность, м при Vx, м/с		L0, м³/ч	Δ Рп, Па	дально-бойность, м при Vx, м/с			L0, м³/ч	Δ Рп, Па	дально-бойность, м при Vx, м/с		L0, м³/ч	Δ Рп, Па	дальнобойность, м при Vx, м/с			L0, м³/ч	Δ Рп, Па	дально-бойность, м при Vx, м/с	
			0,2	0,5			0,2	0,5				0,2	0,5			0,2	0,5	0,75			0,5	0,75
200 x 100	0,018	30	1,1	0,4	60	3	2,2	0,9		140	15	5,1	2,0	240	45	8,7	3,5	2,3	330	93,0	4,9	3,3
300 x 100	0,027	50	1,5	0,6	80	3	2,4	1,0		210	17	6,4	2,6	300	35	9,1	3,7	2,4	470	84,0	5,7	3,8
400 x 100	0,036	65	1,7	0,7	100	2	2,6	1,1		260	15	6,9	2,7	350	27	9,2	3,7	2,5	550	65,0	5,8	3,9
500 x 100	0,045	80	1,9	0,7	120	2	2,9	1,2		330	17	8,0	3,2	450	31	11,0	4,3	2,9	650	58,0	6,1	4,1
600 x 100	0,054	100	2,1	0,9	150	2	3,2	1,3		380	13	8,1	3,2	550	28	12,0	4,7	3,1	750	54,0	6,5	4,3
150 x 150	0,02	35	1,2	0,5	60	3	2,2	0,9		140	15	5,1	2,0	240	45	8,7	3,5	2,3	330	76,0	4,7	3,1
300 x 150	0,041	75	1,9	0,7	120	2	2,9	1,2		330	17	8,0	3,2	450	31	11,0	4,3	2,9	650	70	6,4	4,3
400 x 150	0,055	100	2,2	0,9	150	2	3,2	1,3		380	13	8,1	3,2	550	28	12,0	4,4	3,1	750	52,0	6,4	3,1
500 x 150	0,07	130	2,5	1,0	180	2	3,3	1,3		480	13	8,9	3,6	750	31	14,0	5,6	3,7	900	46,0	6,8	4,5
600 x 150	0,084	150	2,6	1,0	200	2	3,4	1,4		550	12	9,5	3,8	850	29	15,0	5,9	3,9	1 050	43,0	7,2	4,8
700 x 150	0,10	170	2,7	1,1	240	2	3,8	1,5		650	12	10,0	4,1	1 020	31	16,0	6,5	4,3	1 200	42,0	7,7	5,1
800 x 150	0,112	200	3,0	1,2	250	1	3,7	1,5		700	11	11,0	4,2	1 100	27	16,0	6,6	4,4	1 400	43,0	8,4	5,6
200 x 200	0,036	70	1,8	0,7	100	2	2,6	1,1		260	15	6,9	2,7	350	27	9,2	3,7	2,5	550	65,0	5,8	3,9
300 x 200	0,055	100	2,2	0,9	150	2	3,2	1,3		380	13	8,1	3,2	550	28	12,0	4,7	3,1	750	52,0	6,4	4,3
400 x 200	0,074	130	2,4	1,0	180	2	3,3	1,3		480	13	8,9	3,6	750	31	14,0	5,6	3,7	950	46,0	7,0	4,7
500 x 200	0,093	160	2,6	1,1	220	2	3,6	1,4		630	13	10,0	4,1	970	31	16,0	6,4	4,2	1 200	46,0	7,9	5,2
600 x 200	0,112	200	3,0	1,2	250	1	3,7	1,5		700	11	11,0	4,2	1 100	27	16,0	6,6	4,4	1 400	43,0	8,4	5,6
700 x 200	0,131	230	3,2	1,3	270	1	3,7	1,5		750	9	10,0	4,1	1 220	25	17,0	6,7	4,5	1 450	34,0	8,0	5,3
800 x 200	0,15	270	3,5	1,4	300	1	3,9	1,6		820	9	11,0	4,2	1 340	23	17,0	6,9	4,6	1 580	31,0	8,2	5,4
1 000 x 200	0,188	340	3,9	1,6	350	1	4,1	1,6		950	7	11,0	4,4	1 450	17	17,0	6,7	4,5	1 700	23,0	7,8	5,2
300 x 300	0,084	150	2,6	1,0	200	2	3,4	1,4		550	12	9,5	3,8	850	29	15,0	5,9	3,9	1 050	43,0	7,2	4,8
400 x 300	0,113	200	3,0	1,2	250	1	3,7	1,5		700	11	11,0	4,2	1 100	27	16,0	6,6	4,4	1 400	43,0	8,3	5,6
500 x 300	0,142	250	3,3	1,3	290	1	3,9	1,5		800	9	11,0	4,2	1 280	23	17,0	6,8	4,5	1 520	32,0	8,1	5,4
600 x 300	0,171	300	3,6	1,5	320	1	3,9	1,5		900	8	11,0	4,3	1 400	19	17,0	6,8	4,5	1 650	26,0	8,0	5,3
700 x 300	0,20	350	3,9	1,6	400	1	4,4	1,8		1 000	7	11,0	4,5	1 550	17	17,0	6,9	4,6	1 900	25,0	8,5	5,7
800 x 300	0,229	400	4,2	1,7	500	1	5,3	2,1		1 100	6	12,0	4,6	1 700	16	18,0	7,1	4,7	2 100	23,0	8,8	5,9
1 000 x 300	0,287	500	4,6	1,9	600	1	5,6	2,2		1 250	5	12,0	4,7	1 900	12	18,0	7,1	4,7	2 400	19,0	8,9	6,0

Решетки с фиксированными жалюзи ЯРПФ

Решетки ЯРПФ предназначены для подачи и удаления воздуха в системах вентиляции и кондиционирования для помещений любого назначения.

Представляют собой раму прямоугольной формы с установленными в нее фиксированными горизонтальными жалюзи.

Простота и надежность настенного монтажа к воздуховодам обеспечивается с помощью установленных на боковых стенках решетки пружинных фиксаторов.

Потолочный монтаж рекомендуется производить с помощью саморезов.

Решетки окрашиваются методом порошкового напыления в белый цвет (RAL9016). При изготовлении продукции на заказ возможна окраска в любой цвет по каталогу RAL или текстурирование.

Минимальный размер решетки 100 х 100 мм, максимальный 1 200 мм по одной из сторон, шаг 50 мм, также возможно изготовление под заказ решеток с нестандартным шагом.

Обозначение характеристик

ЯРПФ–200х200–RAL9007–С–3

- Тип решетки
  ЯРПФ – решетка с фиксированными жалюзи
- Размер строительного проема, АхВ мм
- Цвет покрытия
  Указывается по таблице RAL
  Стандартный RAL9016
- С – наличие защитной сетки
  0 – отсутствие защитной сетки
- Тип крепления:
  В – отверстия под винты
  З – на защелках

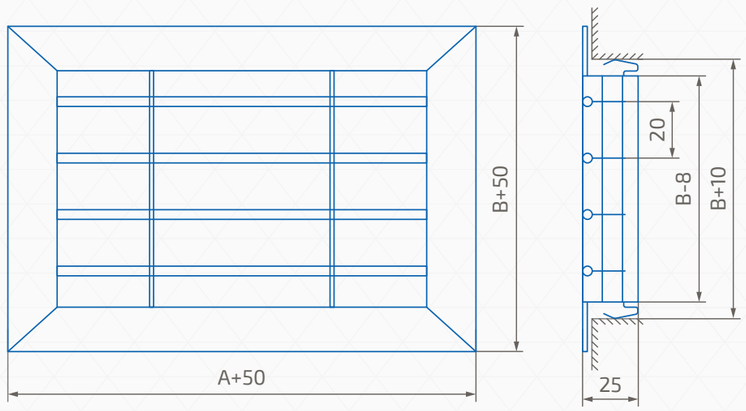

Решетка с фиксированным жалюзи ЯРПФ

Данные для подбора решеток при подаче воздуха в помещение α1=0°

А х В, мм	F0, м²	LWA < 20 дБ (А), Δ РП < 1 Па						LWA = 25 дБ (А)				LWA = 35 дБ (А)					LWA ≤ 45 дБ (А)			
		L0, м³/ч	дально-бойность, м при Vх,м/с		L0, м³/ч	дально-бойность, м при Vх,м/с		L0, м³/ч	Δ Рп, Па	дально-бойность, м при Vх,м/с		L0, м³/ч	Δ Рп, Па	дальнобойность, м при Vх,м/с			L0, м³/ч	Δ Рп, Па	дально-бойность, м при Vх, м/с	
			0,2	0,5		0,2	0,5			0,2	0,5			0,2	0,5	0,75			0,5	0,75
200 х 100	0,018	30	1,9	0,7	60	3,6	1,5	180	6	11	4,4	280	14	17	6,8	4,5	350	22	8,5	5,6
300 х 100	0,027	50	2,5	1,0	80	4,0	1,6	240	5	12	4,9	360	12	18	7,3	4,9	500	22	10	6,8
400 х 100	0,036	65	2,8	1,1	100	4,4	1,8	300	5	13	5,3	400	8	18	7,0	4,7	580	17	10	6,8
500 х 100	0,045	80	3,1	1,2	120	4,9	1,9	370	5	15	5,9	520	10	21	8,4	5,6	700	17	11	7,5
600 х 100	0,054	100	3,6	1,4	150	5,3	2,1	420	4	15	6,0	600	8	21	8,5	5,7	780	13	11	7,4
150 х 150	0,20	35	2,1	0,8	60	3,6	1,5	180	6	11	4,4	280	14	17	6,8	4,5	350	22	8,5	5,6
300 х 150	0,041	75	3,1	1,2	120	4,9	1,9	370	5	15	5,9	520	10	21	8,4	5,6	700	17	11	1,5
400 х 150	0,55	100	3,6	1,4	150	5,3	2,1	420	4	15	6,0	600	8	21	8,5	5,7	780	13	11	7,4
500 х 150	0,070	130	4,1	1,7	180	5,6	2,2	530	4	16	6,6	600	8	21	8,5	5,7	780	13	11	7,4
600 х 150	0,84	150	4,3	1,7	200	5,7	2,3	600	3	17	6,9	900	7	26	10	6,9	1 130	12	13	8,7
700 х 150	0,98	170	4,5	1,8	240	6,4	2,6	700	3	19	7,4	1 100	8	29	12	7,8	1 300	11	14	9,2
800 х 150	0,112	200	5,0	2,0	250	6,2	2,5	740	3	19	7,4	1 250	8	31	12	8,3	1 500	12	15	10,0
200 х 200	0,036	70	3,1	1,2	100	4,4	1,8	300	5	13	5,3	400	8	18	7,0	4,7	580	17	10	6,8
300 х 200	0,055	100	3,6	1,4	150	5,3	2,1	420	4	15	6,0	600	8	21	8,5	5,7	780	13	11	7,4
400 х 200	0,074	130	4,0	1,6	180	5,6	2,2	530	4	16	1,1	800	8	25	10	6,6	970	12	12	8,0
500 х 200	0,093	160	4,4	1,8	220	6,0	2,4	650	3	18	7,0	1 050	8	29	12	7,7	1 250	12	14	9,1
600 х 200	0,112	200	5,0	2,0	250	6,2	2,5	740	3	19	7,4	1 250	8	31	12	8,3	1 500	12	15	10,0
700 х 200	0,131	230	5,3	2,1	270	6,2	2,5	820	3	19	7,6	1 400	7	33	13	8,6	1 550	9	14	9,5
800 х 200	0,150	270	5,8	2,3	300	6,5	2,6	900	2	19	7,8	1 500	7	35	13	8,6	1 650	8	14	9,5
1 000 х 200	0,188	340	6,5	2,6	350	6,8	2,7	1 100	2	21	8,5	1 600	5	37	12	8,2	2 000	7	15	10,0
300 х 300	0,084	150	4,3	1,7	200	5,7	2,3	600	3	17	6,9	900	7	26	10	6,9	1 130	12	13	8,7
400 х 300	0,113	200	4,9	2,0	250	6,2	2,5	740	3	19	7,4	1 250	8	28	12	8,3	1 500	12	15	10,0
500 х 300	0,142	250	5,5	2,2	290	6,4	2,6	860	2	19	7,6	1 450	7	29	13	8,6	1 600	8	14	9,4
600 х 300	0,171	300	6,1	2,4	320	6,5	2,6	1 000	2	20	8,0	1 550	5	30	13	8,3	1 800	7	15	9,7
700 х 300	0,200	350	6,6	2,6	400	7,4	3,0	1 200	2	22	8,9	1 700	5	32	13	8,4	2 100	7	16	10,4
800 х 300	0,229	400	7,0	2,8	500	8,8	3,5	1 400	2	23	9,1	1 900	4	34	13	8,8	2 200	6	15	10,2
1 000 х 300	0,287	500	7,7	3,1	600	9,3	3,7	1 500	2	23	9,3	2 200	4	35	14	9,1	2 800	6	17	12,0

** α1 – угол наклона горизонтальной жалюзи.*
*** При настилании струи на поверхность ее дальнобойность увеличивается в 1,4 раза.*

Решетка с фиксированным жалюзи ЯРПФ

Данные для подбора решеток при удалении воздуха из помещения

A x B, мм	Fo, м²	LWA = 25 дБ (A)			LWA = 35 дБ (A)			LWA = 45 дБ (A)		
		Lo, м³/ч	Δ Pп, Па	Vo, м/с	Lo, м³/ч	Δ Pп, Па	Vo, м/с	Lo, м³/ч	Δ Pп, Па	Vo, м/с
200 x 100	0,018	180	6	2,8	280	14	3,9	350	22	5,9
300 x 100	0,027	240	5	2,7	360	12	3,6	500	22	5,3
400 x 100	0,036	300	5	2,7	400	8	3,5	580	17	5,4
500 x 100	0,045	370	5	2,6	520	10	3,6	700	17	4,9
600 x 100	0,054	420	4	2,3	600	8	3,5	780	13	4,6
150 x 150	0,020	180	6	2,8	280	14	3,9	350	22	5,6
300 x 150	0,041	370	5	2,6	520	10	3,7	700	17	5,8
400 x 150	0,055	420	4	2,5	600	8	3,8	780	13	5,1
500 x 150	0,070	530	4	2,4	800	8	3,6	970	12	5,6
600 x 150	0,084	600	3	2,3	900	7	3,3	1 130	12	5,0
700 x 150	0,098	700	3	2,3	1 100	8	3,4	1 300	11	5,1
800 x 150	0,112	740	3	2,5	1 250	8	3,7	1 500	12	4,7
200 x 200	0,036	300	5	2,7	400	8	3,5	580	17	5,4
300 x 200	0,055	420	4	2,5	600	8	3,8	780	13	5,1
400 x 200	0,074	530	4	2,4	800	8	3,4	970	12	5,3
500 x 200	0,093	650	3	2,4	1 050	8	3,6	1 250	12	5,1
600 x 200	0,112	740	3	2,4	1 250	8	3,7	1 500	12	5,0
700 x 200	0,131	820	3	2,2	1 400	7	3,4	1 550	9	4,7
800 x 200	0,150	900	2	2,3	1 500	7	3,3	1 650	8	4,8
1000 x 200	0,188	1 100	2	2,2	1 600	5	3,0	2 000	7	4,4
300 x 300	0,084	600	3	2,1	900	7	3,3	1 130	12	5,0
400 x 300	0,113	740	3	2,5	1 250	8	3,4	1 500	12	4,6
500 x 300	0,142	860	2	2,4	1 450	7	3,5	1 600	8	4,9
600 x 300	0,171	1 000	2	2,3	1 550	5	3,2	1 800	7	4,5
700 x 300	0,200	1 200	2	2,2	1 700	6	3,1	2 100	7	4,7
800 x 300	0,229	1 300	2	2,2	1 900	4	3,0	2 200	6	4,6
1 000 x 300	0,287	1 500	2	1,9	2 200	4	3,1	2 800	6	3,9

Решетка однорядная нерегулируемая ЯРПН

Решетки ЯРПН используются в приточно-вытяжной вентиляции и системах кондиционирования воздуха. Предназначены для монтажа в воздуховоды или строительные проемы помещений различных типов и назначений.

Решетки изготавливаются из алюминиевого профиля в виде рамки и жестко закрепленных под углом 90° к лицевой поверхности изделия горизонтально расположенных жалюзи. Для усиления конструкции рамки и жесткости жалюзи, применяются стальные перемычки с декоративными алюминиевыми втулками.

Каждая решетка из серии ЯРПН может выступать как самостоятельное законченное изделие, так и как часть секционной решетки. Конструктивные особенности решеток данной серии позволяют устанавливать изделия в проемы различной конфигурации (как в плоскости, так и в пространстве) и практически неограниченной длины.

Это достигается путем набора и составления секций до необходимой конфигурации и размера.

Варианты установки – настенное и потолочное расположение.

Конструкция решетки предусматривает стандартное крепление с помощью винтового соединения (монтажные отверстия расположены на лицевой стороне рамки решетки).

В качестве защитно-декоративного покрытия применяется порошковая полиэфирная краска. Стандартный цвет покрытия – белый RAL9016 (возможно окрашивание в любой другой цвет, согласно каталогу цветов RAL).

Максимальный посадочный размер решеток серии ЯРПН по высоте (размер B) – 600 мм, шаг по стороне B 12,5 мм.

Кроме общих конструктивных особенностей изделий, приведенных выше, существуют и индивидуальные, характерные для определенных решеток серии.

Обозначение характеристик

ЯРПН–200x200–КРВ–RAL9016–В

- Тип крепления
  - В – отверстия под винты
  - З – на защелках
- Цвет покрытия указывается по таблице RAL
  Стандартный RAL9016
- КРВ – Блок регулирования расхода
  0 – поставка решетки без КРВ
- Размер строительного проема, AxB мм
- Тип решетки:
  ЯРПН – решетка однорядная не регулируемая

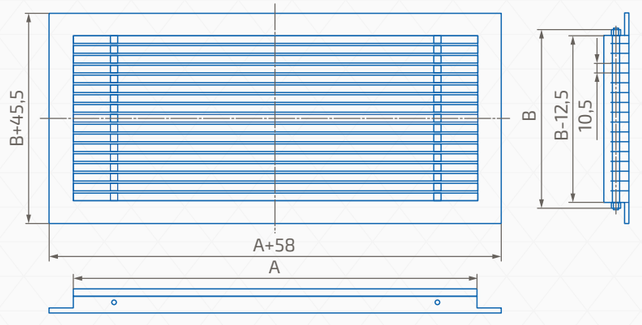

Решетка однорядная нерегулируемая ЯРПН

Стандартные размеры, площадь свободного сечения (F0) и теоретическая масса (m) решеток ЯРПН

Типоразмер		Параметр	Посадочный размер по горизонтали, А (мм)								
			100	150	200	250	300	350	400	450	500
Посадочный размер по вертикали, В (мм)	50	F0, м²	0,0029	0,0044	0,0060	0,0075	0,0091	0,0107	0,0123	0,0136	0,0152
		m, кг	0,15	0,19	0,22	0,26	0,29	0,32	0,35	0,40	0,44
	100	F0, м²	0,0067	0,0104	0,0140	0,0176	0,0213	0,0250	0,0287	0,0318	0,0054
		m, кг	0,24	0,30	0,35	0,41	0,47	0,53	0,58	0,67	0,73
	150	F0, м²	0,0104	0,0161	0,0219	0,0277	0,0335	0,0393	0,0450	0,0499	0,0557
		m, кг	0,33	0,41	0,49	0,57	0,65	0,73	0,61	0,94	1,02
	200	F0, м²	0,0142	0,0220	0,0293	0,0378	0,0457	0,0636	0,0614	0,0680	0,0759
		m, кг	0,41	0,51	0,62	0,72	0,83	0,93	1,04	1,21	1,32
	250	F0, м²	0,0180	0,0279	0,0379	0,0479	0,0579	0,0678	0,0778	0,0862	0,0962
		m, кг	0,49	0,62	0,75	0,88	1,01	1,14	1,27	1,48	1,61
	300	F0, м²	0,0218	0,0338	0,0459	0,0580	0,0700	0,0821	0,0942	0,1043	0,1164
		m, кг	0,59	0,74	0,89	1,04	1,19	1,34	1,49	1,75	1,90
	350	F0, м²	0,0256	0,0397	0,0539	0,0680	0,0622	0,0964	0,1106	0,1225	0,1366
		m, кг	0,67	0,84	1,02	1,19	1,37	1,55	1,72	2,02	2,19
	400	F0, м²	0,0293	0,0455	0,0618	0,0781	0,0944	0,1107	0,1269	0,1406	0,1569
		m, кг	0,75	0,95	1,15	1,35	1,56	1,75	1,95	2,29	2,49
	450	F0, м²	0,03	0,0514	0,0693	0,0882	0,1005	0,1250	0,1433	0,1588	0,1771
		m, кг	0,83	1,06	1,28	1,51	1,73	1,95	2,18	2,56	2,78
	500	F0, м²	0,0369	0,0573	0,0773	0,0983	0,1188	0,1392	0,1597	0,1769	0,1974
		m, кг	0,93	1,17	1,42	1,66	1,91	2,16	2,41	2,82	3,07
	550	F0, м²	0,0407	0,0632	0,0858	0,1084	0,1310	0,1535	0,1761	0,1951	0,2176
		m, кг	1,01	1,28	1,55	1,82	2,09	2,36	2,64	3,09	3,36
	600	F0, м²	0,0443	0,0690	0,0937	0,1185	0,1432	0,1677	0,1925	0,2132	0,2379
		m, кг	1,09	1,39	1,68	1,96	2,27	2,57	2,87	3,36	3,65

Решетка однорядная нерегулируемая ЯРПН

Стандартные размеры, площадь свободного сечения (F0) и теоретическая масса (m) решеток ЯРПН

Типоразмер		Параметр	Посадочный размер по горизонтали, А (мм)								
			550	600	650	700	750	800	850	900	950	1 000
Посадочный размер по вертикали, В (мм)	50	F0, м²	0,0167	0,0163	0,0199	0,0215	0,0230	0,0246	0,0200	0,0275	0,0291	0,0607
		m, кг	0,47	0,50	0,54	0,57	0,61	0,64	0,69	0,72	0,75	0,79
	100	F0, м²	0,0391	0,0428	0,0465	0,0501	0,0338	0,0575	0,0605	0,0642	0,0679	0,0716
		m, кг	0,79	0,84	0,90	0,96	1,02	1,07	1,16	1,22	1,28	1,33
	150	F0, м²	0,0614	0,0672	0,0730	0,0788	0,0845	0,0903	0,0952	0,1009	0,1067	0,1125
		m, кг	1,10	1,18	1,26	1,35	1,43	1,51	1,64	1,72	1,80	1,88
	200	F0, м²	0,0838	0,0917	0,0995	0,1074	0,1153	0,1232	0,1298	0,1377	0,1455	0,1534
		m, кг	1,42	1,52	1,63	1,73	1,84	1,94	2,12	2,22	2,32	2,43
	250	F0, м²	0,1061	0,1161	0,1261	0,1361	0,1400	0,1560	0,1644	0,1744	0,1843	0,1943
		m, кг	1,74	1,86	1,99	2,12	2,25	2,38	2,59	2,72	2,85	2,98
	300	F0, м²	0,1285	0,1406	0,1526	0,1647	0,1763	0,1689	0,1990	0,2111	0,2231	0,2352
		m, кг	2,05	2,20	2,36	2,51	2,66	2,81	3,07	3,22	3,37	3,52
	350	F0, м²	0,1508	0,1650	0,1792	0,1933	0,2075	0,2217	0,2336	0,2478	0,2620	0,2761
		m, кг	2,37	2,56	2,72	2,90	3,07	3,25	3,54	3,72	3,90	4,07
	400	F0, м²	0,1732	0,1894	0,2057	0,2220	0,2383	0,2545	0,2682	0,2845	0,3006	0,3170
		m, кг	2,69	2,89	3,08	3,28	3,48	3,68	4,02	4,22	4,42	4,62
	450	F0, м²	0,1955	0,2139	0,2323	0,2505	0,2690	0,2374	0,3023	0,3212	0,3396	0,36
		m, кг	3,00	3,23	3,45	3,67	3,90	4,12	4,50	4,72	4,94	5,17
	500	F0, м²	0,2179	0,2383	0,2588	0,2793	0,2998	0,3202	0,3374	0,3579	0,3784	0,3989
		m, кг	3,32	3,57	3,81	4,06	4,31	4,55	4,97	5,22	5,47	5,71
	550	F0, м²	0,2402	0,2628	0,2854	0,3079	0,3305	0,3531	0,3720	0,3546	0,4172	0,4396
		m, кг	3,64	3,91	4,18	4,45	4,72	4,99	5,45	5,72	5,99	6,26
	600	F0, м²	0,2626	0,2872	0,3119	0,3366	0,3613	0,3359	0,4066	0,4313	0,4500	0,4807
		m, кг	3,96	4,25	4,54	4,84	5,13	5,42	5,96	6,22	6,51	6,81

Решетка однорядная нерегулируемая ЯРПН

Стандартные размеры, площадь свободного сечения (F0) и теоретическая масса (m) решеток ЯРПН

Типоразмер		Параметр	Размер строительного проема по горизонтали, А (мм)									
			1 050	1 100	1 150	1 200	1 250	1 300	1 350	1 400	1 450	1 500
Посадочный размер по вертикали, В (мм)	50	F0, м²	0,0339	0,0355	0,0371	0,0387	0,0401	0,0417	0,0433	0,0449	0,0465	0,0481
		m, кг	0,82	0,86	0,89	0,92	0,97	1,00	1,04	1,07	1,11	1,14
	100	F0, м²	0,0753	0,0790	0,0827	0,0864	0,0895	0,0062	0,0969	0,1006	0,1043	0,1080
		m, кг	1,39	1,45	1,50	1,56	1,65	1,71	1,77	1,62	1,78	1,94
	150	F0, м²	0,1183	0,1241	0,1299	0,1357	0,1406	0,1404	0,1522	0,1580	0,1638	0,1696
		m, кг	1,96	2,04	2,12	2,20	2,33	2,41	2,49	2,57	2,66	2,74
	200	F0, м²	0,1613	0,1692	0,1771	0,1850	0,1916	0,1995	0,2074	0,2153	0,2232	0,2311
		m, кг	2,53	2,64	2,74	2,85	3,00	3,13	3,24	3,34	3,45	3,56
	250	F0, м²	0,2013	0,2143	0,2243	0,2243	0,2327	0,2427	0,2527	0,2627	0,2727	0,2627
		m, кг	3,11	3,24	3,37	3,50	3,71	3,84	3,97	4,10	4,23	4,46
	300	F0, м²	0,2473	0,2594	0,2715	0,2836	0,2907	0,3058	0,3179	0,3300	0,3421	0,3542
		m, кг	3,67	3,82	3,97	4,12	4,38	4,53	4,68	4,83	4,98	5,13
	350	F0, м²	0,29	0,30	0,3187	0,3187	0,3306	0,3447	0,3588	0,3720	0,3870	0,4011
		m, кг	4,25	4,43	4,60	4,78	5,07	5,25	5,42	5,60	5,77	5,95
	400	F0, м²	0,3333	0,3496	0,3659	0,3822	0,3969	0,4122	0,4285	0,4448	0,4611	0,4774
		m, кг	4,82	5,02	5,22	5,41	5,75	5,95	6,15	6,35	6,55	6,75
	450	F0, м²	0,3763	0,3947	0,4131	0,4315	0,4469	0,4653	0,4837	0,5021	0,5389	0,5662
		m, кг	5,40	5,62	5,84	6,07	6,45	6,67	6,90	7,12	7,35	7,65
	500	F0, м²	0,4194	0,4399	0,4634	0,4809	0,4981	0,5186	0,5391	0,5595	0,5801	0,6006
		m, кг	5,96	6,21	6,45	6,70	7,12	7,36	7,61	7,86	6,10	8,35
	550	F0, м²	0,4624	0,485	0,5076	0,5302	0,5491	0,5717	0,5943	0,6169	0,6395	0,6621
		m, кг	6,53	6,61	7,08	7,35	7,81	8,06	8,06	6,35	6,62	8,90
	600	F0, м²	0,5054	0,5301	0,5548	0,5795	0,6002	0,6249	0,6496	0,6743	0,6990	0,7237
		m, кг	7,10	7,40	7,70	7,99	8,49	8,79	9,08	9,38	9,68	9,97

Решетка однорядная нерегулируемая ЯРПН

Стандартные размеры, площадь свободного сечения (F0) и теоретическая масса (m) решеток ЯРПН

Типоразмер		Параметр	Размер строительного проема по горизонтали, А (мм)									
			1 550	1 600	1 650	1 700	1 750	1 800	1 850	1 900	1 950	2 000
Посадочный размер по вертикали, В (мм)	50	F0, м²	0,0499	0,0516	0,0532	0,0549	0,0565	0,0581	0,0598	0,0614	0,0631	0,0547
		m, кг	1,18	1,21	1,25	1,29	1,32	1,36	1,39	1,43	1,46	1,50
	100	F0, м²	0,1115	0,1151	0,1187	0,1223	0,1260	0,1296	0,1332	0,1368	0,1404	0,1440
		m, кг	2,01	2,07	2,13	2,19	2,26	2,32	2,36	2,44	2,50	2,57
	150	F0, м²	0,1751	0,1808	0,1804	0,1921	0,1978	0,2035	0,2091	0,2148	0,2205	0,2262
		m, кг	2,63	2,92	3,01	3,10	3,19	3,27	3,36	3,45	3,54	3,62
	200	F0, м²	0,2385	0,2463	0,2540	0,2617	0,2694	0,2771	0,2849	0,2926	0,3003	0,3080
		m, кг	3,69	3,60	3,92	4,03	4,15	4,27	4,38	4,50	4,61	4,73
	250	F0, м²	0,2881	0,2966	0,3051	0,3136	0,3222	0,3307	0,3392	0,3477	0,3562	0,3647
		m, кг	4,56	4,70	4,85	4,99	5,14	5,28	5,43	5,57	5,72	5,86
	300	F0, м²	0,3656	0,3774	0,389	0,4011	0,4129	0,4247	0,4365	0,4484	0,4602	0,4720
		m, кг	5,32	5,49	5,65	5,82	5,98	6,15	6,31	6,48	6,64	6,81
	350	F0, м²	0,4088	0,4209	0,4329	0,4449	0,46	0,4690	0,4810	0,4931	0,5051	0,5171
		m, кг	6,17	6,36	6,55	6,74	6,94	7,13	7,32	7,51	7,70	7,89
	400	F0, м²	0,4928	0,5087	0,5246	0,5406	0,5565	0,5725	0,5864	0,6044	0,5203	0,6363
		m, кг	7,00	7,21	7,43	7,65	7,87	8,09	8,30	8,52	6,74	8,96
	450	F0, м²	0,5662	0,5742	0,5922	0,6102	0,6282	0,6462	0,6642	0,6821	0,7001	0,7181
		m, кг	7,65	8,10	8,34	8,59	8,83	9,06	9,33	9,57	9,82	10,16
	500	F0, м²	0,6199	0,0100	0,6600	0,6801	0,7001	0,7202	0,7402	0,7603	0,7803	0,8004
		m, кг	8,66	8,93	9,20	9,47	9,74	10,01	10,28	10,55	10,82	11,09
	550	F0, м²	0,6834	0,7055	0,7275	0,7496	0,7717	0,7938	0,8159	0,8360	0,6601	0,6822
		m, кг	9,51	9,81	10,10	10,40	10,70	11,00	11,29	11,59	11,89	12,19
	600	F0, м²	0,7469	0,7711	0,7953	0,8194	0,3436	0,8677	0,8919	0,9160	0,9402	0,9043
		m, кг	10,34	10,67	10,99	11,31	11,64	11,96	12,28	12,61	12,93	13,26

Решетки для круглых воздуховодов ЯРСО

Решетки ЯРСО устанавливаются в круглые воздуховоды путем врезки и предназначены для подачи и удаления воздуха в помещениях различного назначения.

Однорядные решетки ЯРСО представляют собой стальной корпус с установленными в нем индивидуально регулируемыми алюминиевыми жалюзи для изменения направления и (или) характеристик приточной струи.

Жалюзи установлены в пластиковые втулки, которые облегчают их поворот при регулировании. Жалюзи расположены перпендикулярно оси воздуховода.

Решетки окрашиваются методом порошкового напыления в любой цвет по таблице RAL.

Обозначение характеристик

ЯРСО–200x200–RAL9016–С–В

- Тип крепления
  В – с отверстиями под винты
- С – наличие защитной сетки
  О – отсутствие защитной сетки
- Цвет покрытия указывается по таблице RAL
  Стандартный RAL9016
- Размер строительного проема, АхВ мм
- Тип решетки
  ЯРСО – решетка для круглых воздуховодов регулируемая.

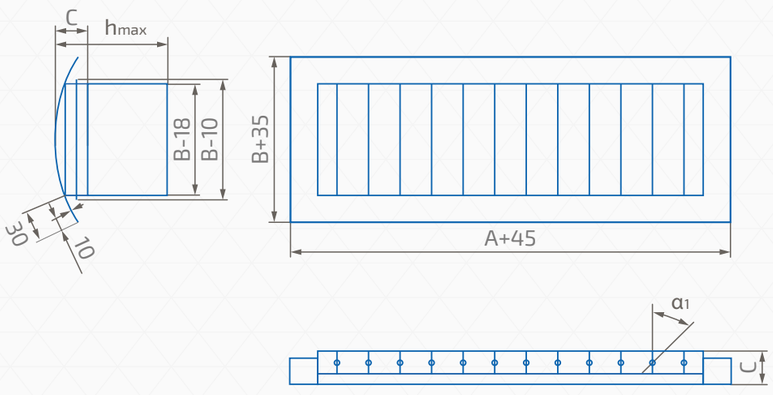

Решетки для круглых воздуховодов ЯРСО

Соответствие размеров решеток с диаметром воздуховодов

Высота решетки B, мм	Допустимая длина решетки A, мм	Диаметр воздуховода D, мм
100	300	160
125	400	200
150	500	250
175	600	315
200	650	400
225	750	500
250	850	630

Данные для подбора решеток ЯРСО при подаче воздуха α1=0°

A x B, мм	F0, м²	LWA = 25 дБ (A)					LWA = 35 дБ (A)					LWA = 45 дБ (A)					LWA = 60 дБ (A)			
		L0, м³/ч	Δ Pп, Па	дальнобойность, м при Vx, м/с			L0, м³/ч	Δ Pп, Па	дальнобойность, м при Vx, м/с			L0, м³/ч	Δ Pп, Па	дальнобойность, м при Vx, м/с			L0, м³/ч	Δ Pп, Па	дальнобойность, м при Vx, м/с	
				0,2	0,5	0,75			0,2	0,5	0,75			0,2	0,5	0,75			0,5	0,75
200 x 100	0,014	130	16	8,7	3,5	2,3	240	54	16	6,4	4,3	350	116	23	9,4	6,2	500	236	13	8,9
300 x 100	0,022	180	12	9,6	3,8	2,6	300	34	16	6,4	4,3	500	96	27	11	7,1	700	187	15	10
200 x 150	0,023	180	11	9,4	3,8	2,5	300	32	16	6,3	4,2	500	88	26	10	7,0	700	172	15	9,7
300 x 150	0,036	250	9	10	4,2	2,8	360	19	15	6,0	4,0	690	68	29	12	7,7	1 100	173	18	12
400 x 150	0,050	340	9	12	4,8	3,2	490	18	17	6,9	4,6	780	45	28	11	7,4	1 250	116	18	12
500 x 150	0,063	420	8	13	5,3	3,5	600	17	19	7,6	5,0	900	38	28	11	7,6	1 360	86	17	11
200 x 200	0,032	230	10	10	4,1	2,7	370	25	16	6,5	4,4	620	70	27	11	7,3	950	163	17	11
300 x 200	0,050	340	9	12	4,8	3,2	490	18	17	6,9	4,6	780	45	28	11	7,4	1 250	116	18	12
400 x 200	0,069	450	8	14	5,4	3,6	650	16	20	7,8	5,2	930	34	28	11	7,5	1 490	86	18	12
500 x 200	0,087	540	7	14	5,8	3,9	790	15	21	8,5	5,7	1 140	32	31	12	8,2	1 870	86	20	13
600 x 200	0,105	620	6	15	6,1	4,0	930	15	23	9,1	6,1	1 350	31	33	13	8,8	2 240	84	22	15
300 x 250	0,065	430	8	13	5,3	3,6	620	17	19	7,7	5,1	870	33	27	11	7,2	1 400	86	17	12
400 x 250	0,088	550	7	15	5,9	3,9	800	15	21	8,5	5,7	1 150	32	31	12	8,2	1 890	85	20	13
500 x 250	0,111	650	6	15	6,2	4,1	970	14	23	9,2	6,1	1 410	30	34	13	8,9	2 370	84	23	15
600 x 250	0,134	750	6	16	6,5	4,3	1 130	13	24	9,8	6,5	1 660	28	36	14	9,6	2 820	82	24	16

** α1 – угол наклона горизонтальной жалюзи.*
*** При настилании струи на поверхность ее дальнобойность увеличивается в 1,4 раза.*

Решетки для круглых воздуховодов ЯРСД

Решетки ЯРСД устанавливаются в круглые воздуховоды путем врезки и предназначены для подачи и удаления воздуха в помещениях различного назначения.

Двухрядные решетки ЯРСД представляют собой стальной корпус с установленными в нем индивидуально регулируемыми алюминиевыми жалюзи для изменения направления и (или) характеристик приточной струи. Жалюзи устанавливаются в пластиковые втулки, которые облегчают их поворот при регулировании. Наружный ряд жалюзи расположен параллельно, внутренний перпендикулярно стороне А.

Два ряда жалюзи позволяют регулировать направление и дальнобойность приточной струи в зависимости от требуемых параметров воздуха и осуществлять посезонное регулирование системы при переходе с охлаждения на отопление, что расширяет их область применения.

Решетки окрашиваются методом порошкового напыления в любой цвет по таблице RAL.

Обозначение характеристик

ЯРСД–200х200–RAL9016–С–В

- ЯРСД – решетка для круглых воздуховодов регулируемая. — Тип решетки
- 200х200 — Размер строительного проема, АхВ мм
- RAL9016 — Цвет покрытия указывается по таблице RAL. Стандартный RAL9016
- С – наличие защитной сетки; 0 – отсутствие защитной сетки
- В – с отверстиями под винты — Тип крепления:

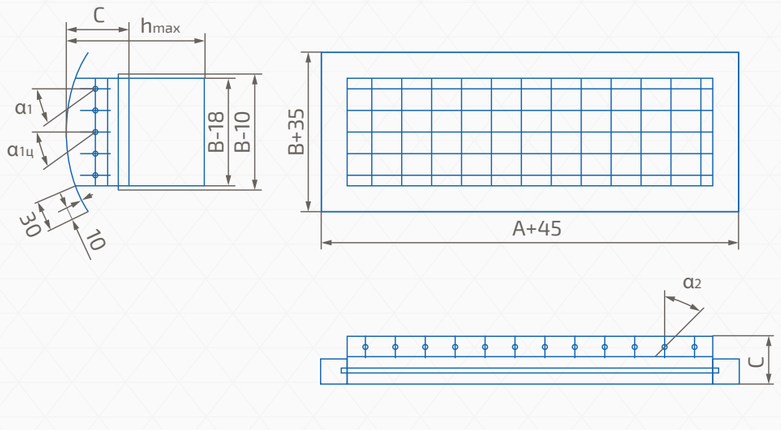

** Соответствие размеров решеток с диаметром воздуховодов смотреть на стр. 19 в разделе решетки ЯРКД.*

Решетки для круглых воздуховодов ЯРСД

Данные для подбора решеток ЯРСД при подаче воздуха α1=α2=0°

А х В, мм	Fo, м²	LWA = 25 дБ (А)					LWA = 35 дБ (А)					LWA = 45 дБ (А)				
		Lo, м³/ч	Δ Pп, Па	дальнобойность, м при Vx, м/с			Lo, м³/ч	Δ Pп, Па	дальнобойность, м при Vx, м/с			Lo, м³/ч	Δ Pп, Па	дальнобойность, м при Vx, м/с		
				0,2	0,5	0,75			0,2	0,5	0,75			0,2	0,5	0,75
200 x 100	0,014	130	16	11	4,3	2,8	215	44	18	7,1	4,7	330	103	27	11	7,2
300 x 100	0,022	170	11	11	4,5	3,0	285	31	19	7,5	5,0	445	76	29	12	7,8
200 x 150	0,023	170	10	11	4,4	2,9	285	28	18	7,3	4,9	445	69	29	11	7,6
300 x 150	0,036	230	8	12	4,7	3,1	280	11	14	5,7	3,8	600	51	31	12	8,2
400 x 150	0,050	275	6	12	4,8	3,2	460	16	20	8,0	5,3	730	39	32	13	8,5
500 x 150	0,063	320	5	12	5,0	3,3	540	14	21	8,4	5,6	860	35	33	13	8,9
200 x 200	0,032	210	8	11	4,6	3,0	350	22	19	7,6	5,1	550	55	30	12	8,0
300 x 200	0,050	275	6	12	4,8	3,2	460	16	20	8,0	5,3	730	39	32	13	8,5
400 x 200	0,069	330	4	12	4,9	3,3	560	12	21	8,3	5,5	900	32	33	13	8,9
500 x 200	0,087	380	4	13	5,0	3,3	660	11	22	8,7	5,8	1050	27	35	14	9,2
600 x 200	0,105	430	3	13	5,2	3,4	740	9	22	8,9	5,9	1200	24	36	14	9,6
300 x 250	0,065	320	4	12	4,9	3,3	540	13	21	8,2	5,5	860	32	33	13	8,7
400 x 250	0,088	380	3	12	5,0	3,3	660	10	22	8,7	5,8	1050	26	34	14	9,2
500 x 250	0,111	450	3	13	5,3	3,5	770	9	22	9,0	6,0	1230	23	36	14	9,6
600 x 250	0,134	500	3	13	5,3	3,5	870	8	23	9,2	6,2	1400	20	37	15	9,9

Данные для подбора решеток ЯРСД при подаче воздуха при α1=45° веерно от центра, α1ц= 0°, α2=0°

А х В, мм	Fo, м²	LWA = 25 дБ (А)					LWA = 35 дБ (А)					LWA = 45 дБ (А)				
		Lo, м³/ч	Δ Pп, Па	дальнобойность, м при Vx, м/с			Lo, м³/ч	Δ Pп, Па	дальнобойность, м при Vx, м/с			Lo, м³/ч	Δ Pп, Па	дальнобойность, м при Vx, м/с		
				0,2	0,5	0,75			0,2	0,5	0,75			0,2	0,5	0,75
200 x 100	0,014	120	14	4	1,4	0,9	200	40	6	2,3	1,6	290	83	9	3,4	2,3
300 x 100	0,022	160	10	4	1,5	1	250	25	6	2,3	1,6	380	58	9	3,6	2,4
200 x 150	0,023	160	9	4	1,5	1	250	23	6	2,3	1,5	380	53	9	3,5	2,3
300 x 150	0,036	200	6	4	1,5	1	320	15	6	2,3	1,6	500	38	9	3,7	2,4
400 x 150	0,050	235	4	4	1,5	1	385	12	6	2,4	1,6	600	28	9	3,7	2,5
500 x 150	0,063	265	3	4	1,5	1	440	9	6	2,4	1,6	700	24	10	3,9	2,6
200 x 200	0,032	185	6	4	1,4	1	300	17	6	2,3	1,6	460	40	9	3,6	2,4
300 x 200	0,050	235	4	4	1,5	1	385	12	6	2,4	1,6	600	28	9	3,7	2,5
400 x 200	0,069	275	3	4	1,5	1	460	9	6	2,4	1,6	730	22	10	3,9	2,6
500 x 200	0,087	310	2	4	1,5	1	530	7	6	2,5	1,7	840	18	10	4,0	2,6
600 x 200	0,105	345	2	4	1,5	1	590	6	6	2,5	1,7	940	16	10	4,0	2,7
300 x 250	0,065	265	3	4	1,4	1	440	9	6	2,4	1,6	700	23	10	3,8	2,5
400 x 250	0,088	310	2	4	1,5	1	530	7	6	2,5	1,7	840	18	10	3,9	2,6
500 x 250	0,111	350	2	4	1,5	1	600	6	6	2,5	1,7	970	15	10	4,0	2,7
600 x 250	0,134	390	2	4	1,5	1	670	5	6	2,5	1,7	1100	13	10	4,2	2,8

** α1 – угол наклона горизонтальной жалюзи, α2 – угол наклона вертикальной жалюзи.*
*** При настилании струи на поверхность ее дальнобойность увеличивается в 1,4 раза.*

Решетки для круглых воздуховодов ЯРСД

Данные для подбора решеток ЯРСД при подаче воздуха при α1=45° в одну сторону, α2=0°

A x B, мм	F0, м²	LWA = 25 дБ (А)					LWA = 35 дБ (А)					LWA = 45 дБ (А)				
		L0, м³/ч	Δ Pп, Па	дальнобойность, м при Vx, м/с			L0, м³/ч	Δ Pп, Па	дальнобойность, м при Vx, м/с			L0, м³/ч	Δ Pп, Па	дальнобойность, м при Vx, м/с		
				0,2	0,5	0,75			0,2	0,5	0,75			0,2	0,5	0,75
200 x 100	0.014	110	14	9	3,6	2,4	180	38	15	5,9	3,9	285	96	23	9	6,2
300 x 100	0,022	150	11	10	3,9	2,6	245	29	16	6,4	4,3	380	69	25	10	6,6
200 x 150	0,023	150	10	10	3,8	2,6	245	26	16	6,3	4,2	380	63	24	10	6,5
300 x 150	0,036	190	6	10	3,9	2,6	320	18	16	6,6	4,4	510	46	26	10	7,0
400 x 150	0,050	230	5	10	4,0	2,7	400	15	17	7,0	4,6	620	36	27	11	7,2
500 x 150	0,063	270	4	10	4,2	2,8	460	12	18	7,1	4,8	720	30	28	11	7,4
200 x 200	0,032	180	7	10	3,9	2,6	300	20	16	6,5	4,3	460	48	25	10	6,7
300 x 200	0,050	230	5	10	4,0	2,7	400	15	17	7,0	4,6	620	36	27	11	7,2
400 x 200	0,069	280	4	10	4,1	2,8	480	11	18	7,1	4,7	760	28	28	11	7,5
500 x 200	0,087	320	3	11	4,2	2,8	550	9	18	7,3	4,8	890	24	29	12	7,8
600 x 200	0,105	360	3	11	4,3	2,9	620	8	19	7,4	5,0	1000	21	30	12	8,0
300 x 250	0,065	270	4	10	4,1	2,7	460	12	18	7,0	4,7	720	28	27	11	7,3
400 x 250	0,088	320	3	10	4,2	2,8	550	9	18	7,2	4,8	890	24	29	12	7,8
500 x 250	0,111	360	2	11	4,2	2,8	640	8	19	7,5	5,0	1040	20	30	12	8,1
600 x 250	0,134	400	2	11	4,2	2,8	720	7	19	7,6	5,1	1180	18	31	13	8,4

Решётка с сеткой ЯРПС

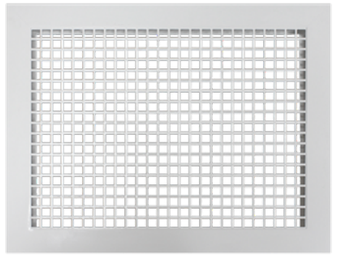

Решетка ЯРПС используются в приточно-вытяжной вентиляции и системах кондиционирования воздуха и предназначены для монтажа в воздуховоды или строительные проемы помещений различных типов и назначений.

Решетки изготовлены из алюминиевого профиля в виде рамки и сетки с квадратными ячейками 10х10 мм. Конструкция решетки предусматривает стандартное крепление с помощью винтового соединения.

По умолчанию решетка изготавливается с монтажными отверстиями для винтового соединения, возможно исполнение на защелках.

Для решеток ЯРПС предусмотрена возможность оснащения клапаном расхода воздуха (КРВ) и адаптером (по запросу) для присоединения к воздуховоду. Адаптеры могут быть как с боковым, так и с осевым присоединением к воздуховоду круглого либо прямоугольного сечения.

Обозначение характеристик

ЯРПС–200х200–КРВ–RAL9016–С–В

- Тип крепления
  - В – с отверстиями под винты
- С – наличие защитной сетки
  - 0 – отсутствие защитной сетки
- Цвет покрытия указывается по таблице RAL
  - Стандартный RAL9016
- КРВ – Блок регулирования расхода
  - 0 – поставка решетки без КРВ
- Размер строительного проема, АхВ мм
- Тип решетки
  - ЯРПС – решетка с сеткой

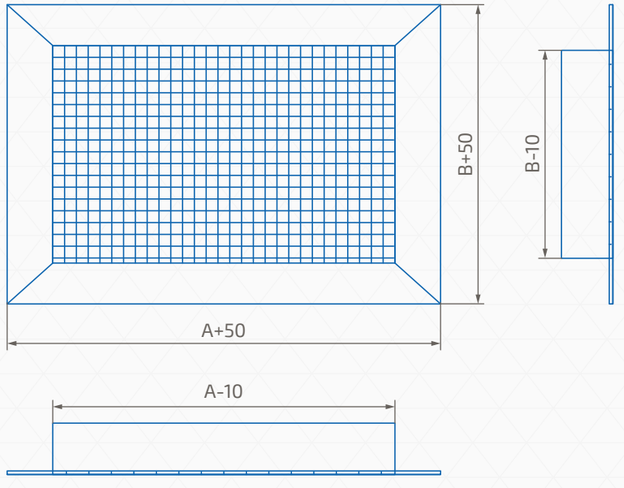

Стандартный цвет покрытия – белый RAL9016 при заказе не указывается (возможно окрашивание в любой другой цвет, согласно каталогу цветов RAL). Ассортимент решеток данной серии включает в себя изделия стандартных типоразмеров, от 100 x 100 мм до 1 000 x 1 000 мм с шагом 50 мм.

Переточная решетка ЯРПП

Переточные решетки ЯРПП с горизонтальным расположением нерегулируемых V-образных жалюзи используются в системах вентиляции и кондиционирования воздуха и предназначены для монтажа в дверной или стенной проём, межкомнатные перегородки для перераспределения воздуха между помещениями различных типов и назначений.

Решётки состоят из двух рам, наружной и внутренней. Во внутренней раме неподвижно закреплены V-образные горизонтальные жалюзи, препятствующие обзору сквозь решётку. Наружная рама устанавливается в дверной или стенной проём. Внутренняя рама устанавливается с противоположной стороны двери или стены.

Размеры рам позволяют устанавливать решётки на дверях или тонких перегородках толщиной 26-50 мм.

Конструкция решетки предусматривает стандартное крепление с помощью винтового соединения (монтажные отверстия расположены на лицевой стороне рамки решетки).

В качестве защитно-декоративного покрытия применяется порошковая полиэфирная краска. Стандартный цвет покрытия - белый RAL 9016, возможно окрашивание в любой другой цвет согласно каталогу цветов RAL.

Ассортимент решеток данной серии включает в себя изделия стандартных типоразмеров, а также возможно изготовление решеток любых размеров, с шагом 1 мм.

Ограничение по минимальным и максимальным размерам согласно таблице.

Обозначение характеристик

ЯРПП–200x200–RAL9016–B

- ЯРПП – Тип решетки: переточная решетка
- 200x200 – Размер строительного проема, AxB мм
- RAL9016 – Цвет покрытия указывается по таблице RAL. Стандартный RAL9016
- B – Тип крепления: с отверстиями под винты

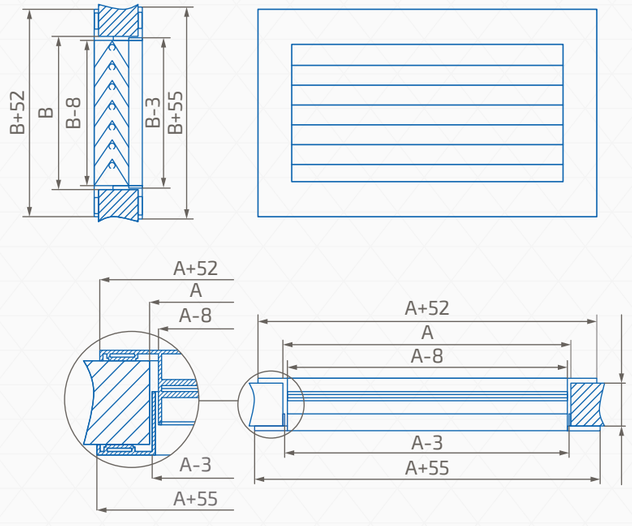

Переточные решетки ЯРПП

Стандартные типоразмеры, площадь свободного сечения (F0) и теоретическая масса (m) решеток ЯРПП

Типоразмер		Параметр	Размер строительного проема по горизонтали, A (мм)											
			100	150	200	250	300	350	400	500	600	700	800	900
Посадочный размер по вертикали, B (мм)	100	F0, м²	0,003	0,005	0,007	0,008	0,010	0,012	0,013	0,017	0,020	0,024	0,025	0,029
		m, кг	0,34	0,40	0,46	0,52	0,58	0,64	0,70	0,82	0,94	1,06	1,19	1,31
	150	F0, м²	0,005	0,008	0,011	0,014	0,017	0,020	0,023	0,029	0,035	0,041	0,044	0,050
		m, кг	0,40	0,47	0,53	0,60	0,66	0,72	0,79	0,91	1,04	1,17	1,31	1,44
	200	F0, м²	0,007	0,011	0,016	0,021	0,025	0,029	0,034	0,042	0,051	0,059	0,064	0,072
		m, кг	0,46	0,53	0,60	0,73	0,80	0,86	1,00	1,13	1,26	1,42	1,42	1,55
	250	F0, м²	0,009	0,015	0,021	0,027	0,033	0,038	0,044	0,055	0,066	0,078	0,084	0,095
		m, кг	0,52	0,59	0,66	0,73	0,80	0,87	0,94	1,08	1,22	1,35	1,52	1,66
	300	F0, м²	0,012	0,019	0,026	0,033	0,040	0,047	0,054	0,068	0,082	0,082	0,104	0,118
		m, кг	0,58	0,65	0,73	0,80	0,87	0,94	1,01	1,16	1,30	1,45	1,62	1,77
	350	F0, м²	0,015	0,023	0,031	0,039	0,047	0,055	0,063	0,080	0,096	0,112	0,122	0,138
		m, кг	0,64	0,72	0,79	0,87	0,94	1,01	1,09	1,24	1,39	1,54	1,73	1,88
	400	F0, м²	0,017	0,026	0,036	0,045	0,055	0,064	0,074	0,093	0,131	0,142	0,142	0,161
		m, кг	0,70	0,78	0,85	0,93	1,01	1,16	1,32	1,47	1,63	1,82	1,82	1,98
	450	F0, м²	0,019	0,030	0,041	0,051	0,062	0,073	0,084	0,106	0,0127	0,149	0,162	0,183
		m, кг	0,76	0,84	0,92	1,01	1,09	1,17	1,25	1,41	1,58	1,74	1,95	2,12
	500	F0, м²	0,020	0,033	0,045	0,058	0,070	0,082	0,094	0,118	0,143	0,167	0,181	0,205
		m, кг	0,82	0,91	0,99	1,07	1,16	1,24	1,33	1,49	1,66	1,83	2,04	2,21
	600	F0, м²	0,025	0,040	0,055	0,070	0,085	0,099	0,114	0,143	0,174	0,202	0,220	0,250
		m, кг	0,93	1,03	1,12	1,21	1,30	1,40	1,49	1,67	1,85	2,03	2,27	2,45

Переточные решетки ЯРПП

Стандартные типоразмеры, площадь свободного сечения (F0) и теоретическая масса (m) решеток ЯРПП

Типоразмер		Параметр	Размер строительного проема по горизонтали, А (мм)										
			1 000	1 100	1 200	1 300	1 400	1 500	1 600	1 700	1 800	1 900	2 000
Посадочный размер по вертикали, В (мм)	100	F0, м²	0,032	0,036	0,039	0,043	0,044	0,48	0,051	0,055	0,058	0,062	0,065
		m, кг	1,43	1,55	1,67	1,79	1,92	2,04	2,16	2,28	2,40	2,52	2,64
	150	F0, м²	0,056	0,062	0,068	0,074	0,080	0,083	0,089	0,095	0,101	0,107	0,113
		m, кг	1,57	1,69	1,82	1,95	2,09	2,22	2,35	2,47	2,60	2,73	2,85
	200	F0, м²	0,081	0,089	0,098	0,106	0,111	0,119	0,128	0,136	0,145	0,153	0,162
		m, кг	1,68	1,82	1,95	2,08	2,24	2,37	2,50	2,64	2,77	2,90	3,04
	250	F0, м²	0,106	0,118	0,129	0,140	0,146	0,158	0,169	0,180	0,191	0,203	0,214
		m, кг	1,80	1,94	2,08	2,22	2,39	2,53	2,67	2,81	2,95	3,09	3,23
	300	F0, м²	0,132	0,146	0,160	0,174	0,188	0,196	0,210	0,224	0,238	0,252	0,266
		m, кг	1,91	2,06	2,20	2,35	2,52	2,67	2,81	2,96	3,10	3,25	3,39
	350	F0, м²	0,154	0,171	0,187	0,203	0,213	0,229	0,245	0,262	0,278	0,294	0,311
		m, кг	2,03	2,18	2,33	2,48	2,67	2,82	2,97	3,12	3,27	3,42	3,57
	400	F0, м²	0,180	0,199	0,218	0,237	0,056	0,267	0,286	0,305	0,324	0,343	0,362
		m, кг	2,13	2,29	2,44	2,60	2,79	2,95	3,10	3,26	3,41	3,57	3,72
	450	F0, м²	0,205	0,227	0,248	0,270	0,292	0,34	0,326	0,348	0,369	0,391	0,413
		m, кг	2,28	2,44	2,61	2,77	2,98	3,15	3,31	3,47	3,64	3,80	3,96
	500	F0, м²	0,229	0,253	0,277	0,301	0,325	0,339	0,363	0,387	0,411	0,435	0,459
		m, кг	2,38	2,54	2,71	2,88	3,09	3,26	3,43	3,59	3,76	3,93	4,09
	600	F0, м²	0,280	0,310	0,340	0,370	0,400	0,418	0,448	0,478	0,508	0,538	0,568
		m, кг	2,63	2,81	2,99	3,17	3,41	3,59	3,77	3,95	4,13	4,31	4,49

Решётка наружная нерегулируемая ЯРНН

Решетки ЯРНН используются для подачи и удаления воздуха в приточно-вытяжной вентиляции, предназначены для монтажа в воздуховоды или строительные проемы помещений различных назначений.

Решетки представляет собой раму с установленными в них неподвижными жалюзи, которые препятствуют проникновению атмосферных осадков с улицы.

По умолчанию решетки изготавливаются с монтажными отверстиями для винтового соединения.

Решетки могут комплектоваться адаптером для бокового или осевого присоединения к воздуховоду круглого и прямоугольного сечения (по запросу).

Обозначение характеристик

ЯРНН–200х200–RAL9016–С–В

- ЯРНН – Тип решетки: ЯРНН – решетка наружная нерегулируемая
- 200х200 – Размер строительного проема, АхВ мм
- RAL9016 – Цвет покрытия указывается по таблице RAL. Стандартный RAL9016
- С – наличие защитной сетки; 0 – отсутствие защитной сетки
- В – Тип крепления: В – с отверстиями под винты

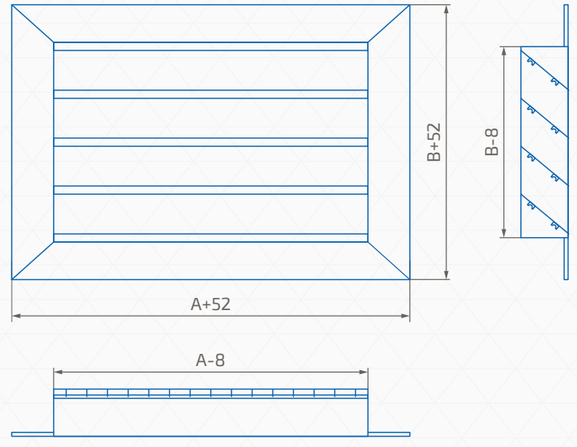

Возможно изготовление решёток из оцинкованной, нержавеющей или холоднокатаной стали по заявке заказчика. Стандартный цвет покрытия – белый RAL9016 (возможно окрашивание в любой другой цвет, согласно каталогу цветов RAL). Минимальный размер решетки 100 × 100.

Решетка наружная нерегулируемая ЯРНН

Стандартные типоразмеры, площадь свободного сечения (F0) и теоретическая масса (m) решеток ЯРНН

Типоразмер		Параметр	Размер строительного проема по горизонтали, А (мм)											
			100	150	200	250	300	350	400	500	600	700	800	900
Посадочный размер по вертикали, В (мм)	100	F_0, м²	0,0024	0,0036	0,0049	0,0061	0,0074	0,0086	0,0099	0,0124	0,0149	0,0174	0,0199	0,0224
		m, кг	0,18	0,23	0,27	0,32	0,36	0,41	0,45	0,54	0,64	0,73	0,82	0,91
	150	F_0, м²	0,0047	0,0072	0,0097	0,0122	0,0147	0,0172	0,0197	0,0247	0,0297	0,0347	0,0397	0,0447
		m, кг	0,23	0,28	0,34	0,39	0,45	0,50	0,56	0,67	0,79	0,90	1,01	1,12
	200	F_0, м²	0,0071	0,0108	0,0146	0,0183	0,0221	0,0258	0,0296	0,0371	0,0446	0,0521	0,0596	0,0671
		m, кг	0,27	0,34	0,40	0,47	0,53	0,60	0,66	0,80	0,95	1,08	1,21	1,34
	250	F_0, м²	0,0094	0,0144	0,0194	0,0244	0,0294	0,0344	0,0394	0,0494	0,0594	0,0694	0,0794	0,0894
		m, кг	0,31	0,39	0,47	0,54	0,62	0,70	0,77	0,92	1,10	1,25	1,41	1,56
	300	F_0, м²	0,0118	0,0181	0,0243	0,0306	0,0368	0,0431	0,0493	0,0618	0,0743	0,0868	0,0993	0,1118
		m, кг	0,36	0,44	0,53	0,62	0,70	0,79	0,88	1,05	1,26	1,43	1,60	1,78
	350	F_0, м²	0,0142	0,0217	0,0292	0,0367	0,0442	0,0517	0,0592	0,0742	0,0892	0,1042	0,1192	0,1342
		m, кг	0,40	0,50	0,60	0,69	0,79	0,89	0,98	1,18	1,41	1,61	1,80	1,99
	400	F_0, м²	0,0165	0,0253	0,0340	0,0428	0,0515	0,0603	0,0690	0,0865	0,1040	0,1215	0,1390	0,1565
		m, кг	0,44	0,55	0,66	0,77	0,88	0,98	1,09	1,31	1,56	1,78	2,00	2,21
	500	F_0, м²	0,0212	0,0325	0,0437	0,0550	0,0662	0,0775	0,0887	0,1112	0,1337	0,1562	0,1787	0,2012
		m, кг	0,53	0,66	0,79	0,92	1,05	1,18	1,30	1,56	1,87	2,13	2,39	2,65
	600	F_0, м²	0,0260	0,0397	0,0535	0,0672	0,0810	0,0947	0,1085	0,1360	0,1635	0,1910	0,2185	0,2460
		m, кг	0,62	0,77	0,92	1,07	1,22	1,37	1,52	1,82	2,18	2,48	2,78	3,08
	700	F_0, м²	0,0307	0,0469	0,0632	0,0794	0,0957	0,1119	0,1282	0,1607	0,1932	0,2257	0,2582	0,2907
		m, кг	0,70	0,88	1,05	1,22	1,39	1,56	1,73	2,07	2,49	2,83	3,17	3,52
	800	F_0, м²	0,0354	0,0542	0,0729	0,0917	0,1104	0,1292	0,1479	0,1854	0,2229	0,2604	0,2979	0,3354
		m, кг	0,79	0,98	1,18	1,37	1,56	1,75	1,94	2,33	2,80	3,18	3,57	3,95
	900	F_0, м²	0,0401	0,0614	0,0826	0,1039	0,1251	0,1464	0,1676	0,2101	0,2526	0,2951	0,3376	0,3801
		m, кг	0,88	1,09	1,30	1,52	1,73	1,94	2,16	2,58	3,11	3,53	3,96	4,39

Решетка наружная нерегулируемая ЯРНН

Стандартные типоразмеры, площадь свободного сечения (F0) и теоретическая масса (m) решеток ЯРНН

Типоразмер		Параметр	Размер строительного проема по горизонтали, А (мм)											
			1 000	1 100	1 200	1 300	1 400	1 500	1 600	1 700	1 800	1 900	2 000	
Посадочный размер по вертикали, В (мм)	100	F_0, м²	0,0249	0,0274	0,0299	0,0324	0,0349	0,0374	0,0399	0,0424	0,0449	0,0474	0,0499	
		m, кг	1,01	1,09	1,18	1,27	1,36	1,45	1,55	1,64	1,73	1,82	1,91	
	150	F_0, м²	0,0497	0,0548	0,0598	0,0648	0,0698	0,0748	0,0798	0,0848	0,0898	0,0948	0,0998	
		m, кг	1,25	1,36	1,47	1,58	1,69	1,80	1,93	2,04	2,15	2,26	2,37	
	200	F_0, м²	0,0746	0,0822	0,0897	0,0972	0,1047	0,1122	0,1197	0,1272	0,1347	0,1422	0,1497	
		m, кг	1,49	1,63	1,76	1,89	2,02	2,15	2,30	2,43	2,56	2,70	2,83	
	250	F_0, м²	0,0994	0,1097	0,1197	0,1297	0,1397	0,1497	0,1597	0,1697	0,1797	0,1897	0,1997	
		m, кг	1,74	1,89	2,04	2,19	2,35	2,50	2,68	2,83	2,98	3,13	3,29	
	300	F_0, м²	0,1243	0,1371	0,1496	0,1621	0,1746	0,1871	0,1996	0,2121	0,2246	0,2371	0,2496	
		m, кг	1,98	2,16	2,33	2,50	2,68	2,85	3,05	3,23	3,40	3,57	3,75	
	350	F_0, м²	0,1492	0,1645	0,1795	0,1945	0,2095	0,2245	0,2395	0,2545	0,2695	0,2845	0,2995	
		m, кг	2,23	2,42	2,61	2,81	3,00	3,20	3,43	3,62	3,82	4,01	4,21	
	400	F_0, м²	0,1740	0,1919	0,2094	0,2269	0,2444	0,2619	0,2794	0,2969	0,3144	0,3319	0,3494	
		m, кг	2,47	2,69	2,90	3,12	3,33	3,55	3,81	4,02	4,24	4,45	4,67	
	500	F_0, м²	0,2237	0,2467	0,2692	0,2917	0,3142	0,3367	0,3592	0,3817	0,4242	0,4267	0,4492	
		m, кг	2,96	3,22	3,47	3,73	3,99	4,25	4,56	4,82	5,07	5,33	5,59	
	600	F_0, м²	0,2735	0,3016	0,3291	0,3566	0,3841	0,4116	0,4391	0,4666	0,4941	0,5216	0,5491	
		m, кг	3,45	3,75	4,05	4,35	4,65	4,95	5,31	5,61	5,91	6,21	6,51	
	700	F_0, м²	0,3232	0,3564	0,3889	0,4214	0,4539	0,4864	0,5189	0,5514	0,5839	0,6164	0,6489	
		m, кг	3,93	4,28	4,62	4,96	5,30	5,65	6,06	6,40	6,75	7,09	7,43	
	800	F_0, м²	0,3729	0,4112	0,4487	0,4862	0,5237	0,5612	0,5987	0,6362	0,6737	0,7112	0,7487	
		m, кг	4,42	4,81	5,19	5,58	5,96	6,34	6,81	7,20	7,58	7,97	8,35	
	900	F_0, м²	0,4226	0,4661	0,5086	0,5511	0,5936	0,6361	0,6786	0,7211	0,7636	0,8061	0,8486	
		m, кг	4,91	5,34	5,76	6,19	6,62	7,04	7,57	7,99	8,42	8,85	9,27	

Решетка наружная нерегулируемая ЯРНН

Стандартные типоразмеры, площадь свободного сечения (F0) и теоретическая масса (m) решеток ЯРНН

Типоразмер		Параметр	Размер строительного проема по горизонтали, А (мм)											
			100	150	200	250	300	350	400	500	600	700	800	900
Посадочный размер по вертикали, В (мм)	1 000	F0, м²	0,0448	0,0686	0,0923	0,1161	0,1398	0,1636	0,1873	0,2348	0,2823	0,3298	0,3773	0,4248
		m, кг	0,96	1,20	1,43	1,67	1,90	2,14	2,37	2,84	3,42	3,88	4,35	4,82
	1 100	F0, м²	0,0496	0,0758	0,1021	0,1283	0,1546	0,1808	0,2071	0,2596	0,3121	0,3646	0,4171	0,4696
		m, кг	1,05	1,31	1,56	1,82	2,07	2,33	2,58	3,09	3,72	4,23	4,75	5,26
	1 200	F0, м²	0,0543	0,0830	0,1118	0,1405	0,1693	0,1980	0,2268	0,2843	0,3418	0,3993	0,4568	0,5143
		m, кг	1,14	1,41	1,69	1,97	2,24	2,52	2,80	3,35	4,03	4,59	5,14	5,69
	1 300	F0, м²	0,0590	0,0903	0,1215	0,1528	0,1840	0,2153	0,2465	0,3090	0,3715	0,4340	0,4965	0,5590
		m, кг	1,22	1,52	1,82	2,12	2,41	2,71	3,01	3,61	4,34	4,94	5,53	6,13
	1 400	F0, м²	0,0637	0,0975	0,1312	0,1650	0,1987	0,2325	0,2662	0,3337	0,4012	0,4687	0,5362	0,6037
		m, кг	1,31	1,63	1,95	2,27	2,59	2,90	3,22	3,86	4,65	5,29	5,92	6,56
	1 500	F0, м²	0,0684	0,1047	0,1409	0,1772	0,2134	0,2497	0,2859	0,3584	0,4309	0,5034	0,5759	0,6484
		m, кг	1,40	1,74	2,08	2,42	2,76	3,10	3,44	4,12	4,96	5,64	6,32	7,00
	1 600	F0, м²	0,0732	0,1119	0,1507	0,1894	0,2282	0,2669	0,3057	0,3832	0,4607	0,5382	0,6157	0,6932
		m, кг	1,48	1,84	2,21	2,57	2,93	3,23	3,65	4,37	5,27	5,99	6,71	7,43
	1 700	F0, м²	0,0779	0,1191	0,1604	0,2016	0,2429	0,2841	0,3254	0,4049	0,4904	0,5729	0,6557	0,7379
		m, кг	1,57	1,95	2,33	2,72	3,10	3,48	3,86	4,63	5,57	6,34	7,10	7,87
	1 800	F0, м²	0,0826	0,1267	0,1701	0,2139	0,2576	0,3014	0,3451	0,4326	0,5201	0,6076	0,6951	0,7826
		m, кг	1,66	2,06	2,46	2,87	3,27	3,67	4,08	4,88	5,88	6,69	7,50	8,30
	1 900	F0, м²	0,0873	0,1336	0,1798	0,2261	0,2723	0,3186	0,3648	0,4573	0,5498	0,6423	0,7348	0,8273
		m, кг	1,14	2,17	2,59	3,02	3,44	3,87	4,29	5,14	6,19	7,04	7,89	8,74
	2 000	F0, м²	0,0920	0,1408	0,1895	0,2383	0,2870	0,3358	0,3845	0,4820	0,5795	0,6770	0,7745	0,8720
		m, кг	1,83	2,28	2,72	3,17	3,61	4,06	4,50	5,39	6,50	7,39	8,28	9,17

Решетка наружная нерегулируемая ЯРНН

Стандартные типоразмеры, площадь свободного сечения (F0) и теоретическая масса (m) решеток ЯРНН

Типоразмер		Параметр	Размер строительного проема по горизонтали, А (мм)									
			1 000	1 100	1 200	1 300	1 400	1 500	1 600	1 700	1 800	1 900	2 000
Посадочный размер по вертикали, В (мм)	1 000	F0, м²	0,4723	0,5209	0,5684	0,6159	0,6634	0,7109	0,7584	0,8059	0,8534	0,9009	0,9484
		m, кг	5,40	5,87	6,34	6,80	7,27	7,74	8,32	8,79	9,26	9,72	10,19
	1 100	F0, м²	0,5221	0,5757	0,6282	0,6807	0,7332	0,7857	0,8382	0,8907	0,9432	0,9957	1,0482
		m, кг	5,89	6,40	6,91	7,42	7,93	8,44	9,07	9,58	10,09	10,60	11,19
	1 200	F0, м²	0,5718	0,6305	0,6880	0,7455	0,8030	0,8605	0,9180	0,9755	1,0330	1,0905	1,1480
		m, кг	6,37	6,93	7,48	8,03	8,59	9,14	9,82	10,38	10,93	11,49	12,04
	1 300	F0, м²	0,6215	0,6854	0,7479	0,8104	0,8729	0,9354	0,9979	1,0604	1,1229	1,1854	1,2479
		m, кг	6,86	7,46	8,05	8,65	9,24	9,84	10,57	11,17	11,77	12,37	12,96
	1 400	F0, м²	0,6712	0,7402	0,8077	0,8752	0,9427	1,0102	1,0777	1,1452	1,2127	1,2802	1,3477
		m, кг	7,35	7,99	8,63	9,26	9,90	10,54	11,33	11,97	12,61	13,24	13,88
	1 500	F0, м²	0,7209	0,7950	0,8675	0,9400	1,0125	1,0850	1,1575	1,2300	1,3025	1,3750	1,4475
		m, кг	7,84	8,52	9,20	9,88	10,56	11,24	12,08	12,76	13,44	14,12	14,80
	1 600	F0, м²	0,7707	0,8499	0,9274	1,0049	1,0824	1,1599	1,2374	1,3149	1,3924	1,4699	1,5474
		m, кг	8,33	9,05	9,77	10,49	11,21	11,93	12,83	13,55	14,27	14,99	15,71
	1 700	F0, м²	0,8204	0,9047	0,9872	1,0697	1,1522	1,2347	1,3172				
		m, кг	8,81	9,58	10,34	11,11	11,88	12,67	13,58				
	1 800	F0, м²	0,8701	0,9595	1,0470	1,1345	1,2220	1,3095	1,3970				
		m, кг	9,30	10,11	10,92	11,72	12,53	13,34	14,34				
	1 900	F0, м²	0,9198	1,0144	1,1069	1,1994	1,2919	1,3844	1,4769				
		m, кг	9,79	10,64	11,49	12,34	13,19	14,04	15,09				
	2 000	F0, м²	0,9695	1,0640	1,1565	1,2490	1,3415	1,4340	1,5265				
		m, кг	10,28	11,17	12,06	12,95	13,84	14,73	15,84				

Наружная решетка с каплеуловителем ЯРНК

Наружные вентиляционные решетки ЯРНК предназначены для установки в воздуховоды, строительные проемы, вентилируемые фасады и в оконные витражи вместо стеклопакета.

Представляют из себя сварную раму с неподвижно закрепленными в раме S-образными жалюзи, расположенные под углом 35° к горизонтальной плоскости. Жалюзи предотвращают попадание в систему вентиляции (воздуховоды) посторонних предметов и атмосферных осадков.

Во избежание попадания в систему мелкого мусора и живности наружную решетку возможно укомплектовать защитной сеткой.

Дополнительно жалюзи имеют специальную S-образную форму с капле-отбойником обеспечивающим эффективную защиту систем и воздуховодов от сильных проливных, косых дождей.

Обозначение характеристик

ЯРНК–200x200–RAL9016–С–В

- Тип крепления
  - В – с отверстиями под винты
- С – защитная сетка
  - 0 – без защитной сетки
- Цвет покрытия указывается по таблице RAL
  Стандартный RAL9016
- Размер строительного проема AxB, мм
- Тип решетки
  ЯРНК – наружная решетка с каплеуловителем

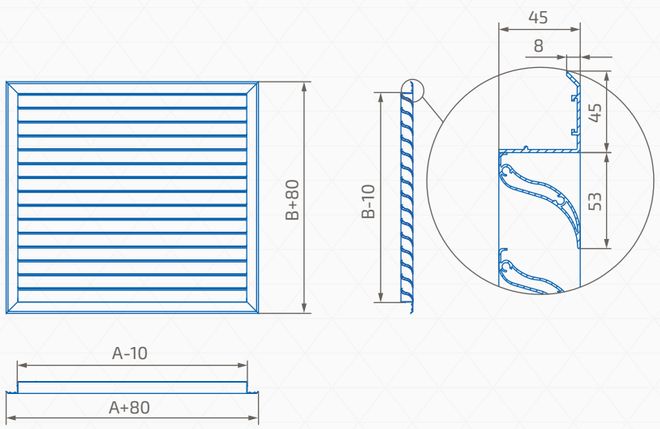

При ширине решетки более 800 мм устанавливается алюминиевая полоса 25 х 3 для жесткости изделия, далее каждые 500 мм устанавливается дополнительная полоса.

Решетка накладная с S-образным жалюзи ЯРНК

Стандартные размеры, площадь свободного сечения (F0) и теоретическая масса (m) решеток ЯРНК

Типоразмер		Параметр	Размер строительного проема по горизонтали, А (мм)						
			200	250	300	350	400	500	600
Посадочный размер по вертикали, В (мм)	200	F0, м²	0,0126	0,0172	0,0218	0,0264	0,0310	0,0402	0,0494
		m, кг	0,32	0,38	0,43	0,49	0,54	0,65	0,76
	250	F0, м²	0,0173	0,0236	0,0299	0,0362	0,0425	0,0551	0,0677
		m, кг	0,39	0,45	0,51	0,57	0,64	0,76	0,89
	300	F0, м²	0,0219	0,0299	0,0379	0,0459	0,0539	0,6990	0,0859
		m, кг	0,45	0,52	0,59	0,66	0,74	0,88	1,02
	350	F0, м²	0,0266	0,0363	0,0460	0,0557	0,0654	0,0848	0,1042
		m, кг	0,51	0,59	0,67	0,75	0,83	0,99	1,16
	400	F0, м²	0,0312	0,0426	0,0540	0,0654	0,0768	0,0996	0,1224
		m, кг	0,57	0,66	0,75	0,84	0,93	1,11	1,29
	500	F0, м²	0,0406	0,0554	0,0702	0,0850	0,0998	0,1294	0,1590
		m, кг	0,70	0,80	0,91	1,02	1,13	1,34	1,56
	600	F0, м²	0,0499	0,0681	0,0863	0,1045	0,1227	0,1591	0,1955
		m, кг	0,82	0,95	1,07	1,20	1,32	1,57	1,82
	700	F0, м²	0,0592	0,0808	0,1024	0,1240	0,1456	0,1888	0,2320
		m, кг	0,94	1,09	1,23	1,37	1,52	1,80	2,09
	800	F0, м²	0,0685	0,0935	0,1185	0,1435	0,1685	0,2185	0,2685
		m, кг	1,07	1,23	1,39	1,55	1,71	2,03	2,35
	900	F0, м²	0,0778	0,1062	0,1346	0,1630	0,1914	0,2482	0,3050
		m, кг	1,19	1,37	1,55	1,73	1,91	2,26	2,62
	1 000	F0, м²	0,0871	0,1189	0,1507	0,1825	0,2143	0,2779	0,3415
		m, кг	1,32	1,51	1,71	1,91	2,10	2,49	2,89
	1 100	F0, м²	0,0964	0,1316	0,1634	0,2020	0,2372	0,3076	0,3780
		m, кг	1,44	1,65	1,87	2,09	2,30	2,72	3,15
	1 200	F0, м²	0,1057	0,1443	0,1761	0,2215	0,2601	0,3373	0,4145
		m, кг	1,57	1,79	2,03	2,27	2,49	2,95	3,42
	1 300	F0, м²	0,1150	0,1570	0,1888	0,2410	0,2830	0,3670	0,4510
		m, кг	1,69	1,93	2,19	2,44	2,69	3,18	3,68
	1 400	F0, м²	0,1243	0,1697	0,2015	0,2605	0,3059	0,3967	0,4875
		m, кг	1,82	2,07	2,35	2,62	2,88	3,41	3,95
	1 500	F0, м²	0,1336	0,1824	0,2142	0,2800	0,3288	0,4264	0,5240
		m, кг	1,95	2,21	2,51	2,80	3,08	3,64	4,21

Решетка накладная с Z-образными жалюзи ЯРНЗ

Решетки накладные ЯРНЗ и ЯРНС используются в приточно-вытяжной вентиляции и системах кондиционирования воздуха и предназначены для монтажа на воздуховоды или строительные проемы без углубления внутрь проема помещений различных типов и назначений. При этом крепление решеток производится непосредственно на стену (перегородку).

Решетки ЯРНЗ изготовлены из алюминиевого профиля в виде рамки из плоского уголка и жестко закрепленных в ней жалюзи Z-образной формы.

Стандартное крепление с помощью винтового соединения (монтажные отверстия расположены на лицевой стороне рамки решетки). Определяющими размерами являются габаритные.

В качестве защитно-декоративного покрытия применяется порошковая полиэфирная краска. Стандартный цвет покрытия - белый RAL 9016, возможно окрашивание в любой другой цвет согласно каталогу цветов RAL.

Ассортимент решеток данной серии включает в себя изделия стандартных размеров, а также возможно изготовление решеток любых размеров с шагом 1 мм. Диапазон размеров изделий согласно таблицам.

Обозначение характеристик

ЯРНЗ–200х200–RAL9016–В

- Тип крепления
  В – с отверстиями под винты
- Цвет покрытия указывается по таблице RAL
  Стандартный RAL9016
- Размер строительного проема АхВ, мм
- Тип решетки:
  ЯРНЗ – решетка с Z-образными жалюзи

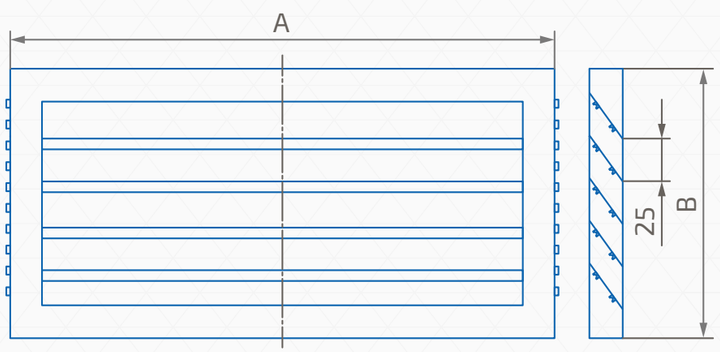

Решетка накладная с Z-образным жалюзи ЯРНЗ

Стандартные размеры, площадь свободного сечения (F0) и теоретическая масса (m) решеток ЯРНЗ

Типоразмер		Параметр	Размер строительного проема по горизонтали, А (мм)							
			200	250	300	350	400	500	600	700
Посадочный размер по вертикали, В (мм)	200	F0, м²	0,0073	0,0099	0,0125	0,0151	0,0177	0,0229	0,0282	0,0323
		m, кг	0,29	0,34	0,39	0,45	0,50	0,60	0,71	0,81
	250	F0, м²	0,0097	0,0132	0,0167	0,0202	0,0236	0,0306	0,0375	0,0431
		m, кг	0,35	0,41	0,48	0,54	0,60	0,73	0,85	0,98
	300	F0, м²	0,0122	0,0165	0,0208	0,0252	0,0295	0,0382	0,0469	0,0539
		m, кг	0,41	0,49	0,56	0,63	0,71	0,85	1,00	1,15
	350	F0, м²	0,0146	0,0198	0,0250	0,0302	0,0355	0,0459	0,0563	0,0647
		m, кг	0,47	0,56	0,64	0,73	0,81	0,98	1,15	1,31
	400	F0, м²	0,0170	0,0231	0,0292	0,0353	0,0414	0,0535	0,0657	0,0754
		m, кг	0,53	0,63	0,72	0,82	0,91	1,10	1,29	1,48
	500	F0, м²	0,0219	0,0297	0,0375	0,0454	0,0532	0,0688	0,0845	0,0970
		m, кг	0,66	0,77	0,89	1,01	1,12	1,35	1,58	1,82
	600	F0, м²	0,0268	0,0363	0,0459	0,0554	0,0650	0,0841	0,1032	0,1185
		m, кг	0,78	0,92	1,05	1,19	1,33	1,60	1,88	2,15
	700	F0, м²	0,0316	0,0429	0,0542	0,0655	0,0768	0,0994	0,1220	0,1401
		m, кг	0,90	1,06	1,22	1,38	1,54	1,85	2,17	2,48
	800	F0, м²	0,0365	0,0495	0,0626	0,0756	0,0886	0,1147	0,1408	0,1616
		m, кг	1,03	1,21	1,39	1,57	1,74	2,10	2,46	2,82
	900	F0, м²	0,0414	0,0561	0,0709	0,0857	0,1005	0,1300	0,1595	0,1832
		m, кг	1,15	1,35	1,55	1,75	1,95	2,35	2,75	3,15
	1 000	Fc. c., м²	0,0462	0,0627	0,0793	0,0958	0,1123	0,1453	0,1783	0,2047
		m, кг	1,27	1,50	1,72	1,94	2,16	2,60	3,04	3,49
	1 100	F0, м²	0,0511	0,0693	0,0876	0,1058	0,1241	0,1606	0,1971	0,2263
		m, кг	1,40	1,64	1,89	2,13	2,37	2,85	3,34	3,82
	1 200	F0, м²	0,0560	0,0759	0,0959	0,1159	0,1359	0,1759	0,2159	0,2478
		m, кг	1,52	1,79	2,05	2,31	2,57	3,10	3,63	4,15
	1 300	F0, м²	0,0608	0,0826	0,1043	0,1260	0,1477	0,1912	0,2346	0,2694
		m, кг	1,64	1,93	2,22	2,50	2,78	3,35	3,92	4,49
	1 400	F0, м²	0,0657	0,0892	0,1126	0,1361	0,1595	0,2065	0,2534	0,2909
		m, кг	1,77	2,08	2,39	2,69	2,99	3,60	4,21	4,82
	1 500	F0, м²	0,0706	0,0958	0,1210	0,1462	0,1714	0,2218	0,2722	0,3125
		m, кг	1,89	2,22	2,55	2,87	3,20	3,85	4,50	5,15

Решетка накладная с Z-образным жалюзи ЯРНЗ

Стандартные размеры, площадь свободного сечения (F0) и теоретическая масса (m) решеток ЯРНЗ

Типоразмер		Параметр	Размер строительного проема по горизонтали, А (мм)							
			800	900	1 000	1 100	1 200	1 300	1 400	1 500
Посадочный размер по вертикали, В (мм)	200	F0, м²	0,0375	0,0428	0,0469	0,0521	0,0574	0,0626	0,0678	0,0730
		m, кг	0,92	1,02	1,13	1,23	1,34	1,44	1,55	1,65
	250	F0, м²	0,0501	0,0570	0,0626	0,0695	0,0765	0,0834	0,0904	0,0973
		m, кг	1,11	1,23	1,36	1,48	1,61	1,73	1,86	1,98
	300	F0, м²	0,0627	0,0713	0,0782	0,0869	0,0956	0,1043	0,1130	0,1217
		m, кг	1,30	1,44	1,59	1,74	1,89	2,03	2,18	2,33
	350	F0, м²	0,0751	0,0855	0,0939	0,1043	0,1147	0,1251	0,1356	0,1460
		m, кг	1,48	1,65	1,82	1,99	2,16	2,32	2,49	2,66
	400	F0, м²	0,0876	0,0998	0,1095	0,1217	0,1338	0,1460	0,1582	0,1703
		m, кг	1,67	1,86	2,05	2,24	2,43	2,62	2,81	3,00
	500	F0, м²	0,1126	0,1283	0,1408	0,1564	0,1721	0,1877	0,2033	0,2190
		m, кг	2,05	2,28	2,51	2,74	2,98	3,21	3,44	3,67
	600	F0, м²	0,1376	0,1568	0,1721	0,1912	0,2103	0,2294	0,2485	0,2677
		m, кг	2,42	2,70	2,97	3,24	3,52	3,79	4,06	4,34
	700	F0, м²	0,1627	0,1853	0,2033	0,2259	0,2485	0,2711	0,2937	0,3163
		m, кг	2,80	3,12	3,43	3,75	4,06	4,38	4,70	5,01
	800	F0, м²	0,1877	0,2138	0,2346	0,2607	0,2868	0,3128	0,3389	0,3650
		m, кг	3,18	3,54	3,89	4,25	4,61	4,97	5,33	5,69
	900	F0, м²	0,2127	0,2423	0,2659	0,2955	0,350	0,3546	0,3841	0,4136
		m, кг	3,55	3,95	4,35	4,75	5,15	5,55	5,95	6,35
	1 000	Fc. c., м²	0,2377	0,2708	0,2972	0,3302	0,3632	0,3963	0,4293	0,4623
		m, кг	3,93	4,37	4,82	5,26	5,70	6,14	6,58	7,02
	1 100	F0, м²	0,2628	0,2993	0,3285	0,3650	0,4015	0,4380	0,4745	0,5110
		m, кг	4,31	4,79	5,28	5,76	6,25	6,73	7,22	7,70
	1 200	F0, м²	0,2878	0,3278	0,3598	0,3997	0,4397	0,4797	0,5197	0,5596
		m, кг	4,68	5,21	5,74	6,26	6,79	7,32	7,84	8,37
	1 300	F0, м²	0,3128	0,3563	0,3911	0,4345	0,4780	0,5214	0,5649	0,6083
		m, кг	5,06	5,63	6,20	6,77	7,34	7,91	8,48	9,05
	1 400	F0, м²	0,3379	0,3848	0,4223	0,4693	0,5162	0,5631	0,6100	0,6570
		m, кг	5,43	6,05	6,66	7,27	7,88	8,49	9,10	9,71
	1 500	F0, м²	0,3629	0,4133	0,4536	0,5040	0,5544	0,6048	0,6552	0,7056
		m, кг	5,81	6,47	7,12	7,78	8,43	9,09	9,75	10,40

Решётка наружная с усиленными жалюзи ЯРНУ

Решетки ЯРНУ используются в системах вентиляции и кондиционирования воздуха. Предназначены для монтажа в строительные проёмы, а также систему вентфасадов.

Решётки изготовлены из алюминиевого профиля в виде рамки и жёстко закреплённых лопастей под углом 65 град.

Рамка решётки выполнена из усиленного профиля.

Решётки окрашены в белый цвет RAL9016. Возможна окраска в любые цвета каталога RAL.

Также возможно изготовления решёток нестандартного размера.

Обозначение характеристик

ЯРНУ–200х200–RAL9016–С–В

- ЯРНУ – Тип решетки: решетка наружная с усиленными жалюзи
- 200х200 – Размер строительного проема АхВ, мм
- RAL9016 – Цвет покрытия указывается по таблице RAL. Стандартный RAL9016
- С – наличие защитной сетки
- О – отсутствие защитной сетки
- В – Тип крепления: с отверстиями под винты

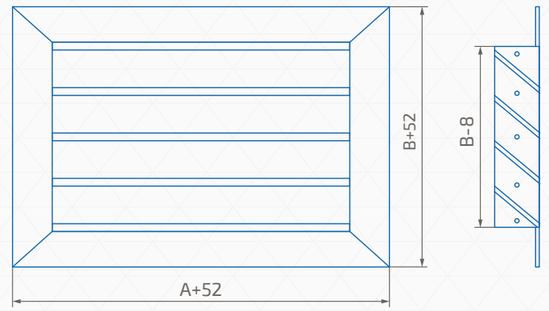

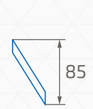

Алюминиевый профиль (лопасть усиленная)

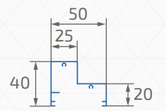

Алюминиевый профиль (рамка)

Вставка нейлоновая

Решетка наружная нерегулируемая ЯРНУ

Стандартные типоразмеры, площадь свободного сечения (F0) и теоретическая масса (m) решеток ЯРНУ

Типоразмер		Параметр	Размер строительного проема по горизонтали, А (мм)											
			100	150	200	250	300	350	400	500	600	700	800	900
Посадочный размер по вертикали, В (мм)	100	F_0, м²	0,0024	0,0036	0,0049	0,0061	0,0074	0,0086	0,0099	0,0124	0,0149	0,0174	0,0199	0,0224
		m, кг	0,18	0,23	0,27	0,32	0,36	0,41	0,45	0,54	0,64	0,73	0,82	0,91
	150	F_0, м²	0,0047	0,0072	0,0097	0,0122	0,0147	0,0172	0,0197	0,0247	0,0297	0,0347	0,0397	0,0447
		m, кг	0,23	0,28	0,34	0,39	0,45	0,50	0,56	0,67	0,79	0,90	1,01	1,12
	200	F_0, м²	0,0071	0,0108	0,0146	0,0183	0,0221	0,0258	0,0296	0,0371	0,0446	0,0521	0,0596	0,0671
		m, кг	0,27	0,34	0,40	0,47	0,53	0,60	0,66	0,80	0,95	1,08	1,21	1,34
	250	F_0, м²	0,0094	0,0144	0,0194	0,0244	0,0294	0,0344	0,0394	0,0494	0,0594	0,0694	0,0794	0,0894
		m, кг	0,31	0,39	0,47	0,54	0,62	0,70	0,77	0,92	1,10	1,25	1,41	1,56
	300	F_0, м²	0,0118	0,0181	0,0243	0,0306	0,0368	0,0431	0,0493	0,0618	0,0743	0,0868	0,0993	0,1118
		m, кг	0,36	0,44	0,53	0,62	0,70	0,79	0,88	1,05	1,26	1,43	1,60	1,78
	350	F_0, м²	0,0142	0,0217	0,0292	0,0367	0,0442	0,0517	0,0592	0,0742	0,0892	0,1042	0,1192	0,1342
		m, кг	0,40	0,50	0,60	0,69	0,79	0,89	0,98	1,18	1,41	1,61	1,80	1,99
	400	F_0, м²	0,0165	0,0253	0,0340	0,0428	0,0515	0,0603	0,0690	0,0865	0,1040	0,1215	0,1390	0,1565
		m, кг	0,44	0,55	0,66	0,77	0,88	0,98	1,09	1,31	1,56	1,78	2,00	2,21
	500	F_0, м²	0,0212	0,0325	0,0437	0,0550	0,0662	0,0775	0,0887	0,1112	0,1337	0,1562	0,1787	0,2012
		m, кг	0,53	0,66	0,79	0,92	1,05	1,18	1,30	1,56	1,87	2,13	2,39	2,65
	600	F_0, м²	0,0260	0,0397	0,0535	0,0672	0,0810	0,0947	0,1085	0,1360	0,1635	0,1910	0,2185	0,2460
		m, кг	0,62	0,77	0,92	1,07	1,22	1,37	1,52	1,82	2,18	2,48	2,78	3,08
	700	F_0, м²	0,0307	0,0469	0,0632	0,0794	0,0957	0,1119	0,1282	0,1607	0,1932	0,2257	0,2582	0,2907
		m, кг	0,70	0,88	1,05	1,22	1,39	1,56	1,73	2,07	2,49	2,83	3,17	3,52
	800	F_0, м²	0,0354	0,0542	0,0729	0,0917	0,1104	0,1292	0,1479	0,1854	0,2229	0,2604	0,2979	0,3354
		m, кг	0,79	0,98	1,18	1,37	1,56	1,75	1,94	2,33	2,80	3,18	3,57	3,95
	900	F_0, м²	0,0401	0,0614	0,0826	0,1039	0,1251	0,1464	0,1676	0,2101	0,2526	0,2951	0,3376	0,3801
		m, кг	0,88	1,09	1,30	1,52	1,73	1,94	2,16	2,58	3,11	3,53	3,96	4,39

Решетка наружная нерегулируемая ЯРНУ

Стандартные типоразмеры, площадь свободного сечения (F0) и теоретическая масса (m) решеток ЯРНУ

Типоразмер		Параметр	Размер строительного проема по горизонтали, А (мм)											
			1 000	1 100	1 200	1 300	1 400	1 500	1 600	1 700	1 800	1 900	2 000	
Посадочный размер по вертикали, В (мм)	100	F_0, м²	0,0249	0,0274	0,0299	0,0324	0,0349	0,0374	0,0399	0,0424	0,0449	0,0474	0,0499	
		m, кг	1,01	1,09	1,18	1,27	1,36	1,45	1,55	1,64	1,73	1,82	1,91	
	150	F_0, м²	0,0497	0,0548	0,0598	0,0648	0,0698	0,0748	0,0798	0,0848	0,0898	0,0948	0,0998	
		m, кг	1,25	1,36	1,47	1,58	1,69	1,80	1,93	2,04	2,15	2,26	2,37	
	200	F_0, м²	0,0746	0,0822	0,0897	0,0972	0,1047	0,1122	0,1197	0,1272	0,1347	0,1422	0,1497	
		m, кг	1,49	1,63	1,76	1,89	2,02	2,15	2,30	2,43	2,56	2,70	2,83	
	250	F_0, м²	0,0994	0,1097	0,1197	0,1297	0,1397	0,1497	0,1597	0,1697	0,1797	0,1897	0,1997	
		m, кг	1,74	1,89	2,04	2,19	2,35	2,50	2,68	2,83	2,98	3,13	3,29	
	300	F_0, м²	0,1243	0,1371	0,1496	0,1621	0,1746	0,1871	0,1996	0,2121	0,2246	0,2371	0,2496	
		m, кг	1,98	2,16	2,33	2,50	2,68	2,85	3,05	3,23	3,40	3,57	3,75	
	350	F_0, м²	0,1492	0,1645	0,1795	0,1945	0,2095	0,2245	0,2395	0,2545	0,2695	0,2845	0,2995	
		m, кг	2,23	2,42	2,61	2,81	3,00	3,20	3,43	3,62	3,82	4,01	4,21	
	400	F_0, м²	0,1740	0,1919	0,2094	0,2269	0,2444	0,2619	0,2794	0,2969	0,3144	0,3319	0,3494	
		m, кг	2,47	2,69	2,90	3,12	3,33	3,55	3,81	4,02	4,24	4,45	4,67	
	500	F_0, м²	0,2237	0,2467	0,2692	0,2917	0,3142	0,3367	0,3592	0,3817	0,4242	0,4267	0,4492	
		m, кг	2,96	3,22	3,47	3,73	3,99	4,25	4,56	4,82	5,07	5,33	5,59	
	600	F_0, м²	0,2735	0,3016	0,3291	0,3566	0,3841	0,4116	0,4391	0,4666	0,4941	0,5216	0,5491	
		m, кг	3,45	3,75	4,05	4,35	4,65	4,95	5,31	5,61	5,91	6,21	6,51	
	700	F_0, м²	0,3232	0,3564	0,3889	0,4214	0,4539	0,4864	0,5189	0,5514	0,5839	0,6164	0,6489	
		m, кг	3,93	4,28	4,62	4,96	5,30	5,65	6,06	6,40	6,75	7,09	7,43	
	800	F_0, м²	0,3729	0,4112	0,4487	0,4862	0,5237	0,5612	0,5987	0,6362	0,6737	0,7112	0,7487	
		m, кг	4,42	4,81	5,19	5,58	5,96	6,34	6,81	7,20	7,58	7,97	8,35	
	900	F_0, м²	0,4226	0,4661	0,5086	0,5511	0,5936	0,6361	0,6786	0,7211	0,7636	0,8061	0,8486	
		m, кг	4,91	5,34	5,76	6,19	6,62	7,04	7,57	7,99	8,42	8,85	9,27	

Решетка наружная нерегулируемая ЯРНУ

Стандартные типоразмеры, площадь свободного сечения (F0) и теоретическая масса (m) решеток ЯРНУ

Типоразмер		Параметр	Размер строительного проема по горизонтали, А (мм)											
			100	150	200	250	300	350	400	500	600	700	800	900
Посадочный размер по вертикали, В (мм)	1 000	F0, м²	0,0448	0,0686	0,0923	0,1161	0,1398	0,1636	0,1873	0,2348	0,2823	0,3298	0,3773	0,4248
		m, кг	0,96	1,20	1,43	1,67	1,90	2,14	2,37	2,84	3,42	3,88	4,35	4,82
	1 100	F0, м²	0,0496	0,0758	0,1021	0,1283	0,1546	0,1808	0,2071	0,2596	0,3121	0,3646	0,4171	0,4696
		m, кг	1,05	1,31	1,56	1,82	2,07	2,33	2,58	3,09	3,72	4,23	4,75	5,26
	1 200	F0, м²	0,0543	0,0830	0,1118	0,1405	0,1693	0,1980	0,2268	0,2843	0,3418	0,3993	0,4568	0,5143
		m, кг	1,14	1,41	1,69	1,97	2,24	2,52	2,80	3,35	4,03	4,59	5,14	5,69
	1 300	F0, м²	0,0590	0,0903	0,1215	0,1528	0,1840	0,2153	0,2465	0,3090	0,3715	0,4340	0,4965	0,5590
		m, кг	1,22	1,52	1,82	2,12	2,41	2,71	3,01	3,61	4,34	4,94	5,53	6,13
	1 400	F0, м²	0,0637	0,0975	0,1312	0,1650	0,1987	0,2325	0,2662	0,3337	0,4012	0,4687	0,5362	0,6037
		m, кг	1,31	1,63	1,95	2,27	2,59	2,90	3,22	3,86	4,65	5,29	5,92	6,56
	1 500	F0, м²	0,0684	0,1047	0,1409	0,1772	0,2134	0,2497	0,2859	0,3584	0,4309	0,5034	0,5759	0,6484
		m, кг	1,40	1,74	2,08	2,42	2,76	3,10	3,44	4,12	4,96	5,64	6,32	7,00
	1 600	F0, м²	0,0732	0,1119	0,1507	0,1894	0,2282	0,2669	0,3057	0,3832	0,4607	0,5382	0,6157	0,6932
		m, кг	1,48	1,84	2,21	2,57	2,93	3,23	3,65	4,37	5,27	5,99	6,71	7,43
	1 700	F0, м²	0,0779	0,1191	0,1604	0,2016	0,2429	0,2841	0,3254	0,4049	0,4904	0,5729	0,6557	0,7379
		m, кг	1,57	1,95	2,33	2,72	3,10	3,48	3,86	4,63	5,57	6,34	7,10	7,87
	1 800	F0, м²	0,0826	0,1267	0,1701	0,2139	0,2576	0,3014	0,3451	0,4326	0,5201	0,6076	0,6951	0,7826
		m, кг	1,66	2,06	2,46	2,87	3,27	3,67	4,08	4,88	5,88	6,69	7,50	8,30
	1 900	F0, м²	0,0873	0,1336	0,1798	0,2261	0,2723	0,3186	0,3648	0,4573	0,5498	0,6423	0,7348	0,8273
		m, кг	1,14	2,17	2,59	3,02	3,44	3,87	4,29	5,14	6,19	7,04	7,89	8,74
	2 000	F0, м²	0,0920	0,1408	0,1895	0,2383	0,2870	0,3358	0,3845	0,4820	0,5795	0,6770	0,7745	0,8720
		m, кг	1,83	2,28	2,72	3,17	3,61	4,06	4,50	5,39	6,50	7,39	8,28	9,17

Решетка наружная нерегулируемая ЯРНУ

Стандартные типоразмеры, площадь свободного сечения (F0) и теоретическая масса (m) решеток ЯРНУ

Типоразмер		Параметр	Размер строительного проема по горизонтали, А (мм)									
			1 000	1 100	1 200	1 300	1 400	1 500	1 600	1 700	1 800	1 900	2 000
Посадочный размер по вертикали, В (мм)	1 000	F0, м²	0,4723	0,5209	0,5684	0,6159	0,6634	0,7109	0,7584	0,8059	0,8534	0,9009	0,9484
		m, кг	5,40	5,87	6,34	6,80	7,27	7,74	8,32	8,79	9,26	9,72	10,19
	1 100	F0, м²	0,5221	0,5757	0,6282	0,6807	0,7332	0,7857	0,8382	0,8907	0,9432	0,9957	1,0482
		m, кг	5,89	6,40	6,91	7,42	7,93	8,44	9,07	9,58	10,09	10,60	11,19
	1 200	F0, м²	0,5718	0,6305	0,6880	0,7455	0,8030	0,8605	0,9180	0,9755	1,0330	1,0905	1,1480
		m, кг	6,37	6,93	7,48	8,03	8,59	9,14	9,82	10,38	10,93	11,49	12,04
	1 300	F0, м²	0,6215	0,6854	0,7479	0,8104	0,8729	0,9354	0,9979	1,0604	1,1229	1,1854	1,2479
		m, кг	6,86	7,46	8,05	8,65	9,24	9,84	10,57	11,17	11,77	12,37	12,96
	1 400	F0, м²	0,6712	0,7402	0,8077	0,8752	0,9427	1,0102	1,0777	1,1452	1,2127	1,2802	1,3477
		m, кг	7,35	7,99	8,63	9,26	9,90	10,54	11,33	11,97	12,61	13,24	13,88
	1 500	F0, м²	0,7209	0,7950	0,8675	0,9400	1,0125	1,0850	1,1575	1,2300	1,3025	1,3750	1,4475
		m, кг	7,84	8,52	9,20	9,88	10,56	11,24	12,08	12,76	13,44	14,12	14,80
	1 600	F0, м²	0,7707	0,8499	0,9274	1,0049	1,0824	1,1599	1,2374	1,3149	1,3924	1,4699	1,5474
		m, кг	8,33	9,05	9,77	10,49	11,21	11,93	12,83	13,55	14,27	14,99	15,71
	1 700	F0, м²	0,8204	0,9047	0,9872	1,0697	1,1522	1,2347	1,3172				
		m, кг	8,81	9,58	10,34	11,11	11,88	12,67	13,58				
	1 800	F0, м²	0,8701	0,9595	1,0470	1,1345	1,2220	1,3095	1,3970				
		m, кг	9,30	10,11	10,92	11,72	12,53	13,34	14,34				
	1 900	F0, м²	0,9198	1,0144	1,1069	1,1994	1,2919	1,3844	1,4769				
		m, кг	9,79	10,64	11,49	12,34	13,19	14,04	15,09				
	2 000	F0, м²	0,9695	1,0640	1,1565	1,2490	1,3415	1,4340	1,5265				
		m, кг	10,28	11,17	12,06	12,95	13,84	14,73	15,84				

Усиленная решётка с S-образными жалюзи ЯРНС

Решетки ЯРНС (наружные, фасадные(жалюзийные) решетки, служат для забора или выброса воздуха, предотвращая попадание посторонних предметов и осадков в систему вентиляции. Монтируются на строительные проемы.

Наружные решетки полностью изготовлены из алюминиевого профиля.

Для усиления конструкции решетки и избежания провисания ламелей на решетки шириной проема более 1 000 мм вертикально устанавливается усиливающая полоса.

Обозначение характеристик

ЯРНС–200х200–RAL9016–С–В

- Тип решетки
  ЯРНС – усиленная решетка с S-образными жалюзи
- Размер строительного проема АхВ, мм
- Цвет покрытия указывается по таблице RAL
  Стандартный RAL9016
- С – наличие защитной сетки
  0 – отсутствие защитной сетки
- Тип крепления
  В – с отверстиями под винты

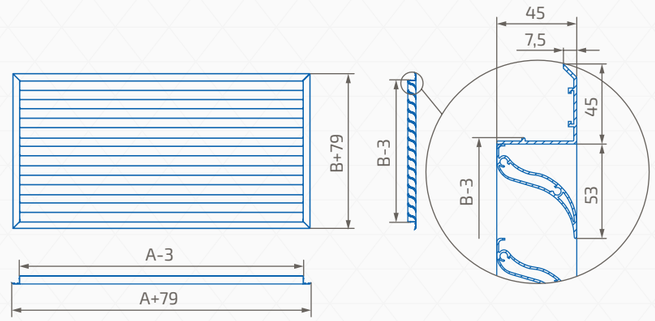

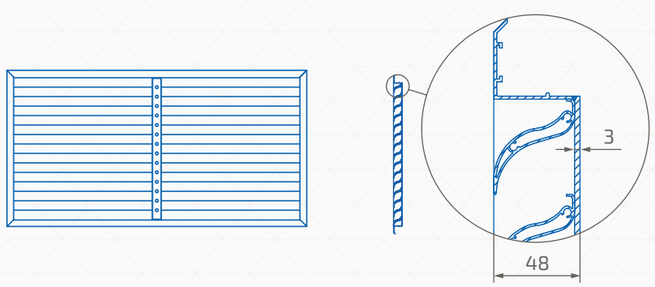

Усиленная решётка с S-образными жалюзи ЯРНС

Стандартные размеры, площадь свободного сечения (F0) и теоретическая масса (m) решеток ЯРНС

Типоразмер		Параметр	Размер строительного проема по горизонтали, А (мм)						
			200	250	300	350	400	500	600
Посадочный размер по вертикали, В (мм)	200	F0, м²	0,0126	0,0172	0,0218	0,0264	0,0310	0,0402	0,0494
		m, кг	0,32	0,38	0,43	0,49	0,54	0,65	0,76
	250	F0, м²	0,0173	0,0236	0,0299	0,0362	0,0425	0,0551	0,0677
		m, кг	0,39	0,45	0,51	0,57	0,64	0,76	0,89
	300	F0, м²	0,0219	0,0299	0,0379	0,0459	0,0539	0,6990	0,0859
		m, кг	0,45	0,52	0,59	0,66	0,74	0,88	1,02
	350	F0, м²	0,0266	0,0363	0,0460	0,0557	0,0654	0,0848	0,1042
		m, кг	0,51	0,59	0,67	0,75	0,83	0,99	1,16
	400	F0, м²	0,0312	0,0426	0,0540	0,0654	0,0768	0,0996	0,1224
		m, кг	0,57	0,66	0,75	0,84	0,93	1,11	1,29
	500	F0, м²	0,0406	0,0554	0,0702	0,0850	0,0998	0,1294	0,1590
		m, кг	0,70	0,80	0,91	1,02	1,13	1,34	1,56
	600	F0, м²	0,0499	0,0681	0,0863	0,1045	0,1227	0,1591	0,1955
		m, кг	0,82	0,95	1,07	1,20	1,32	1,57	1,82
	700	F0, м²	0,0592	0,0808	0,1024	0,1240	0,1456	0,1888	0,2320
		m, кг	0,94	1,09	1,23	1,37	1,52	1,80	2,09
	800	F0, м²	0,0685	0,0935	0,1185	0,1435	0,1685	0,2185	0,2685
		m, кг	1,07	1,23	1,39	1,55	1,71	2,03	2,35
	900	F0, м²	0,0778	0,1062	0,1346	0,1630	0,1914	0,2482	0,3050
		m, кг	1,19	1,37	1,55	1,73	1,91	2,26	2,62
	1 000	F0, м²	0,0871	0,1189	0,1507	0,1825	0,2143	0,2779	0,3415
		m, кг	1,32	1,51	1,71	1,91	2,10	2,49	2,89
	1 100	F0, м²	0,0964	0,1316	0,1634	0,2020	0,2372	0,3076	0,3780
		m, кг	1,44	1,65	1,87	2,09	2,30	2,72	3,15
	1 200	F0, м²	0,1057	0,1443	0,1761	0,2215	0,2601	0,3373	0,4145
		m, кг	1,57	1,79	2,03	2,27	2,49	2,95	3,42
	1 300	F0, м²	0,1150	0,1570	0,1888	0,2410	0,2830	0,3670	0,4510
		m, кг	1,69	1,93	2,19	2,44	2,69	3,18	3,68
	1 400	F0, м²	0,1243	0,1697	0,2015	0,2605	0,3059	0,3967	0,4875
		m, кг	1,82	2,07	2,35	2,62	2,88	3,41	3,95
	1 500	F0, м²	0,1336	0,1824	0,2142	0,2800	0,3288	0,4264	0,5240
		m, кг	1,95	2,21	2,51	2,80	3,08	3,64	4,21

Решетка наружная круглая ЯРНО

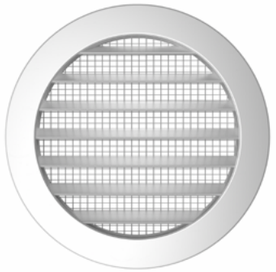

Наружные решетки ЯРНО предназначены для забора свежего воздуха и удаления загрязнённого воздуха из зданий. Представляют собой круглую раму с установленными в неё неподвижными жалюзи, форма которых препятствует проникновению атмосферных осадков с улицы.

С внутренней стороны решетки установлена защитная сетка.

Решётки типоразмером от 100 до 315 мм изготавливаются из алюминия, а решетки типоразмером 500 и 630 мм – из оцинкованной стали.

Обозначение характеристик

ЯРНО–100–RAL9016

- ЯРНО – Тип решетки: ЯРНО – решетка наружная круглая
- 100 – Размер строительного проема D, мм
- RAL9016 – Цвет покрытия указывается по таблице RAL. Стандартный RAL9016

Модель	D, мм	A, мм	C, мм	m, кг
ЯРНО 100	99	132	25	0,17
ЯРНО 125	124	152	25	0,24
ЯРНО 160	159	189	25	0,41
ЯРНО 200	199	231	25	0,49
ЯРНО 250	249	278	28	0,74
ЯРНО 315	314	350	23	1,94
ЯРНО 400	399	439	25	2,90
ЯРНО 500	493	563	70	5,50
ЯРНО 630	623	693	70	8,80

Решётка инерционная ЯРПИ

Решетка инерционная ЯРПИ является наружной решеткой и выполняет дополнительно функции обратного клапана. Она защищает вентиляционную систему от попадания в нее осадков и посторонних предметов, не допускает движение воздуха в системе при отключенном вентиляторе.

Решетка ЯРПИ состоит из рамы с установленными в нее облегченными жалюзи, открывающиеся под напором воздуха.

Решетка ЯРПИ изготовливается из алюминиевого профиля.

Решетка ЯРПИ монтируются исключительно с помощью винтового соединения (монтажные отверстия) для обеспечения надежного закрепления решетки на воздуховоде или строительной конструкции.

Обозначение характеристик

ЯРПИ–200x200–RAL9016–B

- ЯРПИ – Тип решетки: ЯРПИ – решетка инерционная
- 200x200 – Размер строительного проема AxB, мм
- RAL9016 – Цвет покрытия указывается по таблице RAL. Стандартный RAL9016
- B – Тип крепления: B – с отверстиями под винты

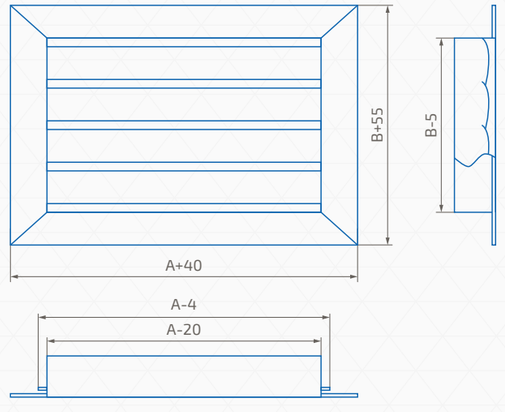

Решётка инерционная ЯРПИ

Стандартные типоразмеры, площадь свободного сечения (F0) и теоретическая масса (m) решеток ЯРПИ

Типоразмер		Параметр	Размер строительного проема по горизонтали, А (мм)							
			150	200	250	300	350	400	450	500
Посадочный размер по вертикали, В (мм)	150	F0, м²	0,019	0,025	0,032	0,039	0,046	0,053	0,060	0,067
		Fж. с., м²	0,018	0,023	0,029	0,036	0,042	0,049	0,055	0,062
		m, кг	0,28	0,33	0,38	0,42	0,47	0,52	0,57	0,61
	200	F0, м²	0,025	0,035	0,044	0,053	0,063	0,072	0,081	0,091
		Fж. с., м²	0,023	0,032	0,040	0,048	0,057	0,066	0,074	0,083
		m, кг	0,34	0,40	0,46	0,51	0,57	0,63	0,69	0,75
	250	F0, м²	0,032	0,044	0,056	0,068	0,079	0,091	0,103	0,115
		Fж. с., м²	0,029	0,040	0,051	0,062	0,072	0,083	0,093	0,104
		m, кг	0,39	0,46	0,53	0,60	0,67	0,74	0,81	0,88
	300	F0, м²	0,039	0,053	0,067	0,082	0,096	0,110	0,125	0,139
		Fж. с., м²	0,036	0,049	0,062	0,076	0,089	0,102	0,115	0,128
		m, кг	0,416	0,486	0,556	0,627	0,697	0,767	0,838	0,908
	350	F0, м²	0,045	0,062	0,079	0,096	0,113	0,130	0,147	0,163
		Fж. с., м²	0,041	0,057	0,073	0,088	0,104	0,119	0,135	0,150
		m, кг	0,47	0,55	0,63	0,72	0,80	0,88	0,96	1,04
	400	F0, м²	0,052	0,071	0,091	0,110	0,130	0,149	0,168	0,188
		Fж. с., м²	0,048	0,065	0,083	0,101	0,119	0,136	0,154	0,172
		m, кг	0,53	0,62	0,71	0,81	0,90	0,99	1,09	1,18
	450	F0, м²	0,059	0,081	0,103	0,124	0,146	0,168	0,190	0,212
		Fж. с., м²	0,054	0,074	0,094	0,113	0,133	0,153	0,173	0,193
		m, кг	0,58	0,69	0,79	0,90	1,00	1,11	1,21	1,32
	500	F0, м²	0,066	0,090	0,114	0,139	0,163	0,187	0,212	0,236
		Fж. с., м²	0,061	0,083	0,105	0,128	0,150	0,172	0,195	0,217
		m, кг	0,60	0,71	0,81	0,92	1,02	1,13	1,23	1,34
	550	F0, м²	0,072	0,099	0,126	0,153	0,180	0,207	0,233	0,260
		Fж. с., м²	0,066	0,091	0,116	0,140	0,165	0,190	0,214	0,239
		m, кг	0,66	0,78	0,89	1,01	1,13	1,24	1,36	1,47
	600	F0, м²	0,079	0,108	0,138	0,167	0,196	0,226	0,255	0,285
		Fж. с., м²	0,072	0,099	0,126	0,153	0,179	0,207	0,233	0,261
		m, кг	0,71	0,84	0,97	1,10	1,23	1,35	1,48	1,61
	650	F0, м²	0,086	0,118	0,149	0,182	0,213	0,245	0,277	0,309
		Fж. с., м²	0,079	0,109	0,137	0,168	0,196	0,226	0,255	0,285
		m, кг	0,74	0,87	0,99	1,12	1,25	1,38	1,51	1,63
	700	F0, м²	0,092	0,127	0,161	0,195	0,230	0,264	0,300	0,333
		Fж. с., м²	0,084	0,116	0,147	0,178	0,210	0,241	0,274	0,304
		m, кг	0,82	0,97	1,13	1,28	1,43	1,58	1,73	1,88
	750	F0, м²	0,099	0,136	0,173	0,210	0,247	0,283	0,320	0,357
		Fж. с., м²	0,091	0,125	0,159	0,193	0,227	0,260	0,294	0,328
		m, кг	0,85	1,00	1,15	1,30	1,45	1,60	1,75	1,91
	800	F0, м²	0,106	0,145	0,185	0,224	0,263	0,303	0,342	0,381
		Fж. с., м²	0,098	0,134	0,171	0,207	0,243	0,280	0,316	0,352
		m, кг	0,87	1,02	1,17	1,32	1,48	1,63	1,78	1,93
	850	F0, м²	0,113	0,154	0,196	0,238	0,280	0,322	0,364	0,406
		Fж. с., м²	0,103	0,141	0,179	0,218	0,256	0,295	0,333	0,371
		m, кг	0,93	1,09	1,25	1,41	1,58	1,74	1,90	2,06
	900	F0, м²	0,119	0,164	0,208	0,252	0,297	0,341	0,385	0,430
		Fж. с., м²	0,109	0,150	0,190	0,230	0,271	0,311	0,352	0,393
		m, кг	0,98	1,16	1,33	1,50	1,68	1,85	2,03	2,20
	950	F0, м²	0,126	0,173	0,220	0,267	0,313	0,360	0,407	0,454
		Fж. с., м²	0,116	0,159	0,202	0,245	0,287	0,330	0,374	0,417
		m, кг	1,04	1,22	1,41	1,59	1,78	1,96	2,15	2,34
	1 000	F0, м²	0,133	0,182	0,231	0,281	0,330	0,380	0,429	0,478
		Fж. с., м²	0,123	0,168	0,213	0,259	0,304	0,350	0,396	0,441
		m, кг	1,06	1,25	1,43	1,62	1,80	1,99	2,17	2,36

Решётка инерционная ЯРПИ

Стандартные типоразмеры, площадь свободного сечения (F0) и теоретическая масса (m) решеток ЯРПИ

Типоразмер		Параметр	Размер строительного проема по горизонтали, А (мм)					
			550	600	650	700	750	800
Посадочный размер по вертикали, В (мм)	150	F0, м²	0,071	0,078	0,085	0,092	0,099	0,106
		Fж. с., м²	0,065	0,072	0,078	0,085	0,091	0,098
		m, кг	0,71	0,75	0,80	0,85	0,90	0,94
	200	F0, м²	0,097	0,107	0,116	0,125	0,135	0,144
		Fж. с., м²	0,088	0,098	0,106	0,114	0,123	0,131
		m, кг	0,87	0,93	0,99	1,05	1,11	1,16
	250	F0, м²	0,123	0,135	0,147	0,159	0,171	0,182
		Fж. с., м²	0,112	1,123	0,133	0,144	0,155	0,165
		m, кг	1,03	1,10	1,17	1,24	1,32	1,38
	300	F0, м²	0,149	0,163	0,178	0,192	0,206	0,221
		Fж. с., м²	0,138	0,151	0,164	0,177	0,190	0,204
		m, кг	1,08	1,15	1,22	1,29	1,36	1,43
	350	F0, м²	0,175	0,192	0,209	0,226	0,242	0,259
		Fж. с., м²	0,161	0,176	0,192	0,208	0,222	0,238
		m, кг	1,24	1,32	1,40	1,48	1,57	1,65
	400	F0, м²	0,201	0,220	0,240	0,259	0,278	0,298
		Fж. с., м²	0,184	0,201	0,220	0,237	0,254	0,273
		m, кг	1,40	1,49	1,59	1,68	1,78	1,87
	450	F0, м²	0,227	0,249	0,270	0,292	0,314	0,336
		Fж. с., м²	0,207	0,227	0,246	0,266	0,286	0,306
		m, кг	1,56	1,67	1,77	1,88	1,99	2,09
	500	F0, м²	0,253	0,277	0,301	0,326	0,350	0,375
		Fж. с., м²	0,233	0,255	0,277	0,300	0,322	0,345
		m, кг	1,61	1,71	1,82	1,92	2,03	2,13
	550	F0, м²	0,279	0,305	0,332	0,359	0,386	0,413
		Fж. с., м²	0,256	0,280	0,305	0,329	0,354	0,379
		m, кг	1,77	1,89	2,00	2,12	2,24	2,35
	600	F0, м²	0,305	0,334	0,363	0,393	0,422	0,451
		Fж. с., м²	0,279	0,306	0,332	0,360	0,386	0,413
		m, кг	1,93	2,06	2,19	2,32	2,45	2,57
	650	F0, м²	0,330	0,362	0,394	0,426	0,458	0,490
		Fж. с., м²	0,304	0,334	0,363	0,393	0,422	0,452
		m, кг	1,98	2,10	2,23	2,36	2,49	2,62
	700	F0, м²	0,356	0,391	0,425	0,459	0,494	0,528
		Fж. с., м²	0,325	0,357	0,388	0,419	0,450	0,482
		m, кг	2,26	2,41	2,56	2,71	2,87	3,01
	750	F0, м²	0,382	0,419	0,457	0,493	0,530	0,567
		Fж. с., м²	0,351	0,385	0,420	0,453	0,486	0,521
		m, кг	2,30	2,45	2,60	2,75	2,91	3,06
	800	F0, м²	0,408	0,448	0,487	0,526	0,566	0,605
		Fж. с., м²	0,377	0,414	0,450	0,486	0,522	0,559
		m, кг	2,34	2,49	2,65	2,80	2,96	3,10
	850	F0, м²	0,434	0,476	0,518	0,560	0,606	0,643
		Fж. с., м²	0,397	0,435	0,474	0,512	0,554	0,588
		m, кг	2,62	2,80	2,97	3,15	3,33	3,50
	900	F0, м²	0,460	0,504	0,549	0,593	0,638	0,682
		Fж. с., м²	0,420	0,460	0,501	0,542	0,582	0,623
		m, кг	2,67	2,84	3,02	3,20	3,37	3,54
	950	F0, м²	0,486	0,533	0,580	0,627	0,673	0,720
		Fж. с., м²	0,446	0,489	0,532	0,576	0,617	0,661
		m, кг	2,83	3,02	3,20	3,39	3,58	3,76
	1 000	F0, м²	0,512	0,561	0,611	0,660	0,709	0,759
		Fж. с., м²	0,472	0,517	0,563	0,610	0,653	0,700
		m, кг	2,87	3,06	3,25	3,43	3,63	3,80

Решётка инерционная ЯРПИ

Стандартные типоразмеры, площадь свободного сечения (F0) и теоретическая масса (m) решеток ЯРПИ

Типоразмер		Параметр	Размер строительного проема по горизонтали, А (мм)			
			850	900	950	1 000
Посадочный размер по вертикали, В (мм)	150	F0, м²	0,113	0,120	0,126	0,133
		Fж. с., м²	0,104	0,110	0,116	0,122
		m, кг	0,99	1,04	1,08	1,13
	200	F0, м²	0,153	0,163	0,172	0,181
		Fж. с., м²	0,140	0,149	0,157	0,165
		m, кг	1,22	1,28	1,34	1,40
	250	F0, м²	0,194	0,206	0,218	0,230
		Fж. с., м²	0,176	0,187	0,198	0,209
		m, кг	1,45	1,52	1,59	1,66
	300	F0, м²	0,235	0,250	0,264	0,278
		Fж. с., м²	0,217	0,231	0,244	0,257
		m, кг	1,50	1,57	1,64	1,71
	350	F0, м²	0,276	0,293	0,310	0,327
		Fж. с., м²	0,254	0,269	0,285	0,300
		m, кг	1,73	1,81	1,89	1,97
	400	F0, м²	0,317	0,336	0,356	0,375
		Fж. с., м²	0,290	0,307	0,326	0,343
		m, кг	1,96	2,05	2,15	2,24
	450	F0, м²	0,358	0,380	0,402	0,424
		Fж. с., м²	0,327	0,347	0,367	0,387
		m, кг	2,19	2,30	2,40	2,51
	500	F0, м²	0,399	0,423	0,448	0,472
		Fж. с., м²	0,368	0,390	0,413	0,435
		m, кг	2,24	2,34	2,45	2,55
	550	F0, м²	0,440	0,467	0,494	0,520
		Fж. с., м²	0,404	0,429	0,454	0,477
		m, кг	2,47	2,58	2,70	2,82
	600	F0, м²	0,481	0,510	0,539	0,569
		Fж. с., м²	0,441	0,467	0,494	0,521
		m, кг	2,70	2,89	2,96	3,08
	650	F0, м²	0,522	0,554	0,585	0,617
		Fж. с., м²	0,482	0,511	0,540	0,569
		m, кг	2,74	2,87	3,00	3,13
	700	F0, м²	0,563	0,597	0,631	0,666
		Fж. с., м²	0,514	0,544	0,575	0,607
		m, кг	3,16	3,31	3,46	3,62
	750	F0, м²	0,603	0,640	0,677	0,714
		Fж. с., м²	0,554	0,587	0,621	0,655
		m, кг	3,21	3,36	3,51	3,66
	800	F0, м²	0,644	0,684	0,723	0,763
		Fж. с., м²	0,595	0,631	0,667	0,704
		m, кг	3,25	3,40	3,55	3,70
	850	F0, м²	0,685	0,727	0,769	0,811
		Fж. с., м²	0,627	0,665	0,703	0,742
		m, кг	3,67	3,84	4,02	4,19
	900	F0, м²	0,726	0,771	0,815	0,859
		Fж. с., м²	0,663	0,704	0,744	0,784
		m, кг	3,70	3,89	4,06	4,24
	950	F0, м²	0,767	0,814	0,861	0,908
		Fж. с., м²	0,704	0,747	0,790	0,833
		m, кг	3,95	4,13	4,32	4,50
	1 000	F0, м²	0,808	0,857	0,907	0,956
		Fж. с., м²	0,745	0,790	0,836	0,881
		m, кг	3,99	4,18	4,36	4,55

Характеристики решеток ЯРПИ

А х В, мм	Масса, кг
300 x 150	0,60
200 x 200	0,55
400 x 200	0,89
500 x 250	1,25
300 x 300	0,90
500 x 300	1,30
600 x 300	1,67
600 x 350	1,89
400 x 400	1,40
700 x 400	2,36
450 x 450	1,64
500 x 500	1,86
800 x 500	2,96
900 x 500	3,23
1 000 x 500	3,50
600 x 600	2,57
700 x 700	3,61
750 x 750	3,98
850 x 850	4,35

Аэродинамические характеристики инерционных решёток ЯРПИ

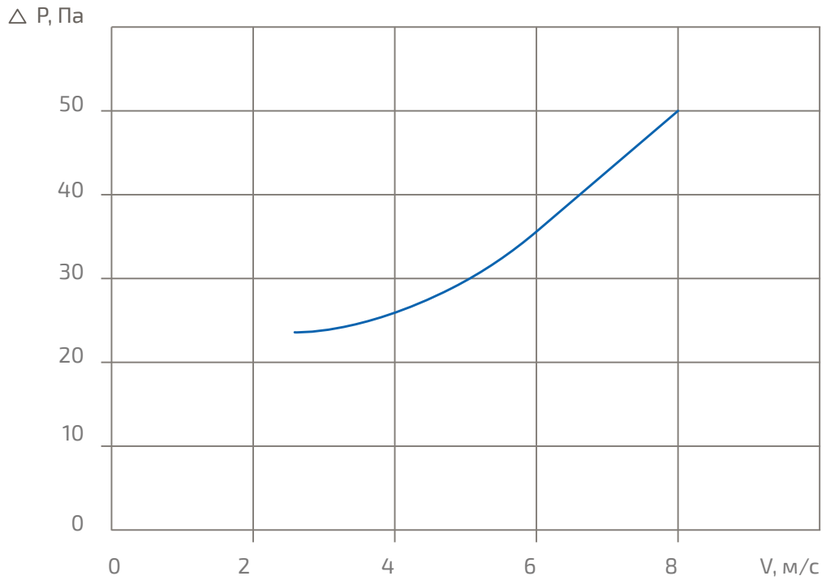

Для заметок

Для заметок

Для заметок

Для заметок

Для заметок

Для заметок

ЦЕНТРАЛЬНЫЙ ОФИС

Москва, ул. Рабочая, д. 93, стр. 2

+7 (495) 215-50-15 | info@yalca.ru | www.yalca.ru

Yalcaru

t.me/Yalcaru